建材サーチ

F&Fに関する商品情報は
「建材サーチ」でもご覧になれます。

株式会社 F&F

製造元：〒198−0023　東京都青梅市今井3-4-19
TEL0428-78-0373　FAX0428-78-2301
URL. https://www.fftokyo.com

カタログ記載事項に関するお願い

●業務用カタログとなりますので表示価格には消費税・工事費は含まれておりません。
●表示した寸法の単位は、特に指定のない限り、全てmmを使用しております。
●アルミ形材の材質は「A6063S-T5」または「A6005C（6N01相当）」を使用しております。
●使用しているドリルネジは一部を除き「SUS410」を使用しております。
●本製品は、リサイクル材を使用しているため、製品の特性上、色差・色ムラ・表面の粗さ・反りなどが生じます。特性上避けられないことをご理解・ご了承ください。
●全く同じ質感・色合いで長期間製造できないことがあります。施工後のメンテナンスや改造・増設などの追加部材で、色差・色ムラ・表面の粗さ違いが発生する場合があります。
●目隠し性の高い高尺フェンスは、基礎石での施工は避け独立基礎施工としてください。
●本カタログ掲載の製品の仕様・価格変更または販売終了を予告なしに行う場合がございます。

第２版　業務用カタログ
2024.05

F&F FUTURE&FUSION CATALOG 2024 Vol.13

株式会社 F&F

ガーデンにずっと彩りを。
確かな品質の人工木シリーズ。

Artificial Wood

FUTURE&FUSION CATALOG

2024
Vol.13

F&Fは樹脂フェンスメーカーのパイオニア　として多様なニーズにお応えします!!

NEW NiCO BOARD ニコボード

■素材：ポリエチレン樹脂（PE）
■形状：中空材
■カラー：4色

※詳細はP70～をご覧ください。

MIGHTY WOOD マイティウッドシリーズ

■素材：ポリスチレン樹脂（PS）
■形状：無垢材
■カラー：シリーズ計23色

※詳細はP10～をご覧ください。

マイティフィット門扉

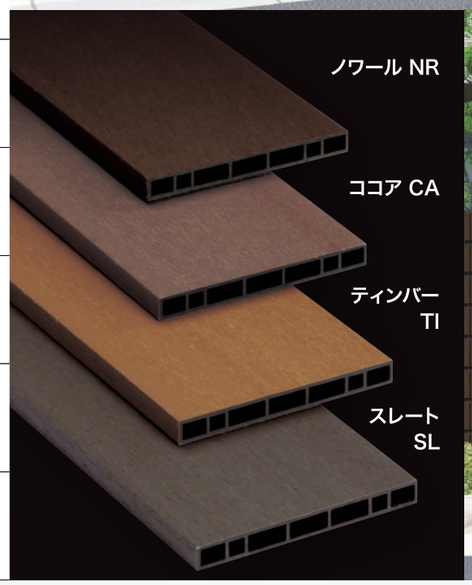

ニコボード門扉

■ニコボード・マイティウッドそれぞれに特長がございます。

商品	素材	色の鮮明度	耐久性	耐雨シミ	耐割れ	人工木デッキとのコーディネート	カラーバリエーション	サイズバリエーション
ニコボード	・ポリエチレン樹脂（PE） ・木粉	△	◎	◎	◎	◎	○	○
マイティウッド	・ポリスチレン樹脂（PS）	◎	◎	◎	◎	○	◎	◎

各ご家庭のニーズに寄り添える商品がきっと見つかります！▶▶▶

※「木質感」重視ならニコボード、「カラー・サイズバリエーション」や「色・木目模様の鮮やかさ」重視ならマイティウッド!!

F&F CATALOG Vol.13

INDEX

コンセプト

コンセプト P00-01

各種ご案内

生産中止のご案内 P06
アルミ柱の性質・性能について P07
リサイクルに関して P08
人工木材の材料「ポリスチレン」っていったい何? P09

現場組立フェンス

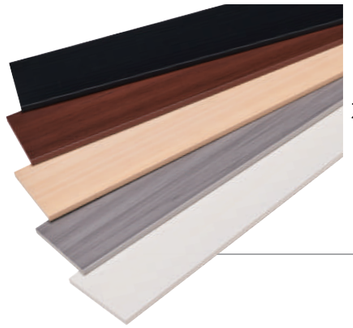

マイティウッド カラーバリエーション 施工に際して P10-15

マイティウッド プレミアム P16-19

現場組立フェンス

マイティウッド デコⅡ P20-23

マイティウッド ベーシック P24-25

NEW
マイティウッド 直止め仕様 P26

NEW
マイティウッド 5mm すきま材 P27

現場組立フェンス

マイティウッド 縦貼りタイプ P28

マイティウッド 採光パネル P29

マイティウッド オプション P30-31

ユニットフェンス

NEW
プレフェンス P32-35

現場組立フェンス

マイティ パーティションフェンス グレインフェンス 商品特長 P36-37

マイティ パーティション フェンス 1 型 P38-39

マイティ パーティション フェンス 2 型 P40-41

マイティ パーティション フェンス 目隠し仕様 P42-43

F&F CATALOG Vol.13

INDEX

現場組立フェンス

マイティ
グレインフェンス
1型・2型

P44-45

マイティ
グレインフェンス
目隠し仕様

P46-47

セミユニットフェンス

ラインスタイル
タテイタスタイル
特長

P58-59

ラインスタイル
Lタイプ
Mタイプ
Sタイプ

P60-61

セミユニット門扉

マイティ
フィット門扉

P48-53

セミユニット門扉

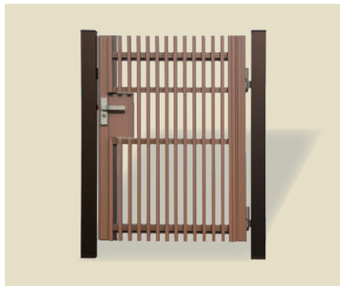

ラインスタイル
門扉
タイプA

P62-63

工場ユニット門扉

マイティ門扉
タイプA
タイプB

P54-57

セミユニットフェンス

タテイタスタイル
90サイズ
120サイズ
120+45サイズ

P64-65

セミユニットフェンス

タテイタスタイル
ルーバータイプ

P66-67

工場ユニット門扉

タテイタスタイル
門扉
タイプA

P68-69

現場組立フェンス

NEW

ニコボード
※取扱い上の
ご注意はP77

P70-77

セミユニット門扉

NEW

ニコボード門扉

P78-83

現場組立フェンス

F-メッシュ
フェンス&
マイティウッド

F-メッシュ
フェンスV型

P84-87

施工事例・早見表・Webシミュレータ

マイティウッド施工事例 P88-91

Webシミュレータの
ご案内 P92

主なフェンスの
早見表 P93-110

参考基礎寸法 P111-113

マイティウッドシリーズ
フェンス取扱いの
ご注意とお願い P114

樹脂製品・
アルミ製品のお手入れ P115

生産中止のご案内

下記製品につきましては、**2024年3月末で生産を中止** いたします。
何卒ご理解・ご協力のほど、よろしくお願いいたします。

MIGHTY WOOD S-LINE

マイティウッド Sライン

ダークブラウン DBS　ノーブルブラウン NBS　チークブラウン TBS　シンプルウッド SWS　イエローグリーン YGS　オフホワイト OWS　パステルブルー PBS

ダークブラウン	ノーブルブラウン	チークブラウン	シンプルウッド	イエローグリーン	オフホワイト	パステルブルー
DBS	NBS	TBS	SWS	YGS	OWS	PBS

STYLISH POLE

スタイリッシュポール

スモークブラウン	レディッシュブラウン	オークブラウン
SBR	RBR	OBR

アルミ柱の性質・性能について

対象：ニコボード・マイティウッド・セミユニット

強度レベルはそのままに アルミ柱の仕様が新しくなりました。

材質を 6063 材から 6N01 相当に変更。
肉厚を軽量化し板の取付面を設定しました。
板の取付面には「V ミゾ」を入れて、施工性もアップしました。

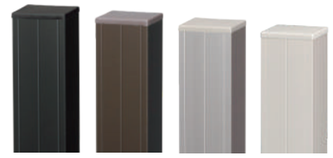

Cブラック	Mブラウン	Pシルバー	Cホワイト
CB	MB	PS	CW

■アルミ柱 断面性能表

GLからの高さ		～1200mm以内	～1200mm以内	～1600mm以内
寸法 (W×H×t:mm)		50×30×1.5/1.2 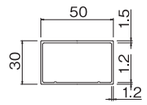 バー材式専用	60×30×1.5/1.2 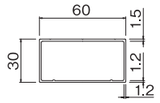 直止め式専用	50×50×1.5/1.2 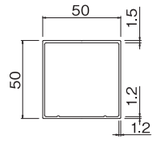 バー材式専用
単重(kg/m)		0.546	0.618	0.676
断面2次モーメント (cm^4)	Ix	3.19	3.73	10.16
	Iy	6.78	10.61	9.63
断面係数 (cm^3)	Zx	2.01	2.34	3.87
	Zy	2.71	3.54	3.85

GLからの高さ		～1800mm以内	～2000mm以内	～2500mm以内
寸法 (W×H×t:mm)		60×60×1.5/1.2 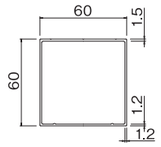 バー材・直止め兼用	60×60×1.7/1.2 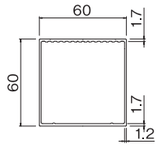 バー材・直止め兼用	70×70×1.7/1.2 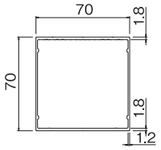 バー材・直止め兼用
単重(kg/m)		0.812	0.929	1.161
断面2次モーメント (cm^4)	Ix	17.73	21.28	36.87
	Iy	16.83	17.96	30.44
断面係数 (cm^3)	Zx	5.63	7.07	10.46
	Zy	5.61	5.99	8.7

※柱は現場の状況(風圧など)を考慮し、角数・肉厚など強度のある柱を使用してください。
※施工する際は、強度や安全性について十分に検討・確認のうえ施工してください。施工されたものの責任は設計・施工されたお客様に帰属し当社の責任外となります。
※上記アルミ柱の材質は高強度形材「A6005C(6N01相当)」になります。※肉厚 t の表記は「板取付部平均肉厚」/「最低肉厚」となります。

■アルミ柱 施工に際して

アルミ柱の材質は高強度形材「A6005C(6N01相当)」になります。
板の取付面はVミゾ面のみとなります。
※Vミゾ面以外の3面には、板の取付はできません。

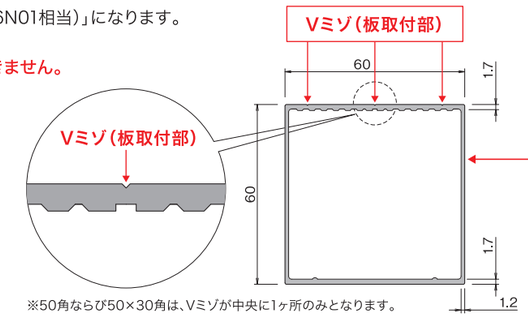

※50角ならび50×30角は、Vミゾが中央に1ヶ所のみとなります。

細目ドリルネジ
ネジピッチ細かい
Φ4×13ナベ
「柱開き止め」と「Lアングル」取り付けは、取付ドリルネジ(Φ4×13)を細目ネジに変更の為、取付は可能です。

※柱のL寸法は実寸法となります。柱の埋込分を考慮してください。※柱は現場の状況(風圧など)を考慮し、角数・肉厚など強度のある柱を使用してください。
※施工する際は、強度や安全性について十分に検討・確認のうえ施工してください。施工されたものの責任は設計・施工されたお客に帰属し当社の責任外となります。
※形材の切断面は、露出すると手などを切る恐れがあります。露出しないようにするか面取り加工など使用中に危険がないよう処理してください。
※35角はVミゾはありません。

環境にやさしい 人工木材を使用しています。

人工木材の材料ポリスチレンは
家庭からでる食品のトレーや発泡スチロールなどから生まれています。

製品の特長

1 腐食しない！

自然木材と違い腐食することはありません。

2 有害物質を一切含まない！

万が一燃焼しても有害な物質は発生しません。

3 色あせしにくい！

10 年以上屋外で使用しても、ほとんど変色や形状に狂いがおきません。

耐候性 試験結果 3000 時間（約10年）

人工木材が生まれるまで。
リサイクルの流れ

＊人工木材の材料「ポリスチレン」っていったい何？＊

【1】ポリスチレンとは？

原材料となるスチレンモノマーの重合体で、一般の包装材料・雑貨・家庭用品などに幅広く使用されています。

ポリエチレン（低密度、高密度）、ポリプロピレン、ポリ塩化ビニルと並ぶ５大汎用樹脂のひとつです。

１９３５年にドイツとアメリカで工業化され、日本では１９５０年代後半に工業化に成功しました。

現在世界での使用量は約１０００万トン強といわれています。

【2】ポリスチレンの特長は？

加工しやすい、形状再現性が高い、発泡させると断熱性が高い等の特長があります。主な物性は以下の通りです。

臭い→なし　　引火点→345～360℃

融点→明確な融点はなく 100℃位から徐々に柔らかくなる。　　自然発火温度→488～496℃

溶解性→水に溶けない。塗料・接着剤など有機溶剤の種類により溶ける。

【3】ポリスチレンのエクステリア建材化

Ｆ＆Ｆはポリスチレンのエクステリア建材化にいち早く着手しました。

一般生活環境下での耐酸性、耐アルカリ性（有機溶剤には耐性なし）があるため紫外線吸収剤他、

独自配合技術による耐候性能の向上とともに、建材としての導入を図っています。また、食品容器にも使用される

高い環境安全性を重視し、環境負荷低減のためリサイクル材の採用も積極的に行っています。

【4】マイティウッドの人工木材

●高倍率発泡、軽量の食品容器とは異なり、低倍率発泡の押出し材とすることで高耐久性化を図っています。

●独自調色技術による木目模様を実現しています。

●樹脂ならではの伸縮膨張に見合った納まり構造が採用されています。

●必要強度部材には金属材料を補強材として採用しています。

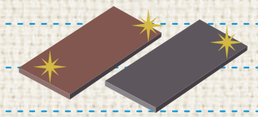

【5】リサイクル

具体的な方策は将来的な課題となりますが、木紛等を含まない単一原料のため、再再生（リサイクル材の再リサイクル）が容易です。

カタログ記載事項に関するお願い

●業務用カタログとなりますので表示価格には消費税・工事費は含まれておりません。
●表示した寸法の単位は、特に指定のない限り、全てmmを使用しております。
●アルミ形材の材質は「A6063S-T5」または「A6005C（6N01相当）」を使用しております。
●使用しているドリルネジは一部を除き「SUS410」を使用しております。
●本製品は、リサイクル材を使用しているため、製品の特性上、色差・色ムラ・表面の粗さ・反りなどが生じます。特性上避けられないことをご理解・ご了承ください。
●全く同じ質感・色合いで長期間製造できないことがあります。施工後のメンテナンスや改造・増設などの追加部材で、色差・色ムラ・表面の粗さ違いが発生する場合があります。
●目隠し性の高い高尺フェンスは、基礎石での施工は避け独立基礎施工としてください。
●本カタログ掲載の製品の仕様・価格変更または販売終了を予告なしに行う場合がございます。

マイティウッド　ベーシック　チークブラウン

現場組立フェンス　MIGHTY WOOD

マイティウッドシリーズ

自由なプランに対応できるセミオーダーメイド製品。

本体・連結部品・角柱など部材１つから販売。貼り数や目地の幅など現場に合わせて自由に調整できます。

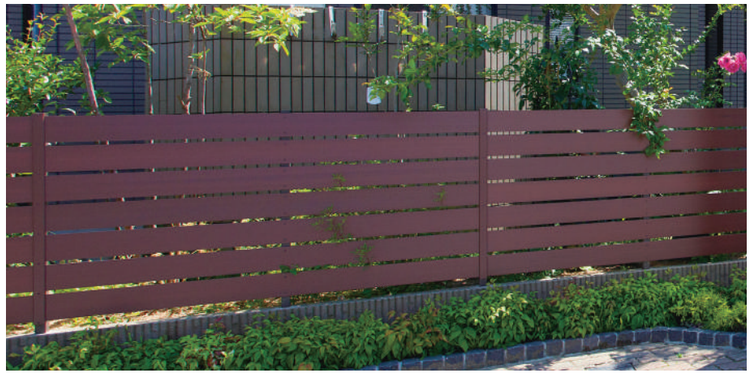

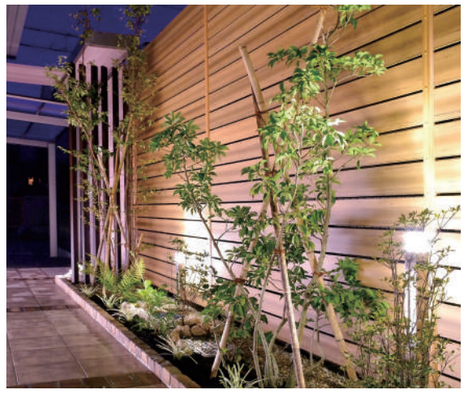

MIGHTY WOOD

マイティウッドシリーズ

カラーバリエーション

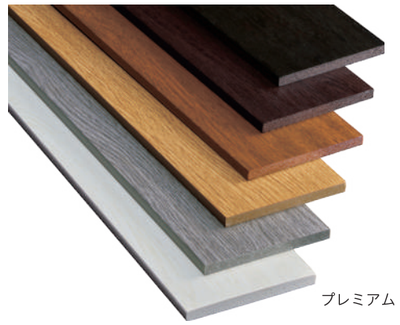

プレミアム

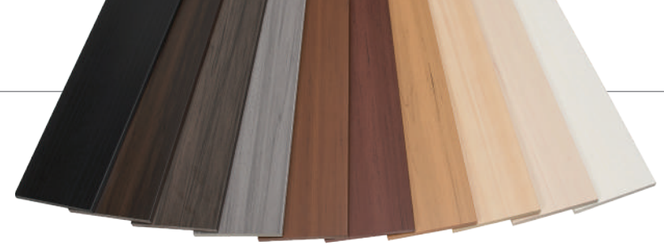

デコⅡ

ベーシック

マイティウッド　デコⅡ

板 バー材		ビターブラック BB	セピア SE	モカ MC	アッシュグレー AG	マロン MR	ワインブラウン WB	ナチュラル NL	ヒノキ HK	パールホワイト PW	ミルキーホワイト MW
柱	アルミ柱	C ブラック CB			P シルバー PS	M ブラウン MB			P シルバー PS	C ホワイト CW	
	アルミ木調 ラミネート柱	——	——	チャコールブラウン CC	——	ミディアムブラウン MD	アーモンドブラウン AM	キャラメルベージュ CR		バニラホワイト VW	
	コート柱	——	セピア SE	モカ MC	アッシュグレー AG	マロン MR	ワインブラウン WB	ナチュラル NL・ヒノキ HK		パールホワイト PW・ミルキーホワイト MW	
ドリルネジ		ビターブラック BB	セピア SE	モカ MC	アッシュグレー AG	マロン MR	ワインブラウン WB	ナチュラル NL	ヒノキ HK	パールホワイト PW・ミルキーホワイト MW	

※コート柱・ドリルネジは、板と同じ名称ですが、板色と必ずしも一致しません。

マイティウッド　プレミアム

板 バー材		ウォルナット WN	マホガニー MG	チェスナット CN	ハーモニー HM	モスグレー MS	スノーホワイト SN
柱	アルミ柱	C ブラック CB	M ブラウン MB			P シルバー PS	C ホワイト CW
	アルミ木調 ラミネート柱	チャコールブラウン CC	アーモンドブラウン AM	ミディアムブラウン MD	キャラメルベージュ CR	——	バニラホワイト VW
	コート柱	ウォルナット WN	マホガニー MG	チェスナット CN	ハーモニー HM	モスグレー MS	スノーホワイト SN
ドリルネジ		ウォルナット WN	マホガニー MG	チェスナット CN	ハーモニー HM	モスグレー MS	スノーホワイト SN

※コート柱・ドリルネジは、板と同じ名称ですが、板色と必ずしも一致しません。

マイティウッド　ベーシック

板 バー材		ダークブラウン DB	ノーブルブラウン NB	チークブラウン TB	シンプルウッド SW	イエローグリーン YG	オフホワイト OW	パステルブルー PB
柱	アルミ柱	C ブラック CB	M ブラウン MB			P シルバー PS	C ホワイト CW	
	アルミ木調 ラミネート柱	チャコールブラウン CC	アーモンドブラウン AM	ミディアムブラウン MD	キャラメルベージュ CR	——	バニラホワイト VW	——
	コート柱	ダークブラウン DB	ノーブルブラウン NB	チークブラウン TB	シンプルウッド SW	イエローグリーン YG	オフホワイト OW	——
ドリルネジ		ダークブラウン DB	ノーブルブラウン NB	チークブラウン TB	シンプルウッド SW	イエローグリーン YG	オフホワイト OW	パステルブルー PB

※コート柱・ドリルネジは、板と同じ名称ですが、板色と必ずしも一致しません。

※製品の特性上、色の濃淡や色調変化、木目模様が多少異なることがあります。
※印刷の都合上、色は実物と多少異なる場合がございますので、サンプルにてご確認ください。

MIGHTY WOOD

マイティウッド施工に際して

板は伸縮する材料です。こちらの紹介は「バー材仕様」となります。「直止め仕様」はP26を参照ください。

注意：バー材仕様では、板ネジ止め固定を連続すると板の伸縮を吸収できなくなり、板のたわみの原因となります。

■バー材を用いた板の取付方法　※すきま 10mm～仕様の図となります。

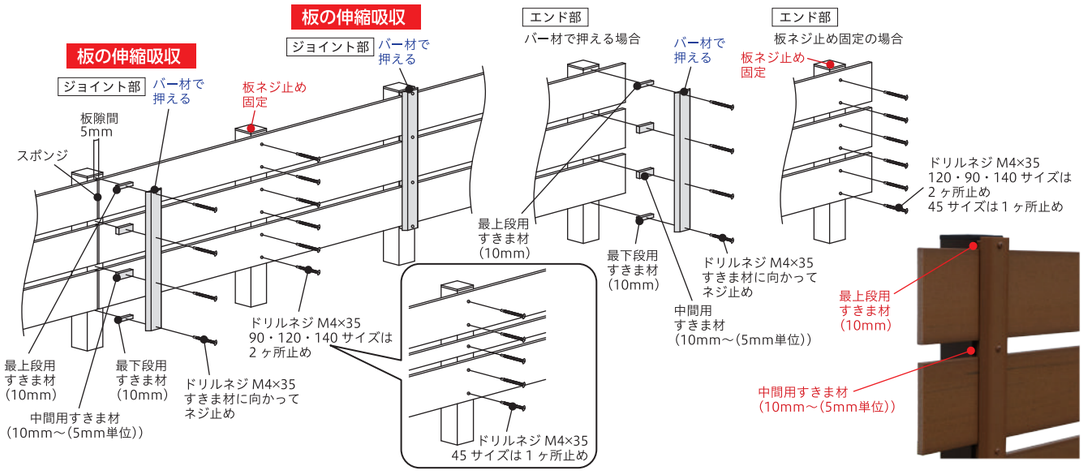

■すきま材に際して　※5mm すきまに関しては P27 を参照ください。

「バー材」には「すきま材」が必要です。「すきま材」の幅をご指定いただくと、「すきま材」をカットしてお届けします。

板の隙間5mm～(5mm単位)をご指定ください。(隙間なしは対応しておりません。)

- ●ご指定の隙間サイズによらず、「すきま材」の10mmは最上段・最下段用として付属します。
- ●ご指定がない場合は「バー材」1本につき300mmの「すきま材」を同梱いたしますので、現場でカットしてください。
- ●下穴を開けて施工してください。●マイティウッド同様、のこぎりでカットできます。
- ●市販のドリルネジを使用する場合は35mm以上のネジをご使用ください。
- ●「すきま材」はバー材で押える部分にのみ使用します。板ネジ止め固定部分には使用しません。

■マイティウッド(PS板)のカットについて

マイティウッド(PS 板)のカットは、木材用のこぎりでカットできます。のこぎりの刃の摩擦熱で溶けやすいので、回転のこぎりを使用する場合はのこぎり刃の送りを早めにしてください。

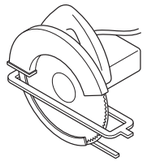

■すきまによる目隠し効果について　※5mm すきまのシルエットについては P27 を参照ください。

すきまの幅で目隠し効果が変わります。
すきまの幅は10mm変わっただけで効果が大きく変わります。
10mm程度のすきまでは目隠し効果が大きく、
向こう側のシルエットがわかりづらくなります。
また、20mmを超えるすきまは向こう側のシルエットがある程度見えます。

すきま幅で目隠し効果がこんなに変わります。
お隣の視線が気になる場合は10mmくらいのすきま、
道路からの視線が気になる場合は15～20mmくらいのすきまがおすすめです。

すきま 10mm の場合

すきま 15mm の場合

すきま 20mm の場合

※ブロック施工以外の場合には「L アングル」か「柱開き止め」を選択ください。

■マイティウッド　Lアングル（アルミ形材）（取付ネジ付）

柱開き止めの代わりに使用できる L アングル。
L アングルを使用することにより、柱の傾きや開きを防ぐことができます。

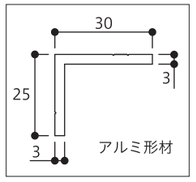

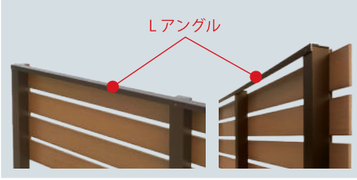

■マイティウッド　柱開き止め（取付部品・ネジ付）

柱開き止めを使用し、上部を固定すると柱が傾くことがなく、より確実に施工を行うことができます。

※柱が傾くと板がはずれてしまうことがあります。
ブロック施工以外の場合にご使用ください。

●柱開き止め施工方法

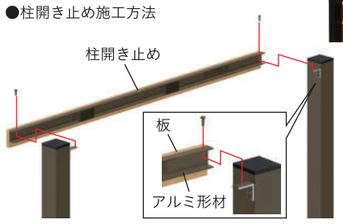

詳細は取扱・取付説明書をご覧ください。

■基本的な板取付方法　（バー材仕様）

柱本数や設置m数により取付方法が異なります。
●フェンスエンド部の納まりは右図をご覧ください。
●フェンスジョイント部の「バー材」は**板隙間5mm**納まりとなります。

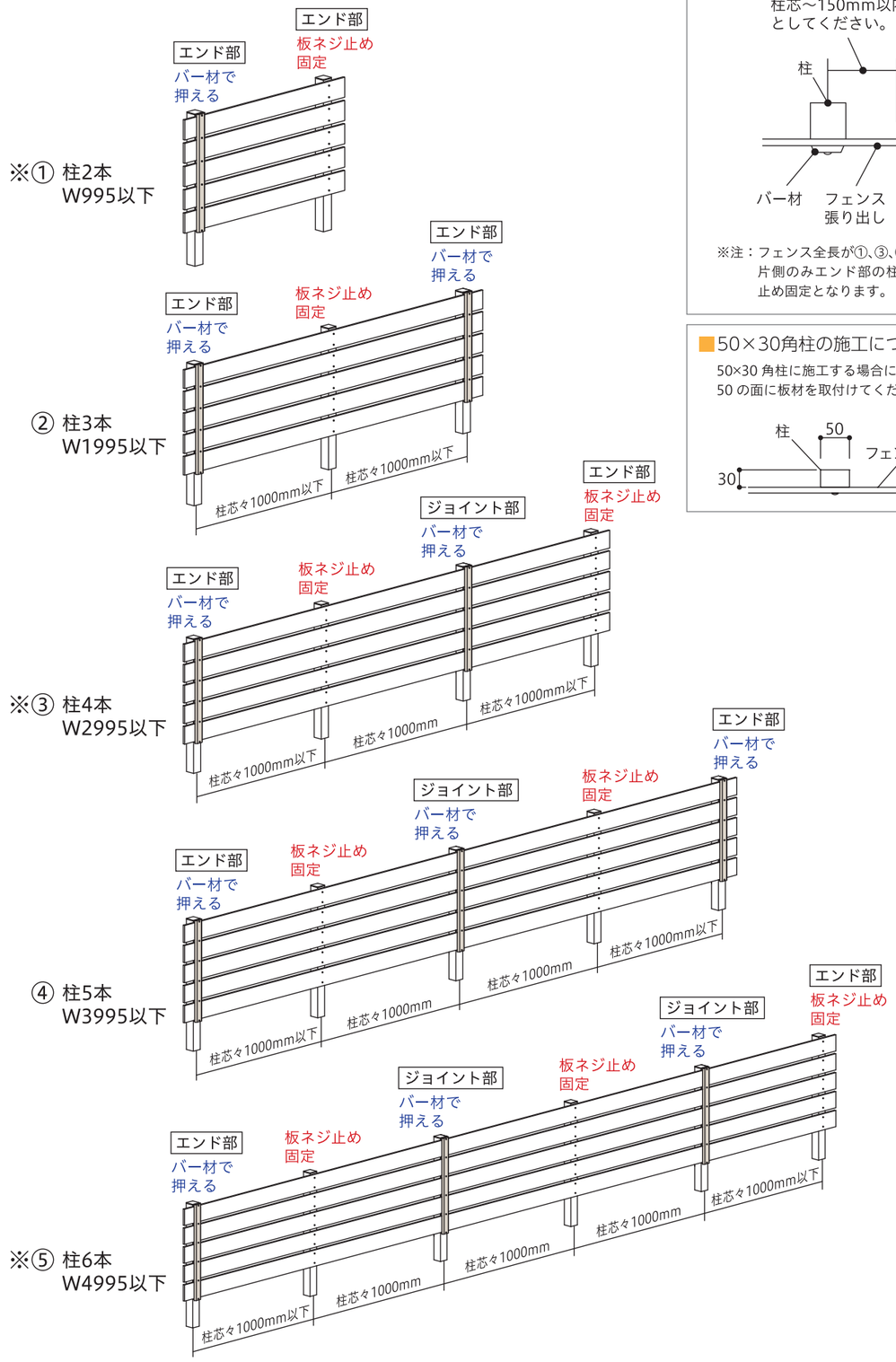

■エンド部納まりについて

板の張り出しは、
柱芯～150mm以内
としてください。

※注：フェンス全長が①、③、⑤の場合、片側のみエンド部の柱が板ネジ止め固定となります。

■50×30角柱の施工について

50×30 角柱に施工する場合には必ず 50 の面に板材を取付けてください。

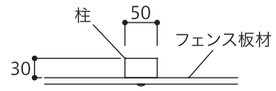

MIGHTY WOOD PREMIUM

マイティウッド プレミアム

マイティウッド史上 最高グレード

●高級感のあるナチュラルな木の風合い。 **L2400サイズが新しく登場!!**

●独自製法による木質感とエンボス加工で、よりリアルになりました。

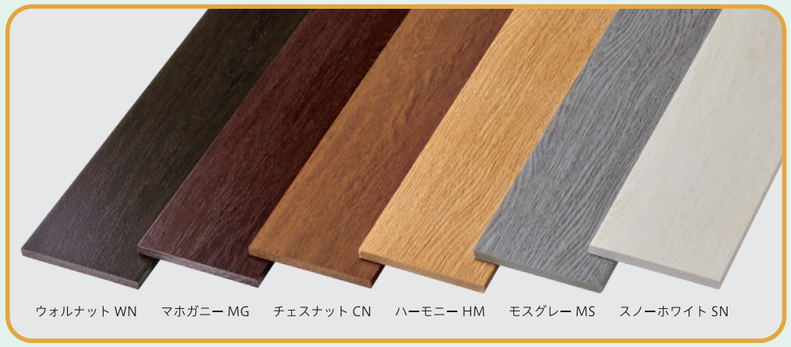

■カラー

ウォルナット WN

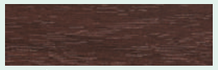
マホガニー MG

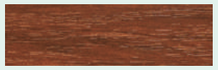
チェスナット CN

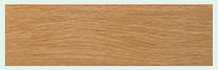
ハーモニー HM

モスグレー MS

スノーホワイト SN

■価　格

サイズ	厚み(mm)	長さ(mm)	定　価	対応カラー
45サイズ	10	1995	¥1,900/枚	WN MG CN HM MS SN
120サイズ			¥3,300/枚	
NEW 45サイズ	10	2400※1	¥2,300/枚	
NEW 120サイズ			¥4,400/枚	

※1　長さ2400は端部用となります。柱ピッチ1200での施工はできません。

MIGHTY WOOD DECO Ⅱ

マイティウッド デコⅡ

●マイティウッドベーシックに比べ、低価格。

●よりあざやかになった木目を選べる全10色。

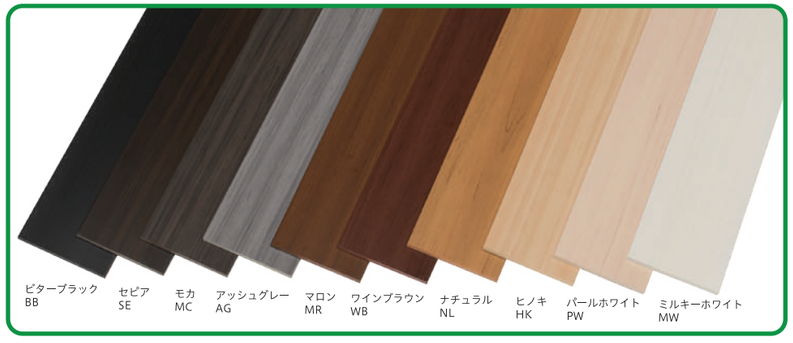

■カラー

ビターブラック BB

セピア SE

モカ MC

アッシュグレー AG

マロン MR

ワインブラウン WB

ナチュラル NL

ヒノキ HK

パールホワイト PW

ミルキーホワイト MW

■価　格

サイズ	厚み(mm)	長さ(mm)	定　価	対応カラー
45 サイズ	10	1995	¥1,500/枚	BB SE MC AG MR WB NL HK PW MW
120 サイズ			¥3,000/枚	
45 サイズ	10	2400※1	¥2,100/枚	
120 サイズ			¥4,200/枚	

※1　長さ2400は端部用となります。柱ピッチ1200での施工はできません。

詳細は取扱・取付説明書をご覧ください。

MIGHTY WOOD BASIC

マイティウッド ベーシック

●色合いで木目調を表現した板。

●マイティウッドのロングセラー。

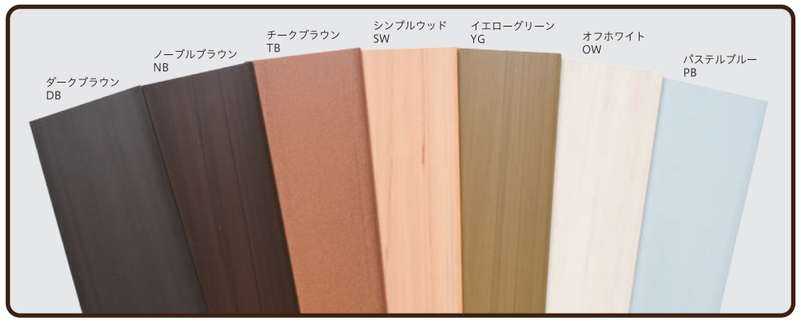

■カラー

ダークブラウン DB

ノーブルブラウン NB

チークブラウン TB

シンプルウッド SW

イエローグリーン YG

オフホワイト OW

パステルブルー PB

■価　格

サイズ	厚み(mm)	長さ(mm)	定　価	対応カラー
45 サイズ	10	1995	¥1,700/枚	DB NB TB SW YG OW PB
90 サイズ			¥3,000/枚	DB NB TB SW OW
120 サイズ			¥3,300/枚	DB NB TB SW YG OW PB
140 サイズ			¥3,700/枚	DB NB TB SW YG OW PB

MIGHTY WOOD

マイティウッド拾い出し例

■拾い出し例(参考セット価格)

早見表　P94～P97

■マイティウッド　120サイズ　7段貼り

H1000XW6000 板120サイズ 隙間20mm

部　材	サイズ	数量	定　価		
			デコⅡ	ベーシック	プレミアム
板	L1995XH120XD10	21枚	¥63,000	¥69,300	¥69,300
バー材	L2000XW50 すきま材20mm付	2本	¥2,800	¥3,200	¥3,800
アルミ柱	50X30角 L1200	7本	¥28,000	¥28,000	¥28,000
ドリルネジ	M4X35　30本入	3セット	¥3,900	¥3,900	¥3,900
合　計			¥97,700	¥104,400	¥105,000

※H1200超はブロック上の施工はできません。※バー材はL2000を2本取りで使用しています。

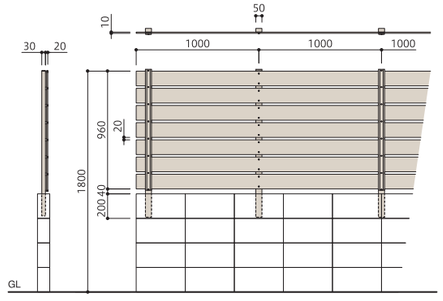

■マイティウッド　120サイズ　5段・45サイズ　4段貼り

H1800XW6000 板120サイズ・45サイズ 隙間20mm

部　材	サイズ	数量	定　価		
			デコⅡ	ベーシック	プレミアム
120板	L1995XH120XD10	15枚	¥45,000	¥49,500	¥49,500
45板	L1995XH45XD10	12枚	¥18,000	¥20,400	¥22,800
バー材	L2000XW50 すきま材20mm付	2本	¥2,800	¥3,200	¥3,800
アルミ柱	60角 L2300	7本	¥52,500	¥52,500	¥52,500
ドリルネジ	M4X35　30本入	3セット	¥3,900	¥3,900	¥3,900
柱開き止め	1000−60＝940	6セット	¥19,800	¥19,800	¥19,800
合　計			¥142,000	¥149,300	¥152,300

※バー材はL2000を2本取りで使用しています。※柱開き止めの長さはL1000-60(柱角サイズ)＝L940としています。

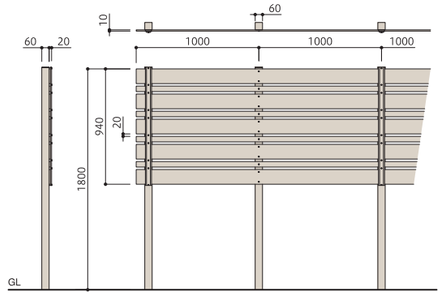

マイティウッド史上最高グレード

MIGHTY WOOD PREMIUM

マイティウッドプレミアム

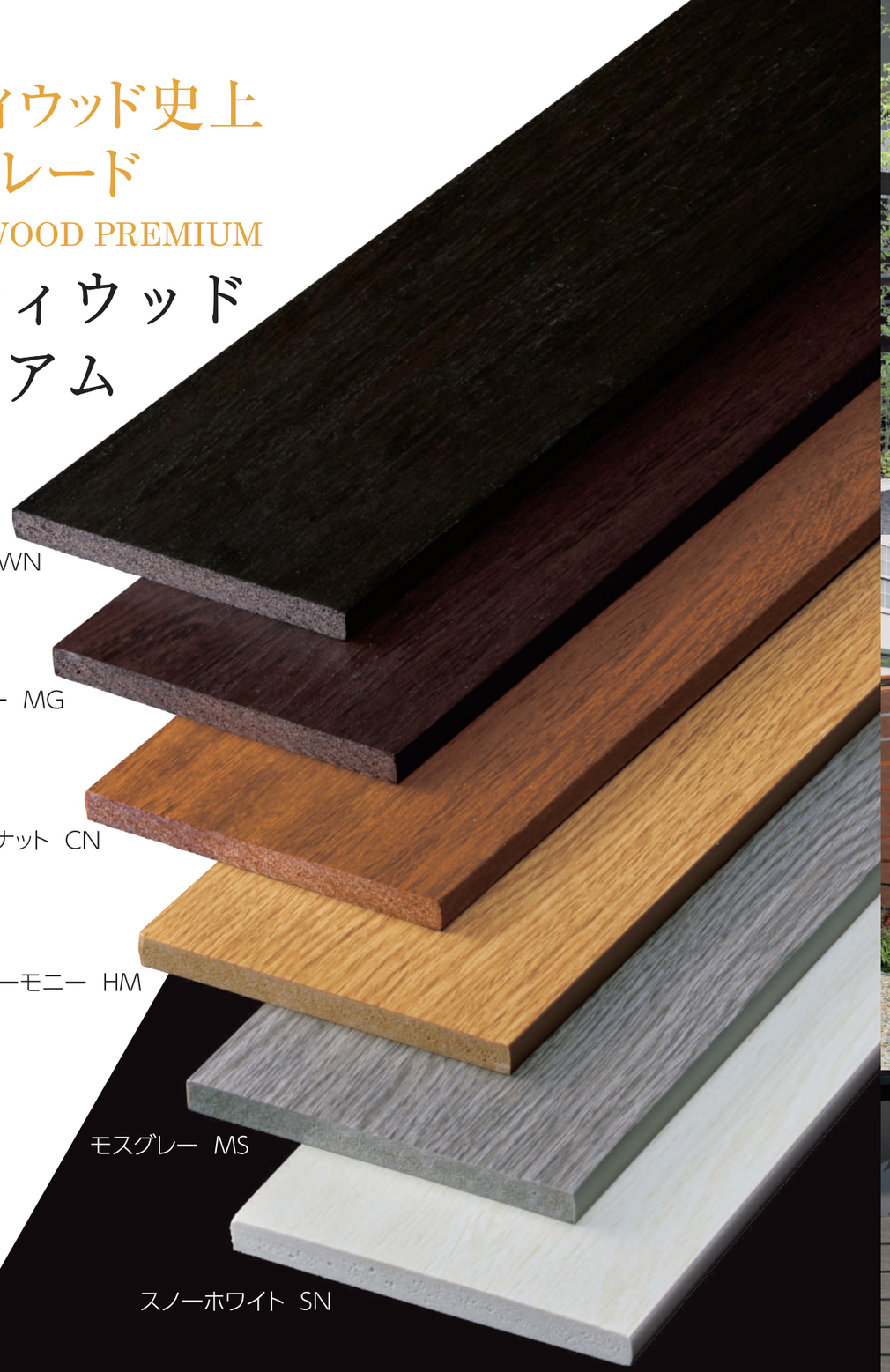

高級感を演出できる人気の6色展開となります。
独自製法による木質感でナチュラルから
より洗練されたシックまで多彩な表現が可能になりました。

WN
ウォルナット

MG
マホガニー

CN
チェスナット

HM
ハーモニー

MS
モスグレー

SN
スノーホワイト

コンセプト
各種ご案内
マイティウッドシリーズ
プレフェンス
マイティパーティションフェンス
マイティグレインフェンス
マイティフィット門扉
マイティ門扉
ラインスタイル
ラインスタイル門扉
タテイタスタイル
タテイタスタイル門扉
ニコボード
ニコボード門扉
F・メッシュフェンス&マイティウッド
施工事例・早見表・WEBシミュレータ

詳細は取扱・取付説明書をご覧ください。

現場組立フェンス MIGHTY WOOD PREMIUM

マイティウッド プレミアム

高級感のあるナチュラルな木の風合い。
独自製法による木質感とエンボス加工で、よりリアルになりました。

マイティウッド史上 最高グレード

L2400サイズ板 2024年4月より新発売

120サイズ板(L1995)のみプライスダウンしました

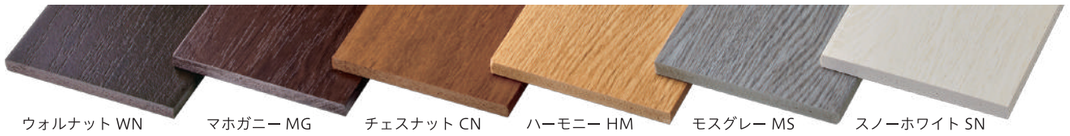

プレミアム	ウォルナット	マホガニー	チェスナット	ハーモニー	モスグレー	スノーホワイト
	WN	MG	CN	HM	MS	SN

※住宅に熱反射ガラス等の反射率の高い窓を使用されている場合、太陽光の反射により熱溶解を起こすことがありますのでご注意ください。※その他ご注意事項やお手入れにつきましてはP114・115をご覧ください。

ウォルナット WN

マホガニー MG

チェスナット CN

ハーモニー HM

モスグレー MS

スノーホワイト SN

■板の取付けにはバー材が必要です。 ※5mm すきまに関しては P27 を参照ください。「直止め仕様」については P26 を参照ください。

●バー材(1 本のバーで接合部を隠すタイプ)

- ●すきま材・スポンジ材を同梱しています。
  「バー材」には「すきま材」が必要です。「すきま材」の幅をご指定いただくと、「すきま材」をカットしてお届けします。
  板の隙間5mm～(5mm単位)をご指定ください。(隙間なしは対応しておりません。)
- ●ご指定の隙間サイズによらず、「すきま材」の10mmは最上段・最下段用として付属します。
- ●ご指定がない場合は「バー材」1本につき300mmの「すきま材」を同梱いたしますので、現場でカットしてください。
- ●下穴を開けて施工してください。●マイティウッド同様、のこぎりでカットできます。
- ●市販のドリルネジを使用する場合は35mm以上のネジをご使用ください。
- ●「すきま材」はバー材で押える部分にのみ使用します。板ネジ止め固定部分には使用しません。

■柱はアルミ柱またはコート柱のどちらかをご使用ください。

●アルミ柱 ※施工上の注意等は P7を参照ください。

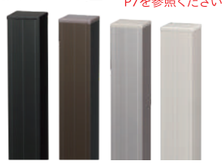

C ブラック	M ブラウン	P シルバー	C ホワイト
CB	MB	PS	CW

●アルミ木調ラミネート柱

チャコールブラウン	アーモンドブラウン	ミディアムブラウン	キャラメルベージュ	バニラホワイト
CC	AM	MD	CR	VW

●コート柱

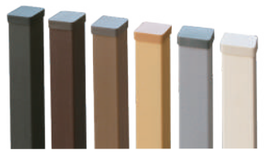

ウォルナット WN	マホガニー MG	チェスナット CN	ハーモニー HM	モスグレー MS	スノーホワイト SN
WN	MG	CN	HM	MS	SN

- ●板材と同系色の樹脂コーティング柱・芯材はサビ難い亜鉛非合金化メッキ鋼管を使用。
- ●社内腐食試験実験済(複合サイクル試験・社内検定合格)
- ●スーパードリルネジは、サビ難い丈夫なネジです。

※コート柱は板と同じ名称ですが、板色とは必ずしも一致しません。

※H1200超はブロック上への施工はできません。
- ●柱のL寸法は実寸法となります。柱の埋込分を考慮してください。
- ●柱は現場の状況(風圧など)を考慮し、角数・肉厚など強度のある柱を使用してください。
- ●施工する際は、強度や安全性について十分に検討・確認のうえ施工してください。施工されたものの責任は設計・施工されたお客様に帰属し当社の責任外となります。
- ●形材の切断面は、露出すると手などを切る恐れがあります。露出しないようにするか面取り加工など使用中に危険がないよう処理してください。

■L アングル・柱開き止め・施工治具は P30・31 をご覧ください。

■門扉 同デザインの門扉はP48～57の「マイティフィット門扉」もしくは「マイティ門扉タイプA」をご覧ください。

■対応カラー色記号・樹脂色

プレミアム	ウォルナット	マホガニー	チェスナット	ハーモニー	モスグレー	スノーホワイト
	WN	MG	CN	HM	MS	SN

■対応カラー色記号・アルミ柱

Cブラック	Mブラウン	Pシルバー	Cホワイト
CB	MB	PS	CW

アルミ木調ラミネート柱

チャコールブラウン	アーモンドブラウン	ミディアムブラウン	キャラメルベージュ	バニラホワイト
CC	AM	MD	CR	VW

■マイティウッド プレミアム規格表

Web シミュレータ P92　早見表 P94～P95

板	サイズ	厚み(mm)	長さ(mm)	品 番	定 価	対応カラー
プレミアム NEW	45サイズ	10	1995	FMWP45□□	¥1,900/枚	WN/MG/CN/HM/MS/SN
	120サイズ			FMWP120□□	¥3,300/枚	
	45サイズ	10	2400	FMWP45L□□	¥2,300/枚	
	120サイズ			FMWP120L□□	¥4,400/枚	
採光パネル(エンドキャップ・取付ネジ付)	120サイズ	10	1995	FMWSP120□□	¥12,000/枚	CB/MB/PS/CW
採光パネル エンドキャップ(2個入り・取付ネジ付)	120 サイズ			FMWSPKY□□	¥1,300/セット	CB/MB/PS/CW

※採光パネルをカットし2枚として使用する場合は、エンドキャップセットを使用してください。
※品番の□□にはカラーの色記号が入ります。

連結部材	タイプ	L(mm)	隙間サイズ	品 番	定 価	対応カラー
バー材(すきま材付)	50 / 10	2000	10mm・15mm 20mm・30mm 50mm・80mm	FJYPL20▲▲□□	¥1,900/本	WN/MG/CN/HM/MS/SN
		2500		FJYPL25▲▲□□	¥2,400/本	

※すきま材のサイズをご指定ください。すきま材のサイズで板と板の隙間が変わります。(10mm～ 以降5mm単位)
※品番の▲▲には隙間サイズ、□□にはカラーの色記号が入ります。

※アルミ柱またはコート柱を選択ください。※アルミ柱の仕様は P7 を参照ください。

柱部材	サイズ(mm)	L(mm)	柱GL上許容寸法(mm)	埋込寸法(mm)	品 番	定 価	対応カラー
選択 アルミ柱(キャップ付)	50X30 (t=1.5/1.2)	1000	800	200	FPL503010●●	¥3,200/本	CB/MB/PS/CW
		1200	1000	200	FPL503012●●	¥4,000/本	
		1500	1200	300	FPL503015●●	¥4,800/本	
	50X50(t=1.5/1.2)	2000	1600	400	FPL505020●●	¥6,500/本	
	60X60(t=1.5/1.2)	2300	1800	500	FPL606023●●	¥7,500/本	
	60X60(t=1.7/1.2)	2500	2000	500	FPL606025●●	¥9,900/本	
	70X70(t=1.7/1.2)	3000	2500	500	FPL707030●●	¥14,000/本	
	ドリルネジ(30本入/袋)	M4X35			FM435□□	¥1,300/袋	WN/MG/CN/HM/MS/SN
	柱キャップ(別途使用の場合) オプション	50X30角用			FPLKY5030△△	¥400/個	BKブラック(CB用) BRブラウン(MB用) SGシルバー(PS用) WHホワイト(CW用)
		50X50角用			FPLKY5050△△	¥450/個	
		60X60角用			FPLKY6060△△	¥500/個	
		70X70角用			FPLKY7070△△	¥550/個	
アルミ木調ラミネート柱(キャップ付)	40X40(t=1.5)	1000	800	200	FPL404010□□	¥6,300/本	CC/AM/MD/CR/VW
		1200	1000	200	FPL404012□□	¥7,200/本	
		1500	1200	300	FPL404015□□	¥8,700/本	
	60X60(t=1.5)	2300	1800	500	FPL606023□□	¥13,800/本	
	60X60(t=2)	2500	2000	500	FPL606025□□	¥17,100/本	
	ドリルネジ(30本入/袋)	M4X35			FM435□□	¥1,300/袋	WN/MG/CN/SN
	柱キャップ(別途使用の場合) オプション	40X40角用			FPLKY4040△△	¥400/個	BKブラック(CC用)/BRブラウン(AM・MD用) WHホワイト(VW用)
		60X60角用			FPLKY6060△△	¥500/個	
コート柱(キャップ付)	40X40(t=2)(鋼管 1.2+樹脂 0.8)	1000	800	200	FPLC404010□□	¥4,900/本	WN/MG/CN/HM/MS/SN
		1200	1000	200	FPLC404012□□	¥6,300/本	
		1500	1200	300	FPLC404015□□	¥7,700/本	
		2000	1600	400	FPLC404020□□	¥9,900/本	
	52X52(t=2.4)(鋼管 1.6+樹脂 0.8)	2500	2000	500	FPLC525225□□	¥16,100/本	
		2700	2200	500	FPLC525227□□	¥18,900/本	
	スーパードリルネジ(30本入/袋)	M4X35			FMS435□□	¥1,600/袋	WN/MG/CN/HM/MS/SN
	柱キャップ(別途使用の場合) オプション	40X40角用			FPLCKY4040□□	¥400/個	WN/MG/CN/HM/MS/SN
		52X52角用			FPLCKY5252□□	¥450/個	
Lアングル(取付ネジ付)		長さ 2000mm			FPLHL2000●●	¥4,200/本	CB/MB/PS/CW
柱開き止め(取付部品・ネジ付)		1000mm(現場加工)			FPLHG□□△△	¥3,300/本 ※柱間 1m あたり	△△板色： WN/MG/CN/HM/MS/SN □□アルミ形材色：CB/MB/PS/CW 板色とアルミ形材色(CB・MB・PS・CW)をご指定ください。
		1000mm一柱角サイズ(長さを指定してください。)			FPLHC□□△△	¥3,300/本 ※柱間 1m あたり	

※ブロック施工以外の場合には「Lアングル」か「柱開き止め」を選択ください。
※品番の●●、△△、□□にはカラーの色記号が入ります。

オプション品	品 番	定 価	対応カラー
施工治具(120サイズ45サイズ下穴用)	FMW120JIGU	¥3,000/個	ステンレス生地

※エンドカバーの設定はありません。 ※同デザインの門扉は P48 ～ 57 をご覧ください。 ※別途運賃がかかる場合がございます。
※予告なしに仕様を変更する場合がございます。 ※マイティウッド プレミアムは、フェンスの使用を目的としておりますので、転落防止の機能はございません。

■拾い出し例(参考セット価格)

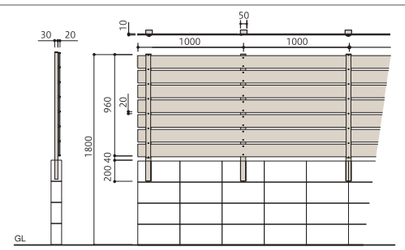

■マイティウッド プレミアム 120サイズ 7段貼り

H1000XW6000 板120サイズ 隙間20mm

部 材	サイズ	数 量	定 価
板	L1995XH120XD10	21 枚	¥69,300
バー材	L2000XW50 すきま材20mm付	2 本	¥3,800
アルミ柱	50X30角 L1200	7 本	¥28,000
ドリルネジ	M4X35 30本入	3 セット	¥3,900
合 計			¥105,000

※H1200超はブロック上の施工はできません。
※バー材はL2000を2本取りで使用しています。

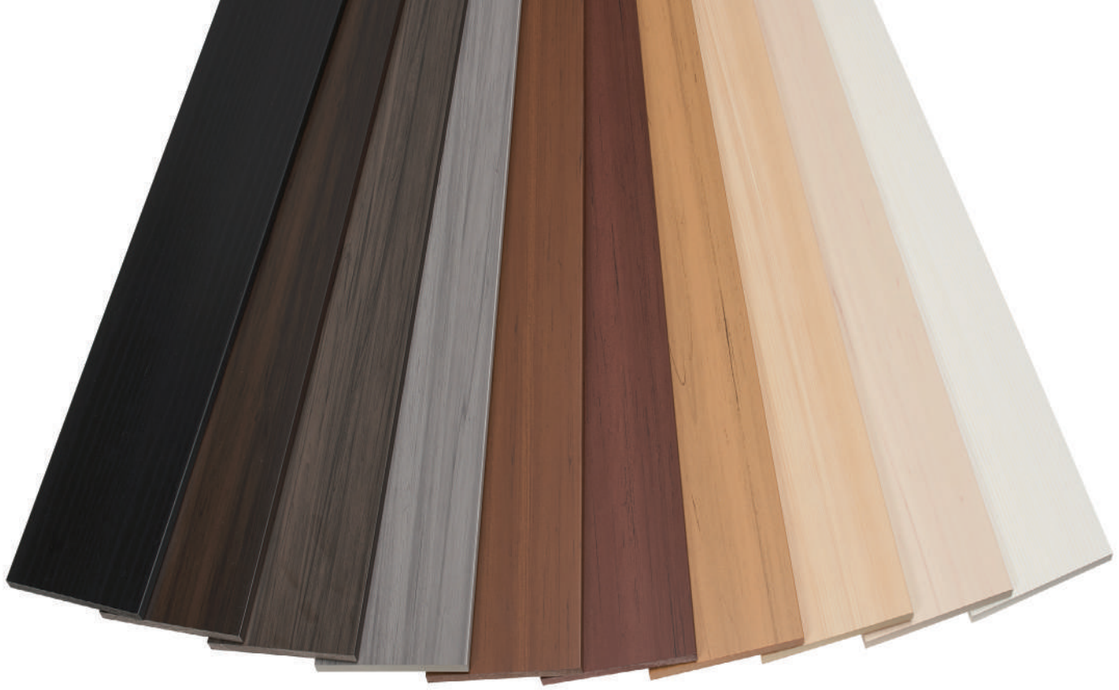

MIGHTY WOOD DECOⅡ

マイティウッドデコⅡは、トレンド10色をカラーバリエーションに設定、合計10色からお選びいただけます。外壁や玄関ドアに合わせてコーディネートしやすく幅広い住宅におすすめです。

※デコⅡは表面に耐候性向上のため光沢がございますが、経年により徐々に馴染んできます。
経年後の光沢変化が発生しても商品の性能には問題ありません。

Color Variation

- ビターブラック
- セピア
- モカ
- アッシュグレー
- マロン
- ワインブラウン
- ナチュラル
- ヒノキ
- パールホワイト
- ミルキーホワイト

BB
ビターブラック

SE
セピア

MC
モカ

AG
アッシュグレー

MR
マロン

WB
ワインブラウン

NL
ナチュラル

HK
ヒノキ

PW
パールホワイト

MW
ミルキーホワイト

コンセプト
各種ご案内
マイティウッドシリーズ
プレフェンス
マイティパーティションフェンス
マイティグレインフェンス
マイティフィット門扉
マイティ門扉
ラインスタイル門扉
タテイタスタイル門扉
ニコボード
ニコボード門扉
F・メッシュフェンス&マイティウッド
施工事例・早見表・Webシミュレータ

詳細は取扱・取付説明書をご覧ください。

MIGHTY WOOD DECO Ⅱ

マイティウッド デコⅡ

※デコⅡは表面に耐候性向上のため光沢がございますが、経年により徐々に馴染んできます。
経年後の光沢変化が発生しても商品の性能には問題ありません。

マイティウッドプレミアム・ベーシックに比べ、低価格。よりあざやかになった木目を選べる全10色。

ビターブラック BB　セピア SE　モカ MC　アッシュグレー AG　マロン MR　ワインブラウン WB　ナチュラル NL　ヒノキ HK　パールホワイト PW　ミルキーホワイト MW

デコⅡ	ビターブラック	セピア	モカ	アッシュグレー	マロン	ワインブラウン	ナチュラル	ヒノキ	パールホワイト	ミルキーホワイト
	BB	SE	MC	AG	MR	WB	NL	HK	PW	MW

※住宅に熱反射ガラス等の反射率の高い窓を使用されている場合、太陽光の反射により熱溶解を起こすことがありますのでご注意ください。
※その他ご注意事項やお手入れにつきましてはP114･115をご覧ください。

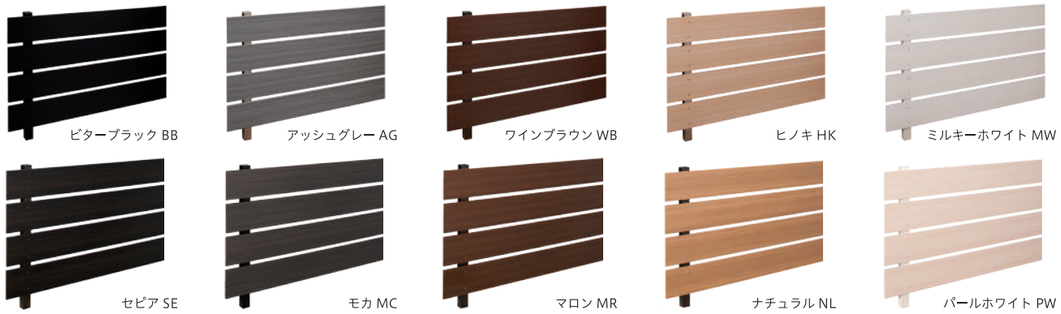

■板の取付けにはバー材が必要です。※5mm すきまに関しては P27 を参照ください。「直止め仕様」については P26 を参照ください。

●バー材（1 本のバーで接合部を隠すタイプ）

●すきま材・スポンジ材を同梱しています。
「バー材」には「すきま材」が必要です。「すきま材」の幅をご指定いただくと、「すきま材」をカットしてお届けします。
板の隙間5mm～（5mm単位）をご指定ください。（隙間なしは対応しておりません。）
●ご指定の隙間サイズによらず、「すきま材」の10mmは最上段・最下段用として付属します。
●ご指定がない場合は「バー材」1本につき300mmの「すきま材」を同梱いたしますので、現場でカットしてください。
●下穴を開けて施工してください。●マイティウッド同様、のこぎりでカットできます。
●市販のドリルネジを使用する場合は35mm以上のネジをご使用ください。
●「すきま材」はバー材で押える部分にのみ使用します。板ネジ止め固定部分には使用しません。

■柱はアルミ柱またはコート柱のどちらかをご使用ください。

●アルミ柱 ※施工上の注意等はP7を参照ください。

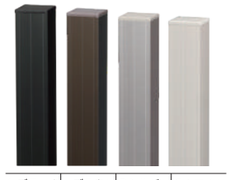

C ブラック	M ブラウン	P シルバー	C ホワイト
CB	MB	PS	CW

●アルミ木調ラミネート柱

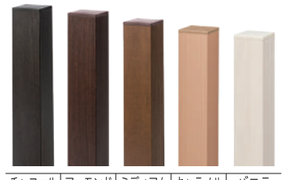

チャコールブラウン	アーモンドブラウン	ミディアムブラウン	キャラメルベージュ	バニラホワイト
CC	AM	MD	CR	VW

●コート柱

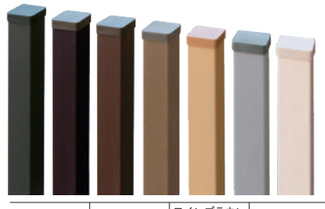

モカ MC	セピア SE	ワインブラウン WB	マロン MR	ナチュラル NL ヒノキ HK	アッシュグレー AG	パールホワイト PW ミルキーホワイト MW
MC	SE	WB	MR	NL･HK	AG	PW･MW

●板材と同系色の樹脂コーティング柱・芯材はサビ難い亜鉛非合金化メッキ鋼管を使用。
●社内腐食試験実験済（複合サイクル試験・社内検定合格）
●スーパードリルネジは、サビ難い丈夫なネジです。
※コート柱にビターブラックの設定はありません。
※コート柱は板と同じ名称ですが、板色とは必ずしも一致しません。

※H1200超はブロック上への施工はできません。
●柱のL寸法は実寸法となります。柱の埋込分を考慮してください。
●柱は現場の状況（風圧など）を考慮し、角数・肉厚など強度のある柱を使用してください。
●施工する際は、強度や安全性について十分に検討・確認のうえ施工してください。施工されたものの責任は設計・施工されたお客様に帰属し当社の責任外となります。
●形材の切断面は、露出すると手などを切る恐れがあります。露出しないようにするか面取り加工など使用中に危険がないよう処理してください。

■Lアングル・柱開き止め・エンドカバー・施工治具はP30・31をご覧ください。

■門扉　同デザインの門扉はP48～57の「マイティフィット門扉」もしくは「マイティ門扉タイプA」をご覧ください。

■対応カラー色記号・樹脂色

デコⅡ	ビターブラック	セピア	モカ	アッシュグレー	マロン	ワインブラウン	ナチュラル	ヒノキ	パールホワイト	ミルキーホワイト
	BB	SE	MC	AG	MR	WB	NL	HK	PW	MW

■対応カラー色記号・アルミ柱

C ブラック	M ブラウン	P シルバー	C ホワイト
CB	MB	PS	CW

アルミ木調ラミネート柱

チャコールブラウン	アーモンドブラウン	ミディアムブラウン	キャラメルベージュ	バニラホワイト
CC	AM	MD	CR	VW

■マイティウッド デコⅡ規格表

Web シミュレータ P92　早見表　P94～P95

板	サイズ	厚み(mm)	長さ(mm)	品　番	定　価	対応カラー
デコⅡ	45サイズ	10	1995	FMWD245□□	¥1,500 / 枚	BB/SE/MC/WB/MR/NL/HK/AG/PW/MW
	120サイズ			FMWD2120□□	¥3,000 / 枚	
	45サイズ		2400 ※1	FMWD245L□□	¥2,100 / 枚	
	120サイズ			FMWD2120L□□	¥4,200 / 枚	
採光パネル（エンドキャップ・取付ネジ付）	120サイズ		1995	FMWSP120□□	¥12,000 / 枚	CB/MB/PS/CW
採光パネル エンドキャップ（2個入り・取付ネジ付）	120 サイズ			FMWSPKY□□	¥1,300 / セット	CB/MB/PS/CW

※採光パネルをカットし2枚として使用する場合は、エンドキャップセットを使用してください。※1 長さ2400は端部用となります。柱ピッチ1200での施工はできません。品番の□□にはカラーの色記号が入ります。

連結部材	タイプ	L(mm)	隙間サイズ	品　番	定　価	対応カラー
バー材（すきま材付）	50 / 10	2000	10mm･15mm 20mm･30mm 50mm･80mm	FJYDL20▲▲□□	¥1,400 / 本	BB/SE/MC/WB/MR/NL/HK/AG/PW/MW
		2500		FJYDL25▲▲□□	¥1,700 / 本	

※すきま材のサイズをご指定ください。すきま材のサイズで板と板の隙間が変わります。（10mm～ 以降5mm単位）
※品番の▲▲には隙間サイズ、□□にはカラーの色記号が入ります。

※アルミ柱またはコート柱を選択ください。※アルミ柱の仕様は P7 を参照ください。

	柱部材	サイズ(mm)	L(mm)	柱GL上許容寸法(mm)	埋込寸法(mm)	品　番	定　価	対応カラー
選択	アルミ柱（キャップ付）	50X30 (t=1.5/1.2)	1000	800	200	FPL503010●●	¥3,200 / 本	CB/MB/PS/CW
			1200	1000	200	FPL503012●●	¥4,000 / 本	
			1500	1200	300	FPL503015●●	¥4,800 / 本	
		50X50(t=1.5/1.2)	2000	1600	400	FPL505020●●	¥6,500 / 本	
		60X60(t=1.5/1.2)	2300	1800	500	FPL606023●●	¥7,500 / 本	
		60X60(t=1.7/1.2)	2500	2000	500	FPL606025●●	¥9,900 / 本	
		70X70(t=1.7/1.2)	3000	2500	500	FPL707030●●	¥14,000 / 本	
		ドリルネジ(30本入/袋)	M4X35			FM435□□	¥1,300 / 袋	BB/SE/MC/WB/MR/NL/HK/AG/PW/MW
		柱キャップ（別途使用の場合） オプション	50X30角用			FPLKY5030△△	¥400 / 個	BKブラック（CB用） BRブラウン（MB用） SGシルバー（PS用） WHホワイト（CW用）
			50X50角用			FPLKY5050△△	¥450 / 個	
			60X60角用			FPLKY6060△△	¥500 / 個	
			70X70角用			FPLKY7070△△	¥550 / 個	
	アルミ木調ラミネート柱（キャップ付）	40X40(t=1.5)	1000	800	200	FPL404010□□	¥6,300 / 本	CC/AM/MD/CR/VW
			1200	1000	200	FPL404012□□	¥7,200 / 本	
			1500	1200	300	FPL404015□□	¥8,700 / 本	
		60X60(t=1.5)	2300	1800	500	FPL606023□□	¥13,800 / 本	
		60X60(t=2)	2500	2000	500	FPL606025□□	¥17,100 / 本	
		ドリルネジ(30本入/袋)	M4X35			FM435□□	¥1,300 / 袋	BB/SE/MC/WB/MR/NL/HK/AG/PW/MW
		柱キャップ（別途使用の場合） オプション	40X40角用			FPLKY4040△△	¥400 / 個	BKブラック（CC用）/BRブラウン（AM･MD用）
			60X60角用			FPLKY6060△△	¥500 / 個	BEベーシュ（CR用）/WHホワイト（VW用）
	コート柱（キャップ付）	40X40(t=2)（鋼管 1.2＋樹脂 0.8）	1000	800	200	FPLC404010□□	¥4,900 / 本	SE/MC/WB/MR/NL/HK/AG/PW/MW
			1200	1000	200	FPLC404012□□	¥6,300 / 本	
			1500	1200	300	FPLC404015□□	¥7,700 / 本	
			2000	1600	400	FPLC404020□□	¥9,900 / 本	
		52X52(t=2.4)（鋼管 1.6＋樹脂 0.8）	2500	2000	500	FPLC525225□□	¥16,100 / 本	
			2700	2200	500	FPLC525227□□	¥18,900 / 本	
		スーパードリルネジ(30本入/袋)	M4X35			FMS435□□	¥1,600 / 袋	SE/MC/WB/MR/NL/HK/AG/PW/MW
		柱キャップ（別途使用の場合） オプション	40X40角用			FPLCKY4040□□	¥400 / 個	SE/MC/WB/MR/NL/HK/AG/PW/MW
			52X52角用			FPLCKY5252□□	¥450 / 個	
	Lアングル（取付ネジ付）		長さ 2000mm			FPLHL2000●●	¥4,200 / 本	CB/MB/PS/CW
	柱開き止め（取付部品・ネジ付）		1000mm（現場加工）			FPLHG□□△△	¥3,300 / 本 ※柱間 1m あたり	△△板色： BB/SE/MC/WB/MR/NL/HK/AG/PW/MW □□アルミ形材色：CB/MB/PS/CW 板色とアルミ形材色（CB･MB･PS･CW）をご指定ください。
			1000mm一柱角サイズ（長さを指定してください。）			FPLHC□□△△	¥3,300 / 本 ※柱間 1m あたり	

※ブロック施工以外の場合には「Lアングル」か「柱開き止め」を選択ください。
※品番の●●、△△、□□にはカラーの色記号が入ります。

オプション品	長さ(mm)	品　番	定　価	対応カラー
コ字エンドカバー（ネジ付）	2000	FEC□□	¥2,700 / 本	BB/SE/MC/WB/MR/NL/HK/AG/PW/MW
施工治具（120サイズ45サイズ下穴用）		FMW120JIGU	¥3,000 / 個	ステンレス生地

※品番の□□にはカラーの色記号が入ります。

※同デザインの門扉は P48 ～ 57 をご覧ください。　※別途運賃がかかる場合がございます。
※予告なしに仕様を変更する場合がございます。　※マイティウッド デコⅡは、フェンスの使用を目的としておりますので、転落防止の機能はございません。

■拾い出し例（参考セット価格）

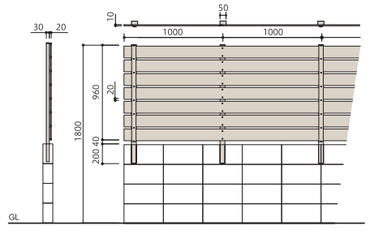

■マイティウッド デコⅡ　120サイズ　7段貼り

H1000XW6000 板120サイズ 隙間20mm

部　材	サイズ	数　量	定　価
板	L1995XH120XD10	21 枚	¥63,000
バー材	L2000XW50 すきま材20mm付	2 本	¥2,800
アルミ柱	50X30角 L1200	7 本	¥28,000
ドリルネジ	M4X35　30本入	3 セット	¥3,900
合　計			¥97,700

※H1200超はブロック上の施工はできません。
※バー材はL 2000を2本取りで使用しています。

詳細は取扱・取付説明書をご覧ください。

MIGHTY WOOD BASIC

マイティウッド ベーシック

色合いで木目調を表現した板。マイティウッドのロングセラー。

ベーシック	ダークブラウン	ノーブルブラウン	チークブラウン	シンプルウッド	イエローグリーン	オフホワイト	パステルブルー
	DB	NB	TB	SW	YG	OW	PB

※住宅に熱反射ガラス等の反射率の高い窓を使用されている場合、太陽光の反射により熱溶解を起こすことがありますのでご注意ください。
※その他ご注意事項やお手入れにつきましてはP114・115をご覧ください。

■板の取付けにはバー材が必要です。 ※5mm すきまに関しては P27 を参照ください。「直止め仕様」については P26 を参照ください。

●バー材（1 本のバーで接合部を隠すタイプ）

※バー材のWサイズが「W50」に変更になりました。

●すきま材・スポンジ材を同梱しています。
「バー材」には「すきま材」が必要です。「すきま材」の幅をご指定いただくと、「すきま材」をカットしてお届けします。
板の隙間5mm～（5mm単位）をご指定ください。（隙間なしは対応しておりません。）
●ご指定の隙間サイズによらず、「すきま材」の10mmは最上段・最下段用として付属します。
●ご指定がない場合は「バー材」1本につき300mmの「すきま材」を同梱いたしますので、現場でカットしてください。
●下穴を開けて施工してください。●マイティウッド同様、のこぎりでカットできます。
●市販のドリルネジを使用する場合は35mm以上のネジをご使用ください。
●「すきま材」はバー材で押える部分にのみ使用します。板ネジ止め固定部分には使用しません。

■柱はアルミ柱またはコート柱のどちらかをご使用ください。

●アルミ柱 ※施工上の注意等はP7を参照ください。

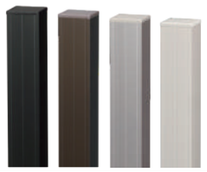

C ブラック	M ブラウン	P シルバー	C ホワイト
CB	MB	PS	CW

●アルミ木調ラミネート柱

チャコールブラウン	アーモンドブラウン	ミディアムブラウン	キャラメルベージュ	バニラホワイト
CC	AM	MD	CR	VW

●コート柱

ダークブラウン DB	ノーブルブラウン NB	チークブラウン TB	シンプルウッド SW	イエローグリーン YG	オフホワイト OW
DB	NB	TB	SW	YG	OW

●板材と同系色の樹脂コーティング柱・芯材はサビ難い亜鉛非合金化メッキ鋼管を使用。
●社内腐食試験実験済（複合サイクル試験・社内検定合格）
●スーパードリルネジは、サビ難い丈夫なネジです。
※パステルブルーの設定はございません。
※コート柱は板と同じ名称ですが、板色とは必ずしも一致しません。

※H1200超はブロック上への施工はできません。
●柱のL寸法は実寸法となります。柱の埋込分を考慮してください。
●柱は現場の状況（風圧など）を考慮し、角数・肉厚など強度のある柱を使用してください。
●施工する際は、強度や安全性について十分に検討・確認のうえ施工してください。施工されたものの責任は設計・施工されたお客様に帰属し当社の責任外となります。
●形材の切断面は、露出すると手などを切る恐れがあります。露出しないようにするか面取り加工など使用中に危険がないよう処理してください。

■Lアングル・柱開き止め・エンドカバー・施工治具はP30・31をご覧ください。

■門扉　同デザインの門扉はP48～57の「マイティフィット門扉」もしくは「マイティ門扉タイプA」をご覧ください。

■拾い出し例（参考セット価格）

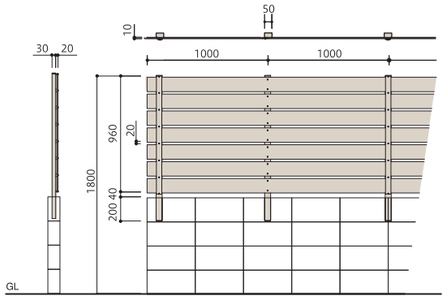

■マイティウッド　ベーシック　120 サイズ　7 段貼り
H1000XW6000 板120サイズ 隙間20mm

部　材	サイズ	数　量	定　価
板	L1995XH120XD10	21枚	￥69,300
バー材	L2000XW50 すきま材20mm付	2本	￥3,200
アルミ柱	50X30角 L1200	7本	￥28,000
ドリルネジ	M４X35 30本入	3セット	￥3,900
合　計			￥104,400

※H1200超はブロック上の施工はできません。
※バー材はＬ2000を2本取りで使用しています。

■対応カラー色記号・樹脂色

ベーシック	ダークブラウン	ノーブルブラウン	チークブラウン	シンプルウッド	イエローグリーン	オフホワイト	パステルブルー
	DB	NB	TB	SW	YG	OW	PB

■対応カラー色記号・アルミ柱

C ブラック	M ブラウン	P シルバー	C ホワイト
CB	MB	PS	CW

アルミ木調ラミネート柱

チャコールブラウン	アーモンドブラウン	ミディアムブラウン	キャラメルベージュ	バニラホワイト
CC	AM	MD	CR	VW

■ マイティウッド　ベーシック規格表

Web シミュレータ P92　早見表　P94～P97

板	サイズ	厚み（mm）	長さ（mm）	品　番	定　価	対応カラー
ベーシック	45 サイズ	10	1995	FMWB45□□	￥1,700/枚	DB/NB/TB/SW/OW/YG/PB
	90 サイズ			FMWB90□□	￥3,000/枚	DB/NB/TB/SW/OW
	120 サイズ			FMWB120□□	￥3,300/枚	DB/NB/TB/SW/OW/YG/PB
	140 サイズ			FMWB140□□	￥3,700/枚	
採光パネル（エンドキャップ・取付ネジ付）	120 サイズ			FMWSP120□□	￥12,000/枚	CB/MB/PS/CW
採光パネル エンドキャップ(2個入り・取付ネジ付)	120 サイズ			FMWSPKY□□	￥1,300/セット	CB/MB/PS/CW

※採光パネルをカットし2枚として使用する場合は、エンドキャップセットを使用してください。
※品番の□□にはカラーの色記号が入ります。

連結部材	タイプ	L（mm）	隙間サイズ	品　番	定　価	対応カラー
バー材（すきま材付）	50 / 10	2000	10mm・15mm 20mm・30mm 50mm・80mm	FJYBL20▲▲□□	￥1,600/本	DB/NB/TB/SW/OW/YG/PB
		2500		FJYBL25▲▲□□	￥1,800/本	

※バー材のWサイズが「W50」に変更になりました。　※すきま材のサイズをご指定ください。すきま材のサイズで板と板の隙間が変わります。（10mm～ 以降5mm単位）
※品番の▲▲には隙間サイズ、□□にはカラーの色記号が入ります。

※アルミ柱またはコート柱を選択ください。※アルミ柱の仕様は P7 を参照ください。

柱部材	サイズ（mm）	L（mm）	柱 GL 上許容寸法（mm）	埋込寸法（mm）	品　番	定　価	対応カラー
選択 アルミ柱（キャップ付）	50X30 (t=1.5/1.2)	1000	800	200	FPL503010●●	￥3,200/本	CB/MB/PS/CW
		1200	1000	200	FPL503012●●	￥4,000/本	
		1500	1200	300	FPL503015●●	￥4,800/本	
	50X50(t=1.5/1.2)	2000	1600	400	FPL505020●●	￥6,500/本	
	60X60(t=1.5/1.2)	2300	1800	500	FPL606023●●	￥7,500/本	
	60X60(t=1.7/1.2)	2500	2000	500	FPL606025●●	￥9,900/本	
	70X70(t=1.7/1.2)	3000	2500	500	FPL707030●●	￥14,000/本	
	ドリルネジ(30本入/袋)	M４X35			FM435□□	￥1,300/袋	DB/NB/TB/SW/OW/YG/PB
	柱キャップ（別途使用の場合） オプション	50X30角用			FPLKY5030△△	￥400/個	BKブラック（CB用） BRブラウン（MB用） SGシルバー（PS用） WHホワイト（CW用）
		50X50角用			FPLKY5050△△	￥450/個	
		60X60角用			FPLKY6060△△	￥500/個	
		70X70角用			FPLKY7070△△	￥550/個	
アルミ木調ラミネート柱（キャップ付）	40X40(t=1.5)	1000	800	200	FPL404010□□	￥6,300/本	CC/AM/MD/CR/VW
		1200	1000	200	FPL404012□□	￥7,200/本	
		1500	1200	300	FPL404015□□	￥8,700/本	
	60X60(t=1.5)	2300	1800	500	FPL606023□□	￥13,800/本	
	60X60(t=2)	2500	2000	500	FPL606025□□	￥17,100/本	
	ドリルネジ(30本入/袋)	M４X35			FM435□□	￥1,300/袋	DB/NB/TB/SW/OW/YG/PB
	柱キャップ（別途使用の場合） オプション	40X40角用			FPLKY4040△△	￥400/個	BKブラック（CC用）/BRブラウン（AM・MD用） BEベーシュ（CR用）/WHホワイト（VW用）
		60X60角用			FPLKY6060△△	￥500/個	
コート柱（キャップ付）	40X40(t=2)（鋼管 1.2＋樹脂 0.8）	1000	800	200	FPLC404010□□	￥4,900/本	DB/NB/TB/SW/OW/YG
		1200	1000	200	FPLC404012□□	￥6,300/本	
		1500	1200	300	FPLC404015□□	￥7,700/本	
		2000	1600	400	FPLC404020□□	￥9,900/本	
	52X52(t=2.4)（鋼管 1.6＋樹脂 0.8）	2500	2000	500	FPLC525225□□	￥16,100/本	
		2700	2200	500	FPLC525227□□	￥18,900/本	
	スーパードリルネジ(30本入/袋)	M４X35			FMS435□□	￥1,600/袋	DB/NB/TB/SW/OW/YG
	柱キャップ（別途使用の場合） オプション	40X40角用			FPLCKY4040□□	￥400/個	DB/NB/TB/SW/OW/YG
		52X52角用			FPLCKY5252□□	￥450/個	
Lアングル（取付ネジ付）		長さ 2000mm			FPLHL2000●●	￥4,200/本	CB/MB/PS/CW
柱開き止め（取付部品・ネジ付）		1000mm（現場加工）			FPLHG□□△△	￥3,300/本 ※柱間 1m あたり	△△板色：DB/NB/TB/SW/OW/YG/PB □□アルミ形材色：CB/MB/PS/CW 板色とアルミ形材色（CB・MB・PS・CW）をご指定ください。
		1000mm一柱角サイズ（長さを指定してください。）			FPLHC□□△△	￥3,300/本 ※柱間 1m あたり	

※ブロック施工以外の場合には「Lアングル」か「柱開き止め」を選択ください。
※品番の●●、△△、□□にはカラーの色記号が入ります。

オプション品	長さ（mm）	品　番	定　価	対応カラー
コ字エンドカバー（ネジ付）	2000	FEC□□	￥2,700/本	DB/NB/TB/SW/OW/YG/PB
施工治具（120 サイズ 45 サイズ下穴用）		FMW120JIGU	￥3,000/個	ステンレス生地

※品番の□□にはカラーの色記号が入ります。

※同デザインの門扉はP48～57をご覧ください。
※別途運賃がかかる場合があります。
※マイティウッド ベーシックは、フェンスの使用を目的としておりますので、転落防止の機能はございません。
※予告なしに仕様を変更する場合がございます。

マイティウッド 直止め仕様:デコII アッシュグレー

マイティウッド 5mmすきま材:デコII ミルキーホワイト

NEW MIGHTY WOOD マイティウッド 直止め仕様

バー材仕様とは違ったデザインをご提案できます。隙間も自由に設計可能です。

取扱・取付説明書はこちらでご覧ください。

■平大ドリルネジ カラー

※ベーシックにもカラーをご用意しております。

平大ドリルネジは、各板と「同系色のネジ」と「生地(SUS)色のネジ」のいずれかを、お好みに合わせて選択してください。

デコII板	ビターブラックBB	セピアSE	モカMC	アッシュグレーAG	マロンMR	ワインブラウンWB	ナチュラルNL	ヒノキHK	パールホワイトPW	ミルキーホワイトMW
同系色	●	●	●	●	●	●	●	●	●	●
生地色(SUS)	●	●	●	●	●	●	●	●	●	●

プレミアム板	ウォルナットWN	マホガニーMG	チェスナットCN	ハーモニーHM	モスグレーMS	スノーホワイトSN
同系色	●	●	●	●	●	●
生地色(SUS)	●	●	●	●	●	●

●直止め仕様用 穴あけ治具(120・45・140サイズ用)

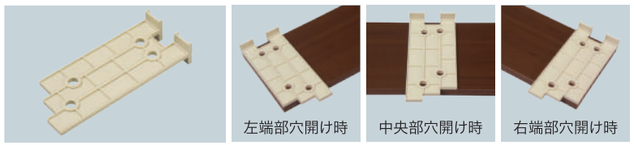

※板材と柱には必ず下穴を開けてからビス打ちしてください。下穴を開けないと板が割れる事があります。
※写真は120板穴あけの場合です。

■マイティウッド 直止め仕様 規格表

柱部材	サイズ(mm)	L(mm)	柱GL上許容寸法(mm)	埋込寸法(mm)	品番	定価	対応カラー
アルミ柱(キャップ付)	60×30(t=1.5/1.2)	1000	800	200	FPL603010●●	¥3,400/本	CB/MB/PS/CW
		1200	1000	200	FPL603012●●	¥4,200/本	
		1500	1200	300	FPL603015●●	¥5,000/本	
	60×60(t=1.5/1.2)	2000	1600	400	FPL606020●●	¥7,000/本	
		2300	1800	500	FPL606023●●	¥7,500/本	
	60×60(t=1.7/1.2)	2500	2000	500	FPL606025●●	¥9,900/本	
	70×70(t=1.7/1.2)	3000	2500	500	FPL707030●●	¥14,000/本	
	平大ドリルネジ(35本入/袋)	Φ4×35			FHOM435□□	¥1,600/袋	BB/SE/MC/WB/MR/NL/HK/AG/PW/MW/WN/MG/CN/HM/MS/SN DB/NB/TB/SW/OW/YG/PB/SU(生地)
	柱キャップ(別途使用の場合)	60×30角用			FPLKY6030△△	¥450/個	BKブラック(CB用) BRブラウン(MB用) SGシルバー(PS用) WHホワイト(CW用)
		60×60角用			FPLKY6060△△	¥500/個	
		70×70角用			FPLKY7070△△	¥550/個	
直止め仕様用穴あけ治具		板140・120・45サイズ穴あけ用(樹脂製)			FZD140120JIGU	¥300/個	ホワイト色
Lアングル(取付ネジ付)		長さ 2000mm			FPLHL2000●●	¥4,200/本	CB/MB/PS/CW
柱開き止め(取付部品・ネジ付)		1000mm(現場加工)			FPLHG□□△△	¥3,300/本 ※柱間1mあたり	△△板色:BB/SE/MC/WB/MR/NL/HK/AG/PW/MW/WN/MG/CN/HM/MS/SN DB/NB/TB/SW/OW/YG/PB □□アルミ形材色:CB/MB/PS/CW 板色とアルミ形材色(CB/MB/PS/CW)をご指定ください。
		1000ー柱角サイズ(長さを指定してください)			FPLHC□□△△	¥3,300/本 ※柱間1mあたり	
板間すきま用スペーサー		10mm 15mm 20mm(各6個入)			FZDSKM101520	¥500/セット	

※品番の●●、△△、□□にはカラーの色記号が入ります。

※H2000 超の場合には、「L アングル」か「柱開き止め」を選択ください。
※60×30(t=1.5/1.2)のアルミ柱は、ブロックの穴形状によりコア抜きが必要になる場合があります。

※マイティウッドは、フェンスの使用を目的としておりますので、転落防止の機能はございません。※予告なしに仕様を変更する場合がございます。
※別途運賃がかかる場合がございます。※ご注意事項やお手入れにつきましては【P114・115】をご覧ください。

NEW MIGHTY WOOD マイティウッド 5mmすきま材

バー材仕様では業界初!より目隠し効果の高いご提案が可能となりました。

取扱・取付説明書はこちらでご覧ください。

マイティウッド プレミアム チェスナット

すきま5mm

■5mmすきま材

5mm専用のすきま材で施工します。※通常の隙間の施工より工程数がかかります。

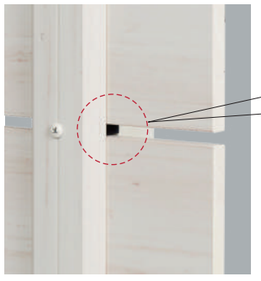

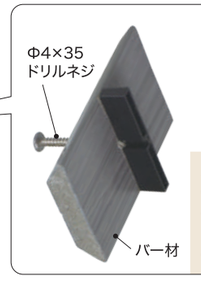

■5mmすきま材(樹脂成型品)

施工手順
❶5mmすきま材に両面テープを貼る
❷簡易治具を使ってすきま材をバー材に貼る
❸すきま材側から下穴を開ける

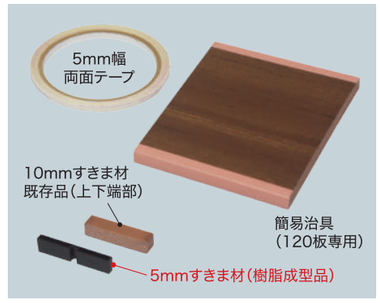

■マイティウッド 5mmすきま材仕様 規格表

連結部材	タイプ	L(mm)	隙間サイズ	品番	定価	対応カラー
デコII バー材(すきま材付)	50 / 10	2000	5mmすきま材(ブラック):15個、10mmすきま材:6個(両面テープ入)	FJYDL2005□□	¥3,600/本	BB/SE/MC/WB/MR/NL/HK/AG/PW/MW
		2500	5mmすきま材(ブラック):20個、10mmすきま材:6個(両面テープ入)	FJYDL2505□□	¥5,100/本	
プレミアム バー材(すきま材付)	50 / 10	2000	5mmすきま材(ブラック):15個、10mmすきま材:6個(両面テープ入)	FJYPL2005□□	¥3,900/本	WN/MG/CN/HM/MS/SN
		2500	5mmすきま材(ブラック):20個、10mmすきま材:6個(両面テープ入)	FJYPL2505□□	¥5,500/本	
ベーシック バー材(すきま材付)	50 / 10	2000	5mmすきま材(ブラック):15個、10mmすきま材:6個(両面テープ入)	FJYBL2005□□	¥3,700/本	DB/NB/TB/SW/OW/YG/PB
		2500	5mmすきま材(ブラック):20個、10mmすきま材:6個(両面テープ入)	FJYBL2505□□	¥5,300/本	
追加用 5mmすきま材 ※1			5mmすきま材:20個	FJYDSK520BK	¥3,000/セット	ブラック
追加用 両面テープ(幅5mm 長さ5m) ※1			すきま材 約80個分	FJYDSK5TPBK	¥800/セット	

※すきま材5mmはブラック色のみの設定です。最上部と最下部のすきま材(10mm)は、バー材近似色となります。
※1. 45サイズ・90サイズを使用する場合には、追加すきま材を使用してください。

※品番の□□にはカラーの色記号が入ります。

※リサイクル材を使用しているため、色の濃淡や色調変化、木目模様が多少異なる場合がございます。※印刷の都合上、色は実物と多少異なる場合がございますので、サンプルにてご確認ください。

マイティウッド縦貼りタイプ
オフホワイト

現場組立フェンス　MIGHTY WOOD

マイティウッド　縦貼りタイプ

どこか懐かしい板塀の雰囲気を醸しだす縦貼りタイプ。

取扱・取付説明書は
こちらでご覧ください。

縦にすっと伸びる板の隙間が、見る人に軽快感を与えます。また通常のマイティウッド同様、見た目の美しさはもちろん価格を抑え、ローコスト化を実現しました。

■施工に際して

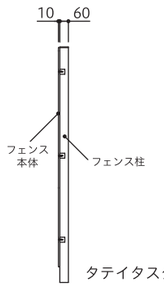

①板幅とすきま材(施工治具)の合計寸法と柱ピッチが必ずずれます。
　方法　a：現場にて幅切り詰めをします。
　方法　b：柱ピッチ、もしくは板間の隙間で調整します。
②横桟取付金具を用い、横桟を柱に取付けます。(横桟1本当り φ4×13ドリルネジ(細目)×6本)
③左から1枚目の板を柱側面に合わせφ4×35ドリルネジで横桟に取付けします。
④板の垂直性を確認しながら取付します。
　※③④を繰り返しながら右方向に貼り込みます。

タテイタスタイルよりもフェンスの幅が少ないフェンスです。

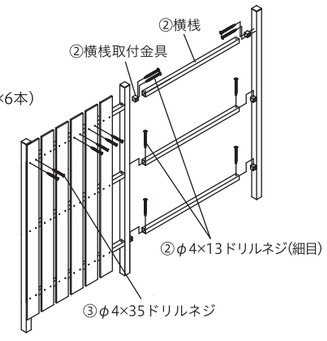

■価　格

柱(アルミ形材・キャップ付) 縦貼りタイプ用横桟(アルミ形材)　※施工上の注意等はP7を参照ください。※板・ネジ等の価格はP19・23・25をご覧ください。

部　材	角寸法	柱長さ L (mm)	柱 GL 以上 許容寸法(mm) 縦貼りタイプ	埋込長さ (mm)	品　番	定　価 (1本あたり)	対応カラー
アルミ柱 (キャップ付)	35X35(t=2)	1000	800	200	FPL353510●●	¥3,500/本	CB/MB/PS/CW
		1200	1000	200	FPL353512●●	¥4,500/本	
		1500	1200	300	FPL353515●●	¥5,700/本	
	50X50(t=1.5/1.2)	2000	1600	400	FPL505020●●	¥6,500/本	
	60X60(t=1.5/1.2)	2300	1800	500	FPL606023●●	¥7,500/本	
	60X60(t=1.7/1.2)	2500	2000	500	FPL606025●●	¥9,900/本	
縦貼りタイプ用横桟	35 x 35(t=2)(部品、ネジ付)				FPLY35●●	¥3,500/本	
板間すきま用スペーサー L300mm(現場カット)	現場任意すきま施工用樹脂板				FMWSKM30	¥500/セット	
板間すきま用スペーサー	10mm・15mm・20mm(各 6 個入)				FZDSKM101520	¥500/セット	

※板間すきま用スペーサーL300mmは現場のすきま寸法に応じてカットして使用してください。

※マイティウッドは、フェンスの使用を目的としておりますので、
　転落防止の機能はございません。

※品番の●●にはカラーの色記号が入ります。
※縦貼りタイプに50 x 30・60 x 30の柱は奥行き方向の幅不足のため、使用できません。
※横桟の長さは1000(現場加工)もしくは1000ー柱角サイズをご指定ください。

現場組立フェンス　MIGHTY WOOD

マイティウッド 採光パネル

光を手にするマイティウッド、登場。

取扱・取付説明書は
こちらでご覧ください。

プライバシーを確保しながら、
自然の光を取り入れたい。
そんなお客様のご要望に
お応えして、登場!!

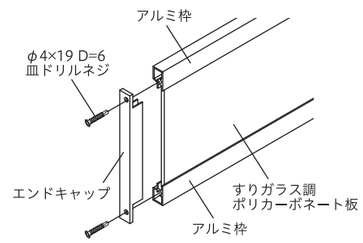

※パネル本体はすりガラス調ポリカーボネートです。

■価　格

対応板	部　材	サイズ	厚み(mm)	長さ(mm)	品　番	定　価	カラー(アルミ枠)
プレミアム・デコⅡ ベーシック	採光パネル (エンドキャップ・取付ネジ付)	120 サイズ	10	1995	FMWSP120●●	¥12,000/枚	CB/MB/PS/CW

対応板	部　材	サイズ	品　番	定　価	カラー
プレミアム デコⅡ ベーシック	採光パネル エンドキャップ (2 個入り・取付ネジ付)	120 サイズ	FMWSPKY●●	¥1,300/セット	CB(ブラック) MB(ブラウン) PS(シルバーグレー) CW(ホワイト)

※採光パネルをカットし 2 枚として使用する場合は、エンドキャップセットを使用してください。

※品番の●●にはカラーの色記号が入ります。

MIGHTY WOOD

マイティウッド　オプション

■エンドカバー（取付ネジ付）

対応板	部　材	長さ(mm)	品　番	定　価	対応カラー
デコⅡ ベーシック	コ字エンドカバー※	2000	FEC□□	¥2,700/本	BB/SE/MC/WB/MR/NL HK/AG/PW/MW/DB/NB TB/SW/YG/OW/PB

※プレミアムはコ字エンドカバーの設定はありません。　※品番の□□にはカラーの色記号が入ります。

●コ字エンドカバー

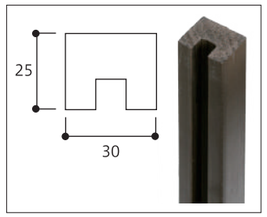

■施工治具（120サイズ45サイズ下穴用）※バー材仕様専用となります。

オプション名	仕　様	材　質	品　番	定　価
施工治具（下穴用）	120 サイズ 45 サイズ ネジ穴あけ用	ステンレス	FMW120JIGU	¥3,000/個

※板材と柱には必ず下穴を開けてからネジ打ちをしてください。
下穴を開けないと板が割れることがあります。
※通常拾い出し：施工治具×1/ 現場。

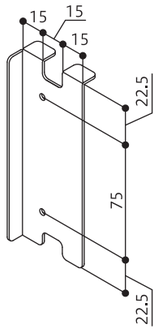

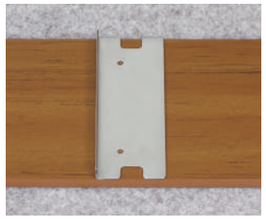

事例紹介 CASE INTRODUCTION

デコⅡ　マロン

取扱・取付説明書は
こちらでご覧ください。

Lアングル　柱開き止め

ブロック施工以外の場合には「L アングル」か「柱開き止め」を選択ください。

■Lアングル／柱開き止め

施工時、Lアングルまたは柱開き止めを使用することにより柱の傾きや開きを防ぐことができ、より確実に施工を行うことができます。

※柱が傾くと板がはずれてしまうことがありますので、ブロック施工以外の場合にご使用ください。

対応板	部　材	サイズ	品　番	定　価
プレミアム デコⅡ ベーシック	Lアングル	長さ 2000mm	FPLHL2000●●	¥4,200/本 ¥2,100/m ※柱間 1m あたり
プレミアム デコⅡ ベーシック	柱開き止め	1000mm（現場加工）	FPLHG□□△△	¥3,300/本 ※柱間 1m あたり
		1000mm一柱角サイズ（長さを指定してください。）	FPLHC□□△△	¥3,300/本 ※柱間 1m あたり

※品番の●●、□□にはアルミ形材色（CB・MB・PS・CW）、
△△には、プレミアム、デコⅡ、ベーシックの板色が入ります。
※柱開き止めの長さをご指定ください。ご指定がない場合はL1000mmとなりますので、
現場でカットしてください。

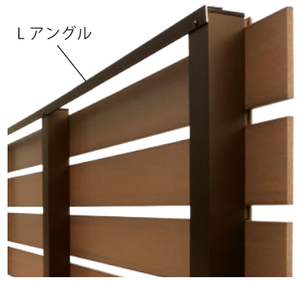

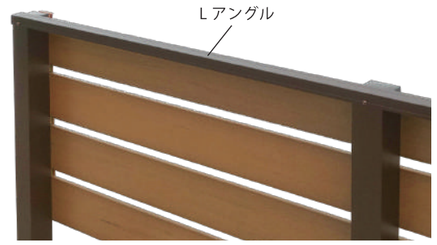

●柱開き止め施工方法

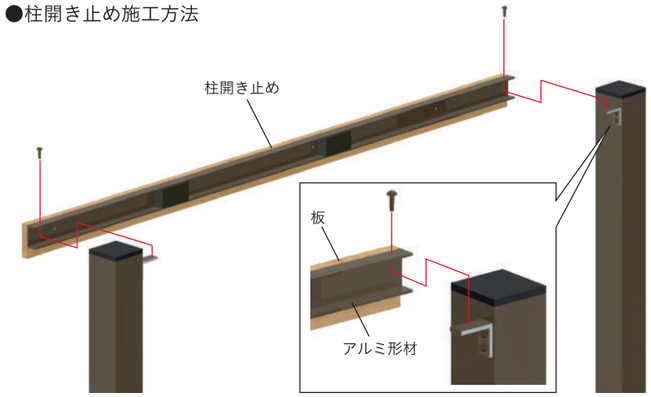

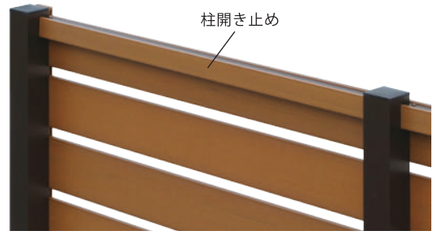

■Lアングル　カラーバリエーション

対応カラー　●●アルミ形材			
C ブラック CB	M ブラウン MB	P シルバー PS	C ホワイト CW

■柱開き止め　カラーバリエーション

板（デコⅡ）バー材	ビターブラック BB	セピア SE	モカ MC	アッシュグレー AG	マロン MR	ワインブラウン WB	ナチュラル NL	ヒノキ HK	パールホワイト PW	ミルキーホワイト MW
アルミ形材	C ブラック CB			P シルバー PS	M ブラウン MB			P シルバー PS	C ホワイト CW	

板（プレミアム）バー材	ウォルナット WN	マホガニー MG	チェスナット CN	ハーモニー HM	モスグレー MS	スノーホワイト SN
アルミ形材	C ブラック CB	M ブラウン MB			P シルバー PS	C ホワイト CW

板（ベーシック）バー材	ダークブラウン DB	ノーブルブラウン NB	チークブラウン TB	シンプルウッド SW	イエローグリーン YG	オフホワイト OW	パステルブルー PB
アルミ形材	C ブラック CB	M ブラウン MB			P シルバー PS	C ホワイト CW	

プレフェンス　ブロック上1段施工仕上げ　T-10　マホガニー

耐風圧強度
風速34m/s
相当(自社基準)

プレフェンス　2段施工仕上げ　T-19　チェスナット

ユニットフェンス　PRE FENCE　2024年4月発売　受注生産

プレフェンス

柱2mピッチ　フリーポール仕様　施工簡略化

マイティウッド「プレミアム」がユニットパネルで新登場!

柱も2mピッチで施工も簡略化。(すきま15mmのみの設定となります)

取扱・取付説明書はこちらでご覧ください。

単体仕様　2・3段仕様

■施工に際して

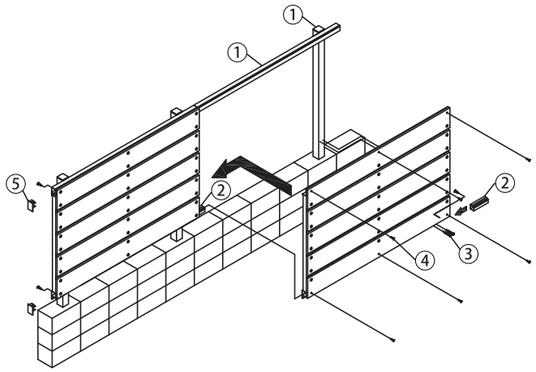

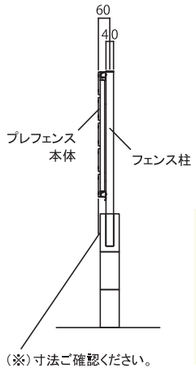

(※)寸法ご確認ください。

ブロック上:単体仕様

プレフェンスは樹脂(PS)の板材を使用しており、素材の特性上温度変化による伸縮があります。使用上支障のない範囲で板材に多少の反りがある場合がありますのでご理解下さい。

①アルミ柱を建て、上段横桟を柱上部に取付けして、横桟スリーブで繋ぎます。
②パネルの下桟に横桟スリーブを取付けします。
③パネル単体多段下用の上枠の先端を上段横桟のフィンに引掛け、下桟をアルミ柱に取付けします。
④パネルの上段板部分の穴の中央にネジを取付けします。
⑤各パネルの横桟・下桟の端部にキャップを取付けします。

■拾い出し例(参考セット価格)

早見表　P98～P99

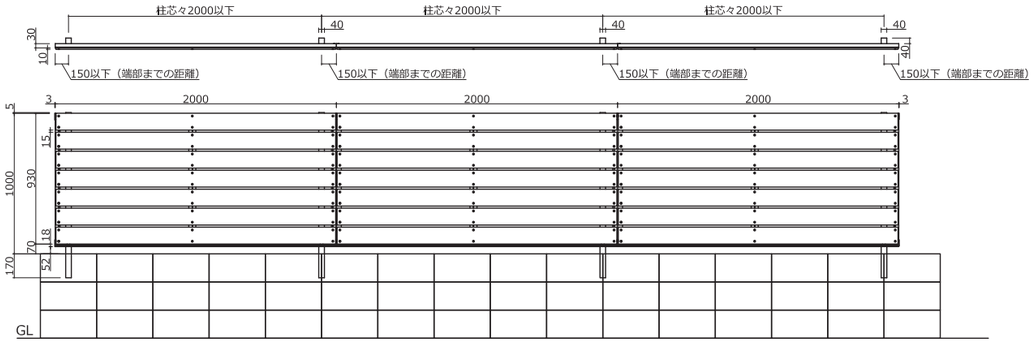

単体仕様T-10(7段)

●拾い出し例:3スパン/6m

柱	7段(T-10)	4本	¥24,400
プレフェンス パネル単体多段下用	7段(T-10)	3枚	¥133,500
プレフェンス 上段横桟		3本	¥15,300
端部キャップ上下段用		1セット	¥3,400

合計　**¥176,600**/セット

■施工に際して

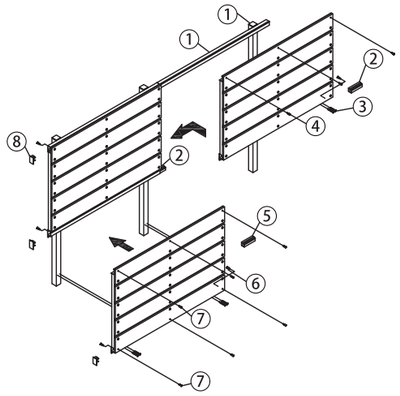

直埋め:1・2・3段仕様

※図は2段仕様を表してます。

プレフェンスは樹脂(PS)の板材を使用しており、素材の特性上温度変化による伸縮があります。使用上支障のない範囲で板材に多少の反りがある場合がありますのでご理解下さい。

①アルミ柱を建て、上段横桟を柱上部に取付けして、横桟スリーブで繋ぎます。
②パネルの下桟に横桟スリーブを取付けします。
③パネル多段上中用の上枠の先端を上段横桟のフィンに引掛け、下桟をアルミ柱に取付けします。
④パネルの上段板部分の穴の中央にネジを取付けします。
⑤パネルの下桟に横桟スリーブを取付けします。
⑥パネル単体多段下用の上枠の先端をパネル多段上中用下桟のフィンに引掛け、中桟をアルミ柱に取付けします。
⑦パネルの上段板部分と下段板部分の穴の中央にネジを取付けします。
⑧各パネルの横桟・下桟の端部にキャップを取付けします。

■拾い出し例(参考セット価格)

早見表　P98～P99

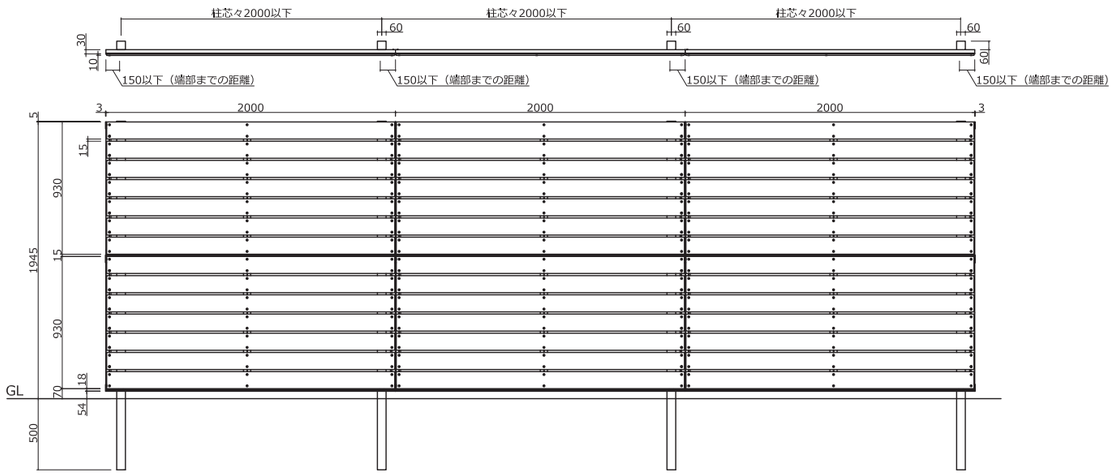

2段仕様T-19(14段)

●拾い出し例:3スパン/6m

柱	14段(T-19)	4本	¥72,000
プレフェンス パネル多段上中用	7段(T-10)	3枚	¥133,500
プレフェンス パネル単体多段下用	7段(T-10)	3枚	¥133,500
プレフェンス 上段横桟		3本	¥15,300
端部キャップ上下段用		1セット	¥3,400
端部キャップ中段用		1セット	¥2,900

合計　**¥360,600**/セット

※参考基礎寸法については P113 を参照ください。
※製品の特性上、色の濃淡や色調変化、木目模様が多少異なることがあります。
※印刷の都合上、色は実物と多少異なる場合がございますので、サンプルにてご確認ください。
※プレフェンスは、フェンスの使用を目的としておりますので、転落防止の機能はございません。

新商品

プレフェンス　サイズ一覧

単体仕様 (T-7・T-10)

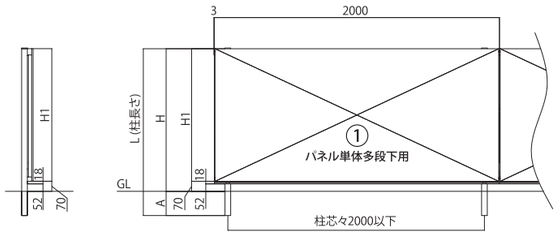

2段仕様 (T-14・T-17・T-19)

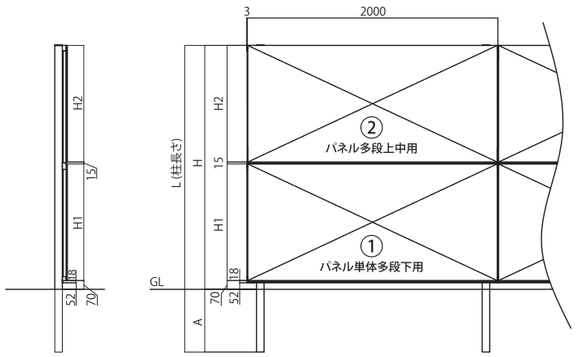

3段仕様 (T-21・T-24)

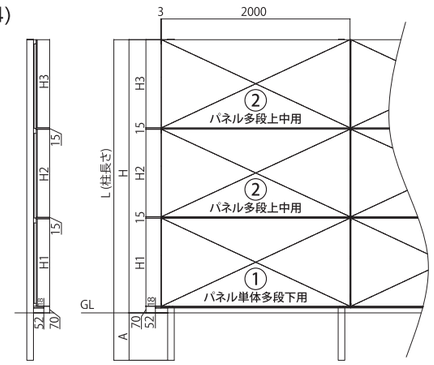

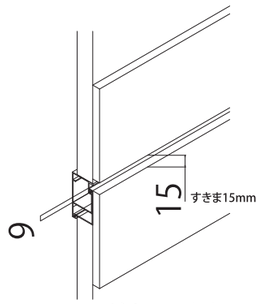

9mmアルミが出ています。
正面から見えます。

仕様	呼称	L	H	H1	H2	H3	A
単体仕様	T-7 (5段)	900	730	660	-	-	170
	T-10 (7段)	1170	1000	930	-	-	170
2 段仕様	T-14 (10段)	1805	1405	660	660	-	400
	T-17 (12段)	2175	1675	930	660	-	500
	T-19 (14段)	2445	1945	930	930	-	500
3 段仕様	T-21 (15段)	2580	2080	660	660	660	500
	T-24 (17段)	2850	2350	930	660	660	500

※参考基礎寸法については P113 を参照ください。

プレフェンス早見表 120サイズ（隙間15mm）

幅＼高さ	T-7	T-10	T-14	T-17	T-19	T-21	T-24
W2000	¥53,300	¥65,200	¥103,400	¥124,100	¥136,400	¥168,900	¥181,200
W4000	¥97,900	¥120,900	¥188,700	¥224,900	¥248,500	¥302,600	¥326,200
W6000	¥142,500	¥176,600	¥274,000	¥325,700	¥360,600	¥436,300	¥471,200
W8000	¥187,000	¥232,000	¥359,300	¥426,500	¥472,700	¥570,000	¥616,200
W10000	¥231,700	¥288,000	¥444,600	¥527,300	¥584,800	¥703,700	¥761,200

プレフェンス　カラー組合せ

プレミアム	ウォルナット WN	マホガニー MG	チェスナットCN	スノーホワイトSN
アルミ色	C ブラック CB	Mブラウン MB		C ホワイト CW

取扱・取付説明書は
こちらでご覧ください。

単体仕様　2・3段仕様

※規格の組合せは WN+CB、MG+MB、CN+MB、SN+CW です。
それ以外のカラー組合せは特注対応不可となります。

価格

パネル

部材名	板(段)	サイズ	品番	定価	対応カラー
上段横桟	ー	L＝2000	FPFJY●●	¥5,100	CB/MB/CW
①パネル単体多段下用 5段(T-7)	5	H660×W2000	FPFYD5△△	¥34,200	WN
①パネル単体多段下用 7段(T-10)	7	H930×W2000	FPFYD7△△	¥44,500	MG
②パネル多段上中用 5段(T-7)	5	H660×W2000	FPFJD5△△	¥34,200	CN
②パネル多段上中用 7段(T-10)	7	H930×W2000	FPFJD7△△	¥44,500	SN

※品番の●●、△△にはカラーの品番が入ります。※板は 120 サイズとなります。板間のすきまは 15mm の設定のみです。

柱 (横桟スリーブ・取付ネジ付)

呼称	板(段) 120サイズ	パネルサイズ枚数 5段	パネルサイズ枚数 7段	パネル高さ (mm)	GL高さ	柱角数	埋込長さ (mm)	品番	定価	対応カラー
柱 5段(T-7)	5	1	ー	660	730	40×40	170	FPLPFD5●●	¥5,300	CB MB CW
柱 7段(T-10)	7	ー	1	930	1000	40×40	170	FPLPFD7●●	¥6,100	
柱 10段(T-14)	10	2	ー	1335	1405	50×50	400	FPLPFD10●●	¥11,800	
柱 12段(T-17)	12	1	1	1605	1675	60×60	500	FPLPFD12●●	¥17,000	
柱 14段(T-19)	14	ー	2	1875	1945	60×60	500	FPLPFD14●●	¥18,000	
柱 15段(T-21)	15	3	ー	2010	2080	70×70	500	FPLPFD15●●	¥26,000	
柱 17段(T-24)	17	2	1	2280	2350	70×70	500	FPLPFD17●●	¥27,000	

※アルミ柱 50×50 以上は補強材入りです。
※品番の●●にはカラーの品番が入ります。

端部キャップ

部材名	仕様	品番	定価	対応カラー
端部キャップ 上下段用	4個入り（取付ネジ付）	FPFKYJ□□	¥3,400	BK/BR/WH
端部キャップ 中段用	2個入り（取付ネジ付）	FPFKYY□□	¥2,900	

※品番の□□にはカラーの品番が入ります。

切詰用縦小桟 (W2000 のパネルをカットして 2 枚として使用する場合に必要です。)

部材名	仕様	品番	定価	対応カラー
①切詰用縦桟 単体多段下用(2本入) 5段(T-7)	2本入り(取付ネジ付)	FPFTSYD5●●	¥6,300	CB MB CW
①切詰用縦桟 単体多段下用(2本入) 7段(T-10)		FPFTSYD7●●	¥6,900	
②切詰用縦桟 多段上中用(2本入) 5段(T-7)		FPFTSJD5●●	¥6,300	
②切詰用縦桟 多段上中用(2本入) 7段(T-10)		FPFTSJD7●●	¥6,900	

※品番の●●にはカラーの品番が入ります。プレミアム板色をご指定ください。

ご理解下さい：パネル裏面からはアルミ枠（色）が見えます。　※斜線部

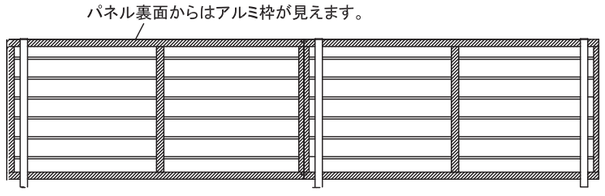

※製品の特性上、色の濃淡や色調変化、
木目模様が多少異なることがあります。
※印刷の都合上、色は実物と多少異なる場合がございますので、
サンプルにてご確認ください。
※プレフェンスは、フェンスの使用を目的としておりますので、
転落防止の機能はございません。

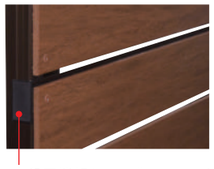

中段用端部キャップ

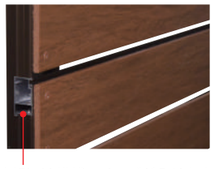

連結部には横桟スリーブが入ります。

現場組立フェンス　MIGHTY PARTITION FENCE　受注生産

マイティパーティションフェンス　1型・2型・目隠し仕様

ブロック上の施工はできません。　ブロック施工の場合は、マイティグレインフェンスをご使用ください。

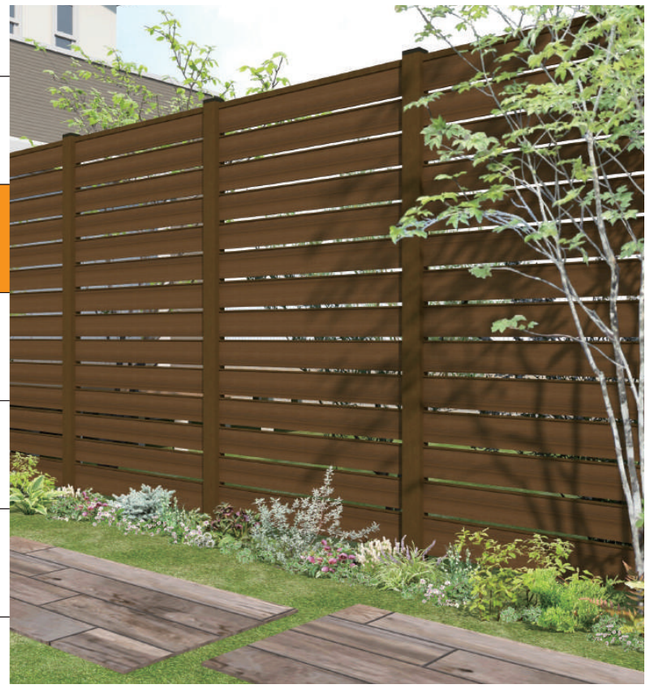

商品特長

■縦枠内蔵柱により、納まりがきれいになりました。

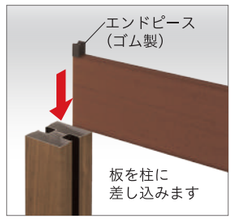

■板補強材追加により、板の反りを軽減します。

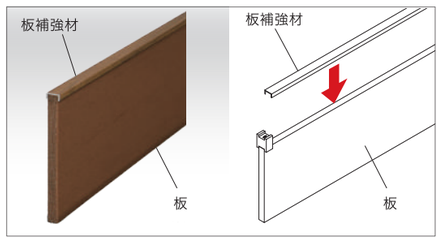

板デコⅡ仕様

■柱とアルミ枠はアルミ木調ラミネート、板はマイティウッド樹脂板になります。

ブロック上の施工はできません。　ブロック施工の場合は、マイティグレインフェンスをご使用ください。

現場組立フェンス　MIGHTY GRAIN FENCE　受注生産

マイティグレインフェンス　1型・2型・目隠し仕様

ブロック上の施工が可能です。

商品特長

■40角アルミ柱により、ブロック上の施工ができます。

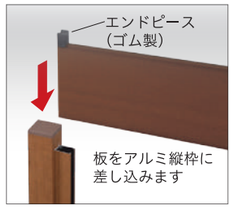

■板補強材追加により、板の反りを軽減します。

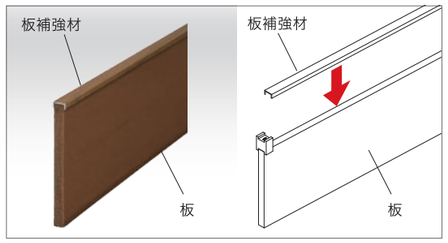

板デコⅡ仕様

■柱とアルミ枠はアルミ木調ラミネート、板はマイティウッド樹脂板になります。

ブロック上の施工が可能です。

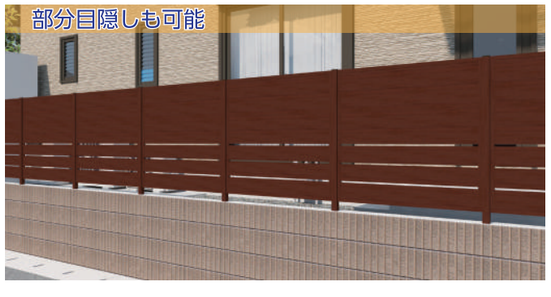

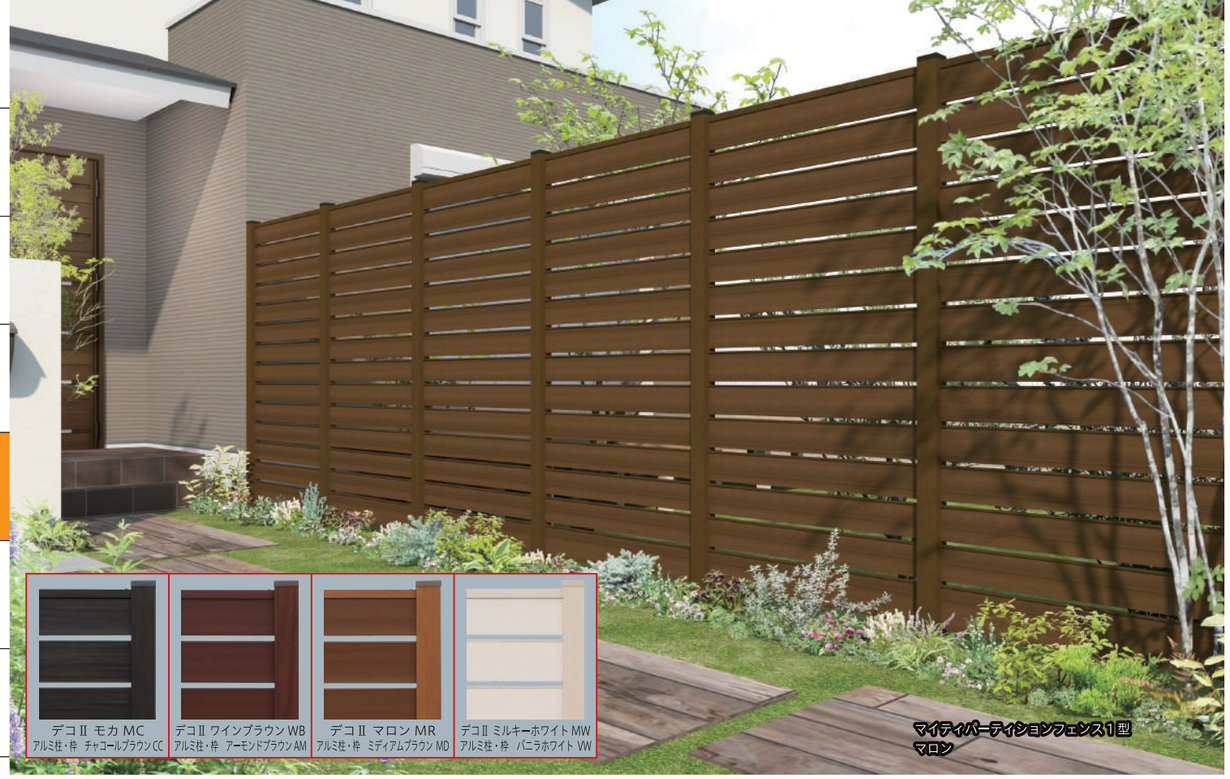

現場組立フェンス MIGHTY PARTITION FENCE

受 注 生 産

マイティパーティションフェンス 1型

板デコⅡ仕様

ブロック上の施工はできません。 ブロック施工の場合は、マイティグレインフェンス P58・59 をご使用ください。

両面表仕様で内も外も演出できる間仕切フェンス。

1000mmピッチで設置した柱に板(エンドピース)を差込むだけで美しいウッドフェンスが仕上がります。
施工の容易性と両面仕様にしたことにより内も外も演出することが可能になりました。
柱と柱の間に板を挟み込む仕様なのでフェンスに表と裏がなく隣地境界などにも使用できます。
※板と板の隙間は 15mm のみとなります。(別途特注にて隙間変更等のサイズオーダー可)

取扱・取付説明書は
こちらでご覧ください。

施工に際して ※ブロック上の施工はできません。

① 端部柱・コーナー柱に柱みぞフタを取り付けます。
※柱みぞフタは現場取付です。
② 柱を 1000mm ピッチで建てた後、アルミ下枠を取付けます。
③ アルミ上枠を最上段板に差し込みます。
④ 板を柱に差し込んだ後、板に板補強材を取付けます。
⑤ 最上段板のアルミ上枠を柱に取り付けます。
⑥ 柱キャップを取付けます。

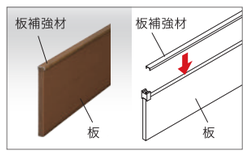

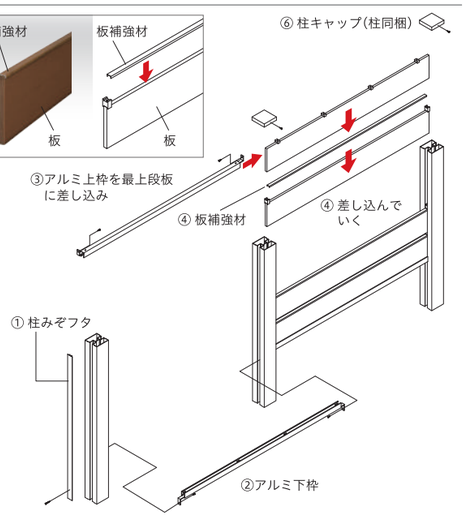

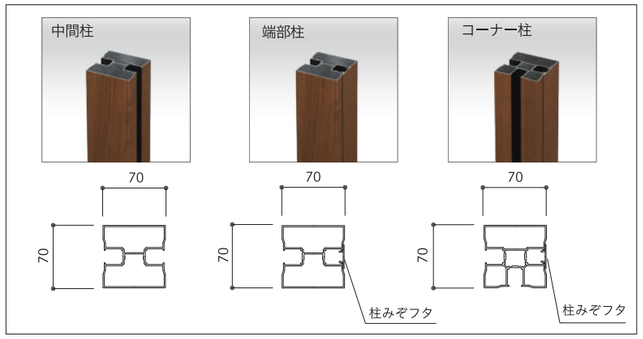

■門扉 同デザインの門扉は P54～57 の「マイティ門扉タイプB」をご覧ください。

カラー

デコⅡ	モカ MC	ワインブラウン WB	マロン MR	ミルキーホワイト MW
柱・枠 (アルミ木調ラミネート)	チャコールブラウン CC	アーモンドブラウン AM	ミディアムブラウン MD	バニラホワイト VW

※リサイクル材を使用しているため、色の濃淡や色調変化、木目模様が多少異なる場合がございます。
※印刷の都合上、色は実物と多少異なる場合がございますので、サンプルにてご確認ください。
※マイティウッドベーシック(DB・NB・TB 色)も特注対応可能です。

拾い出し例(参考セット価格)

早見表 P100

5段 ※ブロック上の施工はできません。
マイティパーティションフェンス 1型 5段(デコⅡ) T-8 H=757

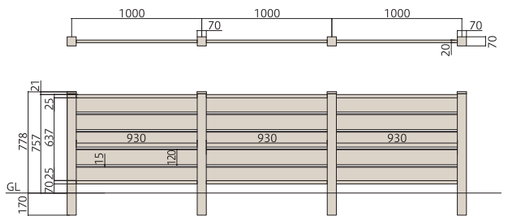

●拾い出し例:3スパン/3m

中間柱	5段(T-8)	2本	¥23,000
端部柱(柱みぞフタ付)	5段(T-8)	2本	¥23,000
アルミ枠セット		3セット	¥23,700
板	120サイズ(最上段)	3段	¥7,800
	120サイズ(中間・最下段)	12段	¥45,600

合計 **¥123,100**/セット

9段 ※ブロック上の施工はできません。
マイティパーティションフェンス 1型 9段(デコⅡ) T-13 H=1297

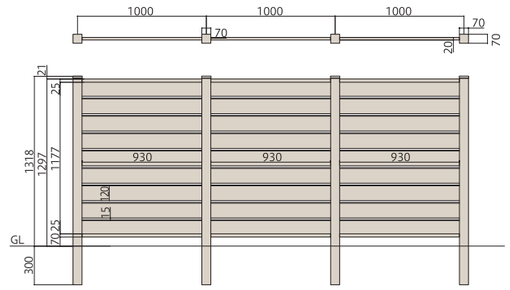

●拾い出し例:3スパン/3m

中間柱	9段(T-13)	2本	¥38,600
端部柱(柱みぞフタ付)	9段(T-13)	2本	¥38,600
アルミ枠セット		3セット	¥23,700
板	120サイズ(最上段)	3段	¥7,800
	120サイズ(中間・最下段)	24段	¥91,200

合計 **¥199,900**/セット

価 格

柱(キャップ同梱・アルミ木調ラミネート) ブロック上の施工はできません。 ブロック上に施工可能なフェンスについてはマイティグレインフェンスをご覧ください。

呼 称	ブロック施工	板(段)120サイズ	上枠上端H(GL+mm)	埋込長さ(mm)	品 番	定 価	対応カラー
4段(T-6)	不可	4	622	170	FMPFPL4●□□	¥10,400/本	CC AM MD VW
5段(T-8)	不可	5	757	170	FMPFPL5●□□	¥11,500/本	
6段(T-9)	不可	6	892	170	FMPFPL6●□□	¥12,700/本	
7段(T-10)	不可	7	1027	170	FMPFPL7●□□	¥13,800/本	
8段(T-12)	不可	8	1162	170	FMPFPL8●□□	¥15,000/本	
9段(T-13)	不可	9	1297	300	FMPFPL9●□□	¥19,300/本	
10段(T-14)	不可	10	1432	300	FMPFPL10●□□	¥20,600/本	
11段(T-16)	不可	11	1567	400	FMPFPL11●□□	¥21,200/本	
12段(T-17)	不可	12	1702	400	FMPFPL12●□□	¥21,400/本	
13段(T-18)	不可	13	1837	400	FMPFPL13●□□	¥21,700/本	
14段(T-20)	不可	14	1972	400	FMPFPL14●□□	¥23,300/本	
15段(T-21)	不可	15	2107	500	FMPFPL15●□□	¥24,800/本	
16段(T-22)	不可	16	2242	500	FMPFPL16●□□	¥26,300/本	

※品番の●には Y(中間)、A(端部)、C(コーナー)、□□にはカラーの色記号が入ります。 ※キャップの AM と MD はそれぞれ共通色になります。
※キャップは柱に同梱しています。

枠セット(アルミ木調ラミネート)

部材名	仕 様	品 番	定 価	対応カラー
枠セット(アルミ木調ラミネート)	アルミ上枠・下枠各1本(取付ネジ付)	FMPFAW□□	¥7,900/セット	CC/MD/AM/VW

※品番の□□にはカラーの色記号が入ります。

板(エンドピース付)

部材名		サイズ	寸法(mm)	品 番	定 価	対応カラー
最上段	968 / 127	120サイズ	L968XW127XD10	FMPF120J□□	¥2,600/枚	MC MR WB MW
中間・最下段 (板補強材付)	968 / 135	120サイズ	L968XW135XD10	FMPF120Y□□	¥3,800/枚	

※品番の□□にはカラーの色記号が入ります。
※中間・最下段板には隙間 15mm のエンドピースを取付けて出荷します。
※別途運賃がかかることがございます。
※マイティパーティションフェンスは、フェンスの使用を目的としておりますので、転落防止の機能はございません。
※ご注意事項やお手入れにつきましてはP114・115をご覧ください。

現場組立フェンス MIGHTY PARTITION FENCE

受注生産

マイティパーティションフェンス 2型

板デコⅡ仕様

ブロック上の施工はできません。 ブロック施工の場合は、マイティグレインフェンス P58・59 をご使用ください。

両面表仕様で内も外も演出できる間仕切フェンス。

1000mmピッチで設置した柱に板(エンドピース)を差込むだけで美しいウッドフェンスが仕上がります。
施工の容易性と両面仕様にしたことにより内も外も演出することが可能になりました。
柱と柱の間に板を挟み込む仕様なのでフェンスに表と裏がなく隣地境界などにも使用できます。

取扱・取付説明書はこちらでご覧ください。

※板と板の隙間は 15mm のみとなります。(別途特注にて隙間変更等のサイズオーダー可)

施工に際して ※ブロック上の施工はできません。

① 端部柱・コーナー柱に柱みぞフタを取り付けます。
※柱みぞフタは現場取付です。
② 柱を 1000mm ピッチで建てた後、アルミ下枠を取付けます。
③ アルミ上枠を最上段板に差し込みます。
④ 板を柱に差し込んだ後、板に板補強材を取付けます。
⑤ 最上段板のアルミ上枠を柱に取り付けます。
⑥ 柱キャップを取付けます。

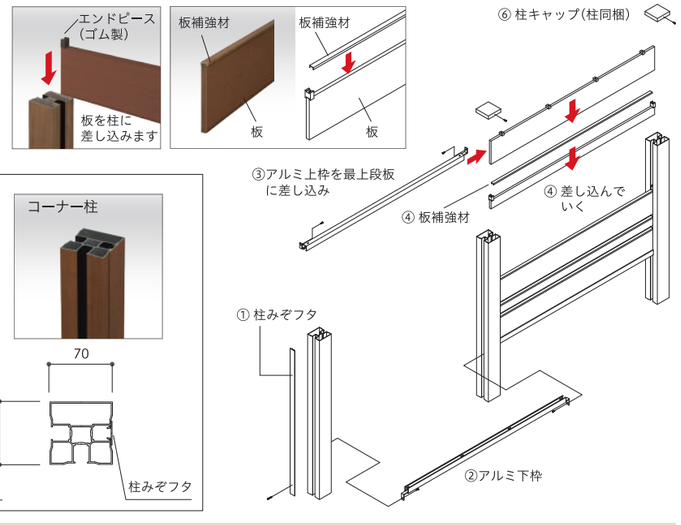

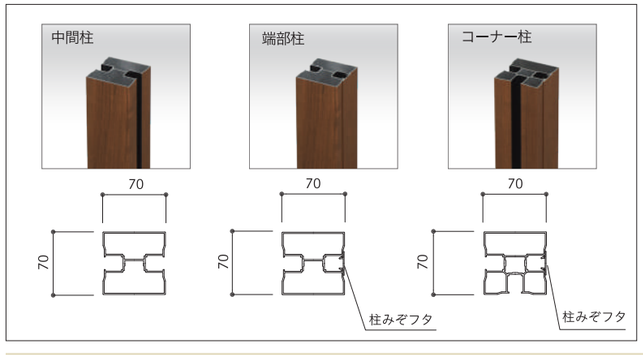

■門扉 同デザインの門扉は P54～57 の「マイティ門扉タイプB」をご覧ください。

■カラー

デコⅡ	モカ MC	ワインブラウン WB	マロン MR	ミルキーホワイト MW
柱・枠(アルミ木調ラミネート)	チャコールブラウン CC	アーモンドブラウン AM	ミディアムブラウン MD	バニラホワイト VW

※リサイクル材を使用しているため、色の濃淡や色調変化、木目模様が多少異なる場合がございます。
※印刷の都合上、色は実物と多少異なる場合がございますので、サンプルにてご確認ください。
※マイティウッドベーシック(DB・NB・TB 色)も特注対応可能です。

■拾い出し例(参考セット価格)

早見表 P101

M7段 ※ブロック上の施工はできません。
マイティパーティションフェンス 2 型 M7 段(デコⅡ) T-8 H=802

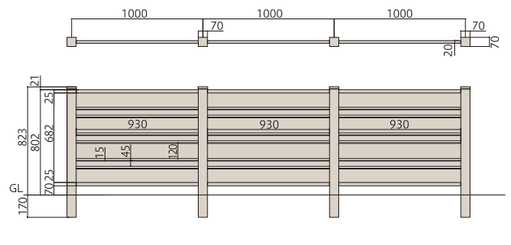

●拾い出し例:3スパン/3m

中間柱	M7 段(T-8)	2 本	¥23,800
端部柱(柱みぞフタ付)	M7 段(T-8)	2 本	¥23,800
アルミ枠セット		3 セット	¥23,700
板	120 サイズ(最上段)	3 段	¥7,800
	45 サイズ(中間・最下段)	9 段	¥26,100
	120 サイズ(中間・最下段)	9 段	¥34,200

合計 **¥139,400**/セット

M13段 ※ブロック上の施工はできません。
マイティパーティションフェンス 2 型 M13 段(デコⅡ) T-14 H=1387

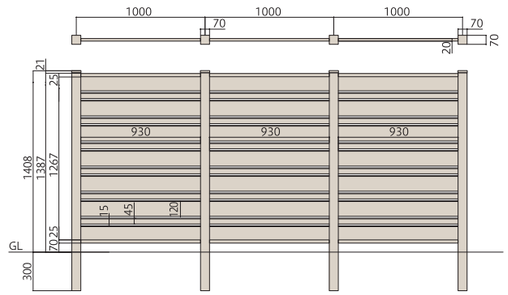

●拾い出し例:3スパン/3m

中間柱	M13 段(T-14)	2 本	¥39,800
端部柱(柱みぞフタ付)	M13 段(T-14)	2 本	¥39,800
アルミ枠セット		3 セット	¥23,700
板	120 サイズ(最上段)	3 段	¥7,800
	45 サイズ(中間・最下段)	18 段	¥52,200
	120 サイズ(中間・最下段)	18 段	¥68,400

合計 **¥231,700**/セット

■価 格

柱(キャップ同梱・アルミ木調ラミネート) ブロック上の施工はできません。 ブロック上に施工可能なフェンスについてはマイティグレインフェンスをご覧ください。

呼 称	ブロック施工	板(段) 120	板(段) 45	上枠上端H (GL+mm)	埋込長さ (mm)	品 番	定 価	対応カラー
M 5 段(T-6)	不可	3	2	607	170	FMPFPLM5●□□	¥10,200/本	CC AM MD VW
M 7 段(T-8)	不可	4	3	802	170	FMPFPLM7●□□	¥11,900/本	
M 9 段(T-10)	不可	5	4	997	170	FMPFPLM9●□□	¥13,600/本	
M11 段(T-12)	不可	6	5	1192	170	FMPFPLM11●□□	¥16,000/本	
M13 段(T-14)	不可	7	6	1387	300	FMPFPLM13●□□	¥19,900/本	
M15 段(T-16)	不可	8	7	1582	400	FMPFPLM15●□□	¥21,300/本	
M17 段(T-18)	不可	9	8	1777	400	FMPFPLM17●□□	¥21,600/本	
M19 段(T-20)	不可	10	9	1972	400	FMPFPLM19●□□	¥23,300/本	
M21 段(T-22)	不可	11	10	2167	500	FMPFPLM21●□□	¥25,500/本	

※品番の●には Y(中間)、A(端部)、C(コーナー)、□□にはカラーの色記号が入ります。 ※キャップの AM と MD はそれぞれ共通色になります。
※キャップは柱に同梱しています。

枠セット(アルミ木調ラミネート)

部材名	仕 様	品 番	定 価	対応カラー
枠セット(アルミ木調ラミネート)	アルミ上枠・下枠各1本(取付ネジ付)	FMPFAW□□	¥7,900/セット	CC/MD/AM/VW

※品番の□□にはカラーの色記号が入ります。

板(エンドピース付)

部材名	サイズ	寸法(mm)	品 番	定 価	対応カラー
最上段 (968 / 127)	120 サイズ	L968XW127XD10	FMPF120J□□	¥2,600/枚	MC MR WB MW
中間・最下段(板補強材付) (968 / 135)	120 サイズ	L968XW135XD10	FMPF120Y□□	¥3,800/枚	
中間(板補強材付) (968 / 60)	45 サイズ	L968XW60XD10	FMPF45Y□□	¥2,900/枚	

※品番の□□にはカラーの色記号が入ります。
※中間・最下段板には隙間 15mm のエンドピースを取付けて出荷します。
※中間・最下段板は板補強材付きとなります。

※別途運賃がかかることがございます。
※マイティパーティションフェンスは、フェンスの使用を目的としておりますので、転落防止の機能はございません。
※ご注意事項やお手入れにつきましてはP114・115をご覧ください。

現場組立フェンス MIGHTY PARTITION FENCE　受注生産

マイティパーティションフェンス 目隠し仕様

板デコⅡ仕様

ブロック上の施工はできません。 ブロック施工の場合は、マイティグレインフェンス P46・47 をご使用ください。

間仕切フェンスに視線や風をシャットアウトする機能を追加。

内も外も演出できる間仕切フェンスに、目隠し材を追加することにより、外部からの視線や風を遮ります。
プライバシーを大切にしたい所はもちろん、隣地境界などにもおすすめです。

取扱・取付説明書は
こちらでご覧ください。

■施工に際して　※ブロック上の施工はできません。

① 端部・コーナー柱に 柱みぞフタを取り付けます。※柱みぞフタは現場取付です。
② 柱を 1000mm ピッチで建てた後、アルミ下枠を取付けます。
③ アルミ上枠を最上段板に差し込みます。
④ 板と目隠し材を柱に差し込みます。
⑤ 最上段板上のアルミ上枠を柱に取り付けます。
⑥ 柱キャップを取付けます。

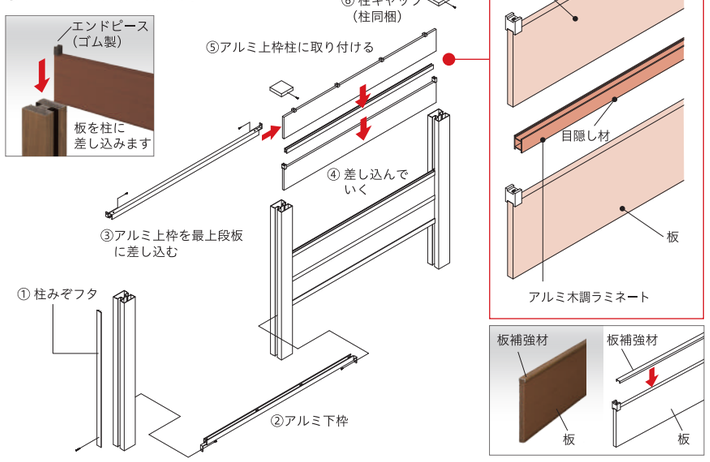

目隠し材は、必要な部分のみに取付けできます。
必要ない部分は、目隠し材なし（板補強材付）で
組立できます。

板と目隠し材の組合せ例

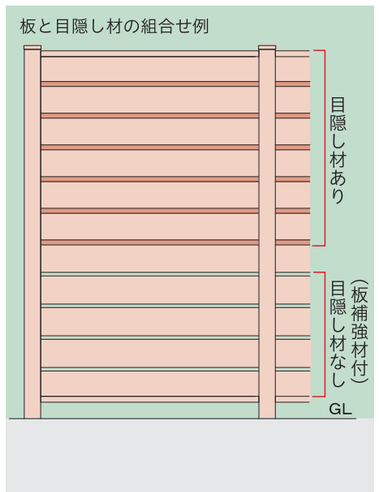

■門扉　同デザインの門扉は P54～57 の「マイティ門扉タイプB」をご覧ください。

■カラー

デコⅡ	モカ MC	ワインブラウン WB	マロン MR	ミルキーホワイト MW
柱・枠（アルミ木調ラミネート）	チャコールブラウン CC	アーモンドブラウン AM	ミディアムブラウン MD	バニラホワイト VW

※リサイクル材を使用しているため、色の濃淡や色調変化、木目模様が多少異なる場合がございます。
※印刷の都合上、色は実物と多少異なる場合がございますので、サンプルにてご確認ください。
※マイティウッドベーシック（DB・NB・TB 色）も特注対応可能です。

■拾い出し例（参考セット価格）

早見表　P100

5 段　※ブロック上の施工はできません。
マイティパーティションフェンス　目隠し仕様　5 段（デコⅡ）、T-8、H=757

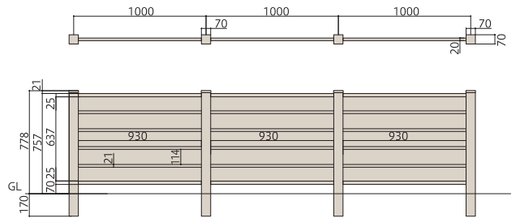

●拾い出し例：3 スパン/3 m

中間柱	5 段（T-8）	2 本	￥23,000
端部柱（柱みぞフタ付）	5 段（T-8）	2 本	￥23,000
アルミ枠セット		3 セット	￥23,700
板（目隠し仕様）	120 サイズ（最上段）	3 段	￥7,800
	120 サイズ（中間・最下段）	12 段	￥62,400
		合計	**￥139,900**/セット

9 段　※ブロック上の施工はできません。
マイティパーティションフェンス　目隠し仕様　9 段（デコⅡ）、T-13、H=1297

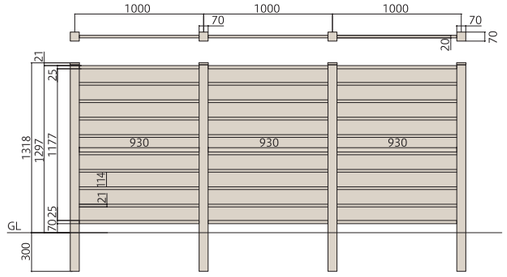

●拾い出し例：3 スパン/3 m

中間柱	9 段（T-13）	2 本	￥38,600
端部柱（柱みぞフタ付）	9 段（T-13）	2 本	￥38,600
アルミ枠セット		3 セット	￥23,700
板（目隠し仕様）	120 サイズ（最上段）	3 段	￥7,800
	120 サイズ（中間・最下段）	24 段	￥124,800
		合計	**￥233,500**/セット

■価　格

柱（キャップ同梱・アルミ木調ラミネート）　ブロック上の施工はできません。 ブロック上に施工可能なフェンスについてはマイティグレインフェンスをご覧ください。

呼　称	ブロック施工	板（段）120サイズ	上枠上端H（GL+mm）	埋込長さ（mm）	品　番	定　価	対応カラー
4 段（T-6）	不可	4	622	170	FMPFPL4●□□	￥10,400/本	CC AM MD VW
5 段（T-8）	不可	5	757	170	FMPFPL5●□□	￥11,500/本	
6 段（T-9）	不可	6	892	170	FMPFPL6●□□	￥12,700/本	
7 段（T-10）	不可	7	1027	170	FMPFPL7●□□	￥13,800/本	
8 段（T-12）	不可	8	1162	170	FMPFPL8●□□	￥15,000/本	
9 段（T-13）	不可	9	1297	300	FMPFPL9●□□	￥19,300/本	
10 段（T-14）	不可	10	1432	300	FMPFPL10●□□	￥20,600/本	
11 段（T-16）	不可	11	1567	400	FMPFPL11●□□	￥21,200/本	
12 段（T-17）	不可	12	1702	400	FMPFPL12●□□	￥21,400/本	
13 段（T-18）	不可	13	1837	400	FMPFPL13●□□	￥21,700/本	
14 段（T-20）	不可	14	1972	400	FMPFPL14●□□	￥23,300/本	
15 段（T-21）	不可	15	2107	500	FMPFPL15M●□□	￥28,600/本	
16 段（T-22）	不可	16	2242	500	FMPFPL16M●□□	￥30,100/本	

※品番の●には Y（中間）、A（端部）、C（コーナー）、□□にはカラーの色記号が入ります。　※キャップの AM と MD はそれぞれ共通色になります。
※キャップは柱に同梱しています。
※H2000 超の柱には補強材が入ります。目隠し仕様専用柱になります。

枠セット（アルミ木調ラミネート）

部材名	仕　様	品　番	定　価	対応カラー
枠セット（アルミ木調ラミネート）	アルミ上枠・下枠各1本（取付ネジ付）	FMPFAW□□	￥7,900/セット	CC/MD/AM/VW

※品番の□□にはカラーの色記号が入ります。

板（エンドピース付）

部材名	サイズ	寸法（mm）	品　番	定　価	対応カラー
最上段	120 サイズ	L968XW127XD10	FMPF120J□□	￥2,600/枚	MC MR WB MW
中間・最下段（目隠し材付）	120 サイズ	L968XW135XD10	FMPF120MY□□	￥5,200/枚	
中間・最下段（板補強材付）	120 サイズ	L968XW135XD10	FMPF120Y□□	￥3,800/枚	

※品番の□□にはカラーの色記号が入ります。※中間・最下段板には隙間 15mm のエンドピースを取付けて出荷します。※目隠し材なしは（板補強材付）をご使用ください。

※別途運賃がかかることがございます。
※マイティパーティションフェンスは、フェンスの使用を目的としておりますので、転落防止の機能はございません。
※ご注意事項やお手入れにつきましてはP114・115をご覧ください。

現場組立フェンス MIGHTY GRAIN FENCE

受注生産

マイティグレインフェンス 1型・2型

板デコⅡ仕様

ブロック上の施工が可能です。

両面表仕様で内も外も演出できる間仕切フェンス。

1000mmピッチで設置した柱に板(エンドピース)を差込むだけで美しいウッドフェンスが仕上がります。
施工の容易性と両面仕様にしたことにより内も外も演出することが可能になりました。
柱と柱の間に板を挟み込む仕様なのでフェンスに表と裏がなく隣地境界などにも使用できます。
※板と板の隙間は 15mm のみとなります。(別途特注にて隙間変更等のサイズオーダー可)

取扱・取付説明書は
こちらでご覧ください。

■施工に際して

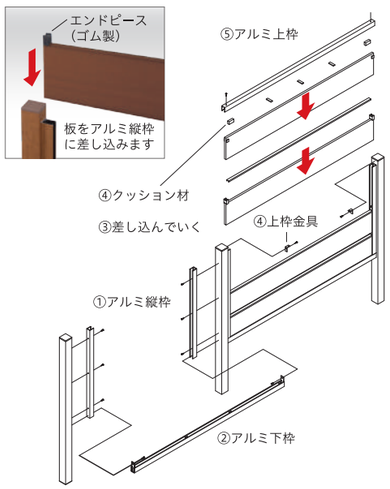

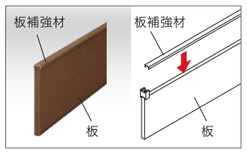

① 40 角柱にアルミ縦枠を取り付けます。
※アルミ縦枠は現場取付です。
② 柱を 1000mm ピッチで建てた後、アルミ下枠を取付けます。
③ 板を柱に差し込んだ後、板に板補強材を取付けます。
④ 最上段板上にクッション材、柱上部に上枠金具を取付けます。
⑤ 最上段板のアルミ上枠を柱に取り付けます。

■カラー

デコⅡ	モカ MC	ワインブラウン WB
	マロン MR	ミルキーホワイト MW
柱・枠 (アルミ木調ラミネート)	チャコールブラウン CC	アーモンドブラウン AM
	ミディアムブラウン MD	バニラホワイト VW

※リサイクル材を使用しているため、色の濃淡や色調変化、木目模様が多少異なる場合がございます。
※印刷の都合上、色は実物と多少異なる場合がございますので、サンプルにてご確認ください。
※マイティウッドベーシック(DB・NB・TB 色)も特注対応可能です。

■門扉 同デザインの門扉は P54〜57 の「マイティ門扉タイプB」をご覧ください。

■価格・寸法 ブロック上の施工が可能です。

早見表 P102

マイティグレインフェンス 1 型

拾い出し例(参考セット価格)
5段
マイティグレインフェンス 1 型 5 段(デコⅡ) T-8 H=757

●拾い出し例:3 スパン/3 m

40 角柱	5 段(T-8)	4 本	¥23,200
アルミ枠セット	5 段(T-8)	3 セット	¥39,600
板	120 サイズ(最上段)	3 段	¥7,800
	120 サイズ(中間・最下段)	12 段	¥45,600
		合計	**¥116,200**/セット

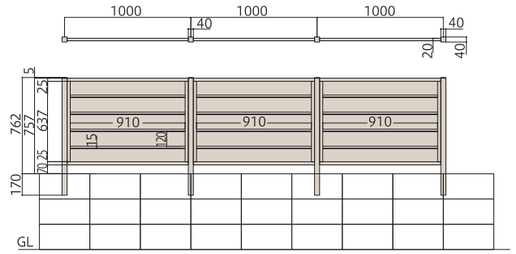

柱(キャップ付・アルミ木調ラミネート)・枠セット(アルミ木調ラミネート)

呼 称	板(段) 120 サイズ	上枠上端H (GL+mm)	埋込長さ (mm)	40角柱 品 番	40角柱 定 価	アルミ枠セット 品 番	アルミ枠セット 定 価	対応カラー
4 段 (T-6)	4	622	170	FMGFPL4□□	**¥4,800**/本	FMGFAW4□□	**¥13,000**/本	CC AM MD VW
5 段 (T-8)	5	757	170	FMGFPL5□□	**¥5,800**/本	FMGFAW5□□	**¥13,200**/本	
6 段 (T-9)	6	892	170	FMGFPL6□□	**¥6,800**/本	FMGFAW6□□	**¥13,300**/本	
7 段 (T-10)	7	1027	170	FMGFPL7□□	**¥7,900**/本	FMGFAW7□□	**¥13,500**/本	
8 段 (T-12)	8	1162	170	FMGFPL8□□	**¥8,900**/本	FMGFAW8□□	**¥13,600**/本	

※柱はキャップ付です(キャップの AM と MD は共通色になります)。 ※品番の□□には、カラーの色記号が入ります。

板(エンドピース付)

部材名	サイズ	寸法(mm)	品 番	定 価	対応カラー
最上段 (945 / 120)	120 サイズ	L945XW120XD10	FMGF120J□□	**¥2,600**/枚	MC MR WB MW
中間・最下段 (板補強材付) (945 / 135)	120 サイズ	L945XW135XD10	FMGF120Y□□	**¥3,800**/枚	

※品番の□□には、カラーの色記号が入ります。 ※中間・最下段板には隙間 15mm のエンドピースを取付けて出荷します。

■価格・寸法 ブロック上の施工が可能です。

早見表 P103

マイティグレインフェンス 2 型

拾い出し例(参考セット価格)
M7段
マイティグレインフェンス 2 型 M7 段(デコⅡ) T-8 H=802

●拾い出し例:3 スパン/3 m

40 角柱	M7 段(T-8)	4 本	¥24,400
アルミ枠セット	M7 段(T-8)	3 セット	¥39,600
板	120 サイズ(最上段)	3 段	¥7,800
	45 サイズ(中間・最下段)	9 段	¥26,100
	120 サイズ(中間・最下段)	9 段	¥34,200
		合計	**¥132,100**/セット

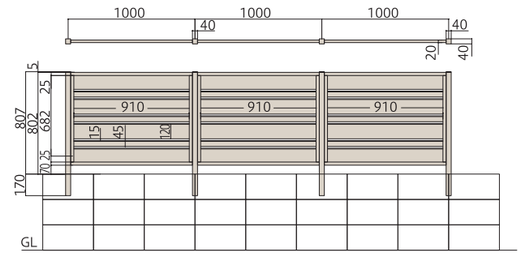

柱(キャップ付・アルミ木調ラミネート)・枠セット(アルミ木調ラミネート)

呼 称	板(段) 120	板(段) 45	上枠上端H (GL+mm)	埋込長さ (mm)	40角柱 品 番	40角柱 定 価	アルミ枠セット 品 番	アルミ枠セット 定 価	対応カラー
M 5 段(T-6)	3	2	607	170	FMGFPLM5□□	**¥4,600**/本	FMGFAWM5□□	**¥12,900**/本	CC AM MD VW
M 7 段(T-8)	4	3	802	170	FMGFPLM7□□	**¥6,100**/本	FMGFAWM7□□	**¥13,200**/本	
M 9 段(T-10)	5	4	997	170	FMGFPLM9□□	**¥7,600**/本	FMGFAWM9□□	**¥13,400**/本	
M 11 段(T-12)	6	5	1192	170	FMGFPLM11□□	**¥9,000**/本	FMGFAWM11□□	**¥13,600**/本	

※柱はキャップ付です(キャップの AM と MD は共通色になります)。 ※品番の□□には、カラーの色記号が入ります。

板(エンドピース付)

部材名	サイズ	寸法(mm)	品 番	定 価	対応カラー
最上段 (945 / 120)	120 サイズ	L945XW120XD10	FMGF120J□□	**¥2,600**/枚	MC MR WB MW
中間・最下段 (板補強材付) (945 / 135)	120 サイズ	L945XW135XD10	FMGF120Y□□	**¥3,800**/枚	
中間 (板補強材付) (945 / 60)	45 サイズ	L945XW60XD10	FMGF45Y□□	**¥2,900**/枚	

※品番の□□には、カラーの色記号が入ります。 ※中間・最下段板には隙間 15mm のエンドピースを取付けて出荷します。

※別途運賃がかかることがございます。
※マイティグレインフェンスは、フェンスの使用を目的としておりますので、転落防止の機能はございません。
※ご注意事項やお手入れにつきましてはP114・115をご覧ください。

現場組立フェンス MIGHTY GRAIN FENCE

受 注 生 産

マイティグレインフェンス 目隠し仕様

板デコⅡ仕様

ブロック上の施工が可能です。

間仕切フェンスに視線や風をシャットアウトする機能を追加。

内も外も演出できる間仕切フェンスに、目隠し材を追加することにより、外部からの視線や風を遮ります。
プライバシーを大切にしたい所はもちろん、隣地境界などにもおすすめです。

取扱・取付説明書は
こちらでご覧ください。

施工に際して

① 40 角柱に アルミ縦枠を取り付けます。※アルミ縦枠は現場取付です。
② 柱を 1000mm ピッチで建てた後、アルミ下枠を取付けます。
③ 板と目隠し材を柱に差し込みます。
④ 最上段板上にクッション材、柱上部に上枠金具を取付けます。
⑤ 最上段板上のアルミ上枠を上枠金具に取り付けます。

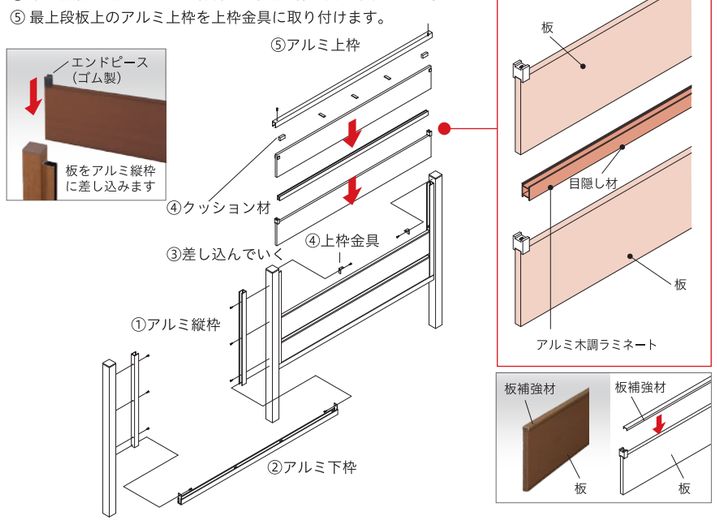

目隠し材は、必要な部分のみに取付けできます。
必要ない部分は、目隠し材なし(板補強材付)で
組立できます。

板と目隠し材の組合せ例

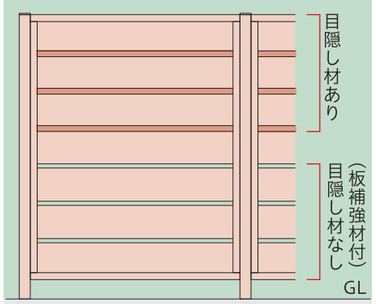

門扉 同デザインの門扉は P54～57 の「マイティ門扉タイプB」をご覧ください。

カラー

デコⅡ	モカ MC	ワインブラウン WB	マロン MR	ミルキーホワイト MW
柱・枠 (アルミ木調ラミネート)	チャコールブラウン CC	アーモンドブラウン AM	ミディアムブラウン MD	バニラホワイト VW

※リサイクル材を使用しているため、色の濃淡や色調変化、木目模様が多少異なる場合がございます。
※印刷の都合上、色は実物と多少異なる場合がございますので、サンプルにてご確認ください。
※マイティウッドベーシック(DB・NB・TB 色)も特注対応可能です。

拾い出し例(参考セット価格)

早見表 P102

5段
マイティグレインフェンス 目隠し仕様 5段(デコⅡ) T-8 H=757

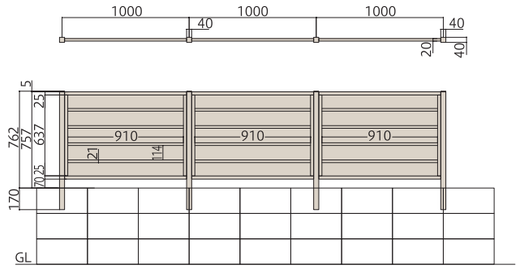

●拾い出し例:3スパン/3m

40 角柱	5 段(T-8)	4 本	¥23,200
アルミ枠セット	5 段(T-8)	3 セット	¥39,600
板(目隠し仕様)	120 サイズ(最上段)	3 段	¥7,800
	120 サイズ(中間・最下段)	12 段	¥62,400
		合計	¥133,000/セット

価 格

ブロック上の施工が可能です。

柱(キャップ付・アルミ木調ラミネート)・枠セット(アルミ木調ラミネート)

呼 称	板(段) 120 サイズ	上枠上端H (GL+mm)	埋込長さ (mm)	40角柱		アルミ枠セット		対応カラー
				品 番	定 価	品 番	定 価	
4 段 (T-6)	4	622	170	FMGFPL4□□	¥4,800/本	FMGFAW4□□	¥13,000/本	CC AM MD VW
5 段 (T-8)	5	757	170	FMGFPL5□□	¥5,800/本	FMGFAW5□□	¥13,200/本	
6 段 (T-9)	6	892	170	FMGFPL6□□	¥6,800/本	FMGFAW6□□	¥13,300/本	
7 段 (T-10)	7	1027	170	FMGFPL7□□	¥7,900/本	FMGFAW7□□	¥13,500/本	
8 段 (T-12)	8	1162	170	FMGFPL8□□	¥8,900/本	FMGFAW8□□	¥13,600/本	

※柱はキャップ付です(キャップの AM と MD は共通色になります)。 ※品番の□□には、カラーの色記号が入ります。

板(エンドピース付)

部材名	サイズ	寸法(mm)	品 番	定 価	対応カラー
最上段 (945 / 120)	120 サイズ	L945XW120XD10	FMGF120J□□	¥2,600/枚	MC MR WB MW
中間・最下段 (目隠し材付) (945 / 135)	120 サイズ	L945XW135XD10	FMGF120MY□□	¥5,200/枚	
中間・最下段 (板補強材付) (945 / 135)	120 サイズ	L945XW135XD10	FMGF120Y□□	¥3,800/枚	

※品番の□□には、カラーの色記号が入ります。
※中間・最下段板には隙間 15mm のエンドピースを取付けて出荷します。
※目隠し材なしは(板補強材付)をご使用ください。

※別途運賃がかかることがございます。
※マイティグレインフェンスは、フェンスの使用を目的としておりますので、転落防止の機能はございません。
※ご注意事項やお手入れにつきましてはP114・115をご覧ください。

マイティフィット門扉　W07×10段　隙間20mm(T-15)　モカ(デコII)

セミユニット門扉　MIGHTY-FIT-MONPI　受注生産

マイティ フィット門扉

すき間 10mm・15mm・20mm の 3 サイズ
(※別途特注にて隙間変更等のサイズオーダー可)

マイティウッドフェンスと板の貼り数を合わせた門扉。

フェンスから門扉まで、お庭全体を木目調フェンス素材でトータルコーディネートしてみませんか？
シンプルなデザインでマイティウッドフェンスとのコーディネートがより美しくなります。

(正面)　(裏面)

W08 8段 隙間20mm(T-12) チークブラウン
内開き 右吊元

■ヒンジ仕様(持ち送りタイプ)

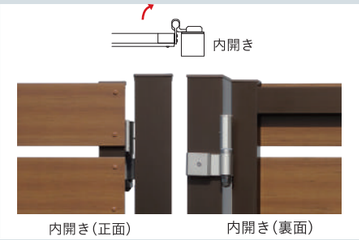

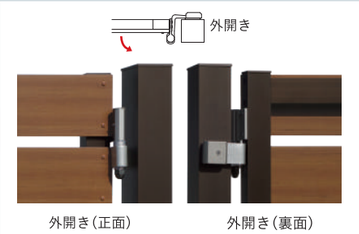

※写真は右吊元、PS板を施工現場で取付けることにより施工現場で左右吊元変更が可能です。※PS板のサイズと隙間を選択ください。
※錠について：シリンダー錠(家側はサムターン仕様)

取扱・取付説明書は
こちらでご覧ください。

内開き　外開き

おすすめポイント!!

フィット門扉の4つの特長

マイティ門扉タイプAをベースに、よりシンプルデザインに！より使いやすくなりました！

板現場取付
マイティウッドフェンスと同様に、現場で門扉の板を貼り付けていただきます。
これにより、現場での急な左右吊元変更にも対応が可能となります。

左右吊元 現場変更可能
現場で門扉の板を貼り付けることにより、現場での左右吊元の変更が可能です。
※門扉の板は、工場でW寸法をカットして出荷になります。
※マイティ門扉タイプA(P54)は現場での左右吊元変更は不可です。

内外開き柱共通化 (部品・施工寸法変更対応)
現場での急な内開き⟷外開きの変更も、持ち送り部品の交換で変更が可能です。
※内開きと外開きの門柱の内々施工寸法が異なるので注意してください。

フェンスと高さ合わせが容易
門扉とフェンスの板の高さを揃えることが可能になり、
より美しいトータルデザインが可能になります。
※規格寸法の組み合わせでは、マイティ門扉タイプA(P54)は、
門扉とフェンスの高さに段差が出来ることがあります。
※門扉とフェンスの高さを合わせるには施工現場での門柱のカットが必要になります。

■カラー

デコII	門扉パネル色	ビターブラック BB	セピア SE	モカ MC	アッシュグレー AG	マロン MR	ワインブラウン WB	ナチュラル NL	ヒノキ HK	パールホワイト PW	ミルキーホワイト MW
	門柱・門扉アルミ材	Cブラック	Cブラック	Cブラック	Pシルバー	Mブラウン	Mブラウン	Mブラウン	Pシルバー	Cホワイト	Cホワイト
	錠	ステンカラー	ステンカラー	ステンカラー	ステンカラー	ステンカラー	ステンカラー	ステンカラー	ステンカラー	ステンカラー	ステンカラー
プレミアム	門扉パネル色	ウォルナット WN	マホガニー MG	チェスナット CN	ハーモニー HM	モスグレー MS	スノーホワイト SN				
	門柱・門扉アルミ材	Cブラック	Mブラウン	Mブラウン	Mブラウン	Pシルバー	Cホワイト				
	錠	ステンカラー	ステンカラー	ステンカラー	ステンカラー	ステンカラー	ステンカラー				
ベーシック	門扉パネル色	ダークブラウン DB	ノーブルブラウン NB	チークブラウン TB	シンブルウッド SW	イエローグリーン YG	オフホワイト OW	パステルブルー PB			
	門柱・門扉アルミ材	Cブラック	Mブラウン	Mブラウン	Mブラウン	Pシルバー	Cホワイト	Cホワイト			
	錠	ステンカラー	ステンカラー	ステンカラー	ステンカラー	ステンカラー	ステンカラー	ステンカラー			

※リサイクル材を使用しているため、色の濃淡や色調変化、木目模様が多少異なる場合がございます。
※印刷の都合上、色は実物と多少異なる場合がございますので、サンプルにてご確認ください。

■仕　様

門扉パネル材	工場セミユニット(PS板は現場で取付します。)
	マイティウッド同等　カラー参照
門柱	アルミ70角・80角：Cブラック・Mブラウン・Cホワイト・Pシルバー
	持ち送り＋ヒンジ：ステンカラー
	11段以上は持ち送り＋ヒンジが3ヶ所になります。
	12段以上はスチール補強材入になります。

門扉アルミ枠	Cブラック・Mブラウン・Cホワイト・Pシルバー
	11段以上は中桟が入ります。
動作	片内開き・片外開き
錠	アルミダイキャスト製　シリンダー錠(家側はサムターン仕様)
	ステンカラー

※錠等の部品・仕様は予告無く変更する場合がございます。

マイティ フィット門扉 ■価　格

セット拾い出しの仕方

門柱セット ＋ **錠部品**セット ＋ **門扉本体**セット　合計**3**セット

■門柱（吊元柱・戸当柱 2 本セット）

※高さ寸法の詳細はP52･53を参照ください。

段数	すきまサイズ（高さ呼称）			仕様 門柱寸法	埋込寸法 最小（mm）	品　番	定　価	対応カラー
	10mm	15mm	20mm					
7段	T-10	T-11	T-11	標準　70 角	300	FFMPLD7S▲▲□□	¥21,500	CB MB PS CW
8段	T-12	T-12	T-12		300	FFMPLD8S▲▲□□	¥23,500	
9段	T-13	T-13	T-14		300	FFMPLD9S▲▲□□	¥25,500	
10段	T-14	T-15	T-15		400	FFMPLD10S▲▲□□	¥27,500	
11段	T-16	T-16	T-17	高尺　80 角	400	FFMPLD11S▲▲□□	¥29,500	
12段	T-17	T-17	T-18	高尺　80 角（補強材）	400	FFMPLD12S▲▲□□	¥63,800	
13段	T-18	T-19	T-19		400	FFMPLD13S▲▲□□	¥68,800	
14段	T-19	T-20	T-21		500	FFMPLD14S▲▲□□	¥73,800	
15段	T-21	-	-		500	FFMPLD15S▲▲□□	¥78,800	

※品番の▲▲にはすきまサイズ、□□にはカラーの色記号が入ります。

■錠部品（錠・ヒンジ・持ち送り・門柱キャップ・取付ネジ付）

仕　様	内開き		外開き		対応カラー
	品　番	定　価	品　番	定　価	
標準（10段以下）	FFMZB70HI□□	¥45,000	FFMZB70HO□□	¥51,400	CB/MB PS/CW
高尺（11段以上）	FFMZB80KI□□	¥55,200	FFMZB80KO□□	¥66,600	

※品番の□□にはカラーの色記号が入ります。

■門扉本体（アルミ枠・PS 板）PS 板は現場で取付します。

段数	すきまサイズ（門扉本体高さ（mm））			門扉本体幅W700		門扉本体幅W800		対応カラー
	10mm	15mm	20mm	品番	定　価	品番	定　価	
7段	900	930	960	FFMH7D7S▲▲□□	¥52,000	FFMH8D7S▲▲□□	¥55,600	BB/SE/MC/AG MR/WB/NL/HK PW/MW/WN/MG CN/HM/MS/SN DB/NB/TB/SW
8段	1030	1065	1100	FFMH7D8S▲▲□□	¥54,500	FFMH8D8S▲▲□□	¥60,100	
9段	1160	1200	1240	FFMH7D9S▲▲□□	¥57,000	FFMH8D9S▲▲□□	¥60,600	
10段	1290	1335	1380	FFMH7D10S▲▲□□	¥59,500	FFMH8D10S▲▲□□	¥63,100	
11段	1420	1470	1520	FFMH7D11S▲▲□□	¥67,000	FFMH8D11S▲▲□□	¥72,700	
12段	1550	1605	1660	FFMH7D12S▲▲□□	¥68,000	FFMH8D12S▲▲□□	¥73,900	
13段	1680	1740	1800	FFMH7D13S▲▲□□	¥69,000	FFMH8D13S▲▲□□	¥75,100	
14段	1810	1875	1940	FFMH7D14S▲▲□□	¥70,000	FFMH8D14S▲▲□□	¥76,300	
15段	1940	-	-	FFMH7D15S▲▲□□	¥71,000	FNMH8D15S▲▲□□	¥77,500	

※品番の▲▲にはすきまサイズ、□□にはカラーの色記号が入ります。※PS板は120サイズになります。

■マイティフィット門扉　サイズ別一式価格表 (柱 ＋ 錠部品 ＋ 門扉本体)

門扉本体幅（mm）（幅呼称）	段数	門扉本体高さ（高さ呼称）			仕様 門柱寸法	セット定価	
		すきま10mm	すきま15mm	すきま20mm		内開き	外開き
700（W07）	7段	900（T-10）	930（T-11）	960（T-11）	標準　70 角	¥118,500	¥124,900
700（W07）	8段	1030（T-12）	1065（T-12）	1100（T-12）		¥123,000	¥129,400
700（W07）	9段	1160（T-13）	1200（T-13）	1240（T-14）		¥127,500	¥133,900
700（W07）	10段	1290（T-14）	1335（T-15）	1380（T-15）		¥132,000	¥138,400
700（W07）	11段	1420（T-16）	1470（T-16）	1520（T-17）	高尺　80 角	¥151,700	¥163,100
700（W07）	12段	1550（T-17）	1605（T-17）	1660（T-18）	高尺　80 角（補強材）	¥187,000	¥198,400
700（W07）	13段	1680（T-18）	1740（T-19）	1800（T-19）		¥193,000	¥204,400
700（W07）	14段	1810（T-19）	1875（T-20）	1940（T-21）		¥199,000	¥210,400
700（W07）	15段	1940（T-21）	-	-		¥205,000	¥216,400
800（W08）	7段	900（T-10）	930（T-11）	960（T-11）	標準　70 角	¥122,100	¥128,500
800（W08）	8段	1030（T-12）	1065（T-12）	1100（T-12）		¥128,600	¥135,000
800（W08）	9段	1160（T-13）	1200（T-13）	1240（T-14）		¥131,100	¥137,500
800（W08）	10段	1290（T-14）	1335（T-15）	1380（T-15）		¥135,600	¥142,000
800（W08）	11段	1420（T-16）	1470（T-16）	1520（T-17）	高尺　80 角	¥157,400	¥168,800
800（W08）	12段	1550（T-17）	1605（T-17）	1660（T-18）	高尺　80 角（補強材）	¥192,900	¥204,300
800（W08）	13段	1680（T-18）	1740（T-19）	1800（T-19）		¥199,100	¥210,500
800（W08）	14段	1810（T-19）	1875（T-20）	1940（T-21）		¥205,300	¥216,700
800（W08）	15段	1940（T-21）	-	-		¥211,500	¥222,900

■寸法例　※各サイズの品番・寸法はP52･53をご確認ください。

門柱仕様（標準）

図は W07　8 段すきま 20mm（T-12）
内開き・右吊元を示す。

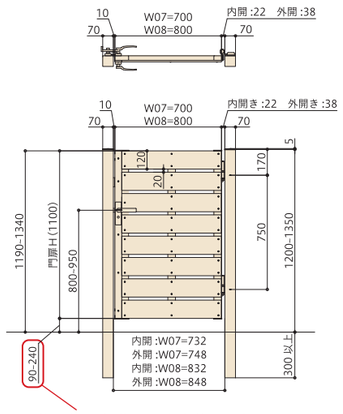

門柱仕様（高尺）

図は W07　12 段すきま 20mm（T-18）
内開き・右吊元を示す。

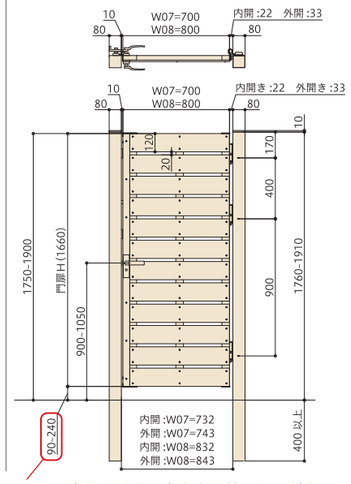

門柱の埋込部分の長さを施工現場でカットして門扉の下空きと門扉の高さを調整してください。

GL が開口方向に高くなっている場合

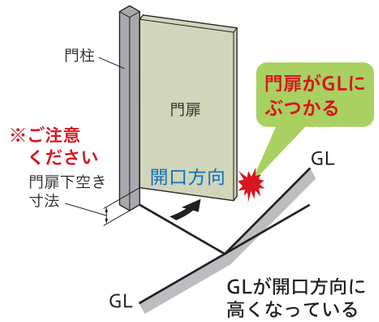

門柱の埋込部分の長さを施工現場でカットする際には、門扉の下空きが小さくなりすぎない様にしてください。
門扉開閉時に不具合が出る場合があります。

※門扉の開閉角度についてはP57をご確認ください。

事例 1：門扉高さに合わせる場合

マイティ フィット門扉
10 段　すきま 20mm　W07 右吊元　内開き

マイティウッド　120 サイズ　10 段　すきま 20mm
T-15（H:1480）　アルミ柱

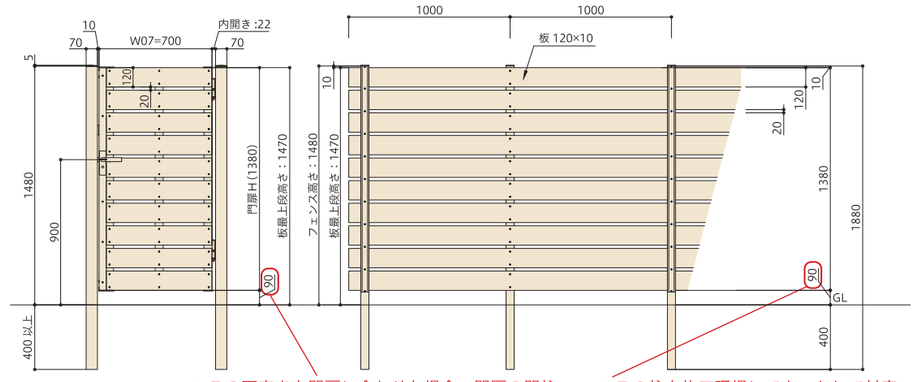

フェンスの下空きを門扉に合わせた場合　門扉の門柱、フェンスの柱を施工現場にてカットして対応

事例 2：フェンス高さに合わせる場合

マイティ フィット門扉
10 段　すきま 20mm　W07 右吊元　内開き

マイティウッド　120 サイズ　10 段　すきま 20mm
T-15（H:1520）　アルミ柱

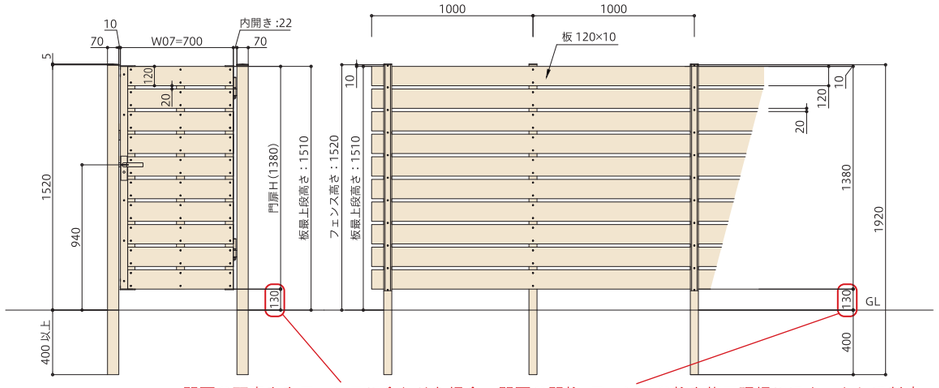

門扉の下空きをフェンスに合わせた場合　門扉の門柱、フェンスの柱を施工現場にてカットして対応

セミユニット門扉 MIGHTY-FIT-MONPI

受 注 生 産

マイティ フィット門扉 サイズ一覧

7 段　すきま 10mm・15mm・20mm

7段 すきま10mm (T-10)

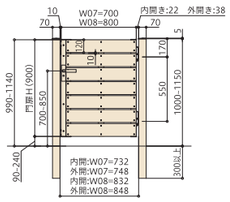

7段 すきま15mm (T-11)

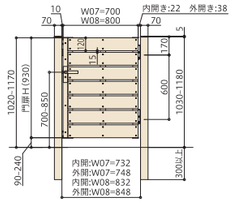

7段 すきま20mm (T-11)

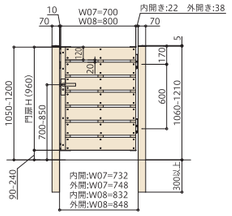

8 段　すきま 10mm・15mm・20mm

8段 すきま10mm (T-12)

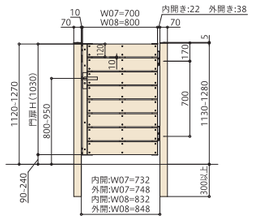

8段 すきま15mm (T-12)

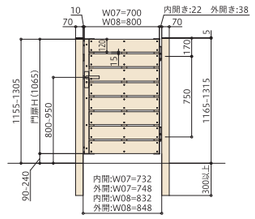

8段 すきま20mm (T-12)

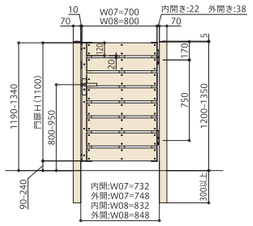

9 段　すきま 10mm・15mm・20mm

9段 すきま10mm (T-13)

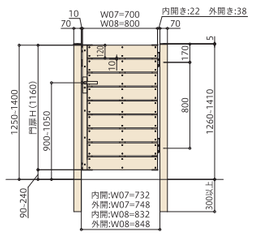

9段 すきま15mm (T-13)

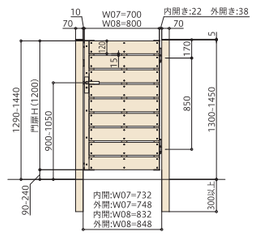

9段 すきま20mm (T-14)

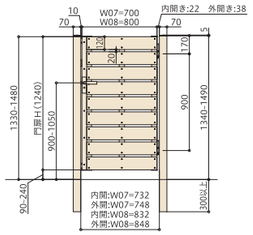

10 段　すきま 10mm・15mm・20mm

10段 すきま10mm (T-14)

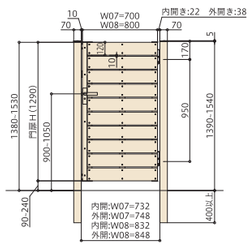

10段 すきま15mm (T-15)

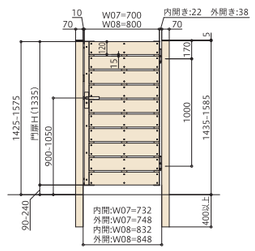

10段 すきま20mm (T-15)

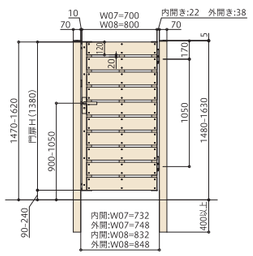

11 段　すきま 10mm・15mm・20mm

11段
すきま10mm
(T-16)

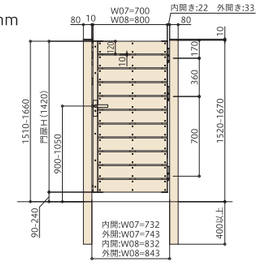

11段
すきま15mm
(T-16)

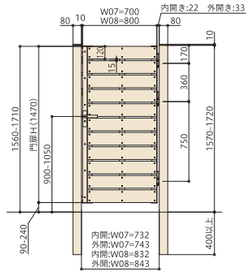

11段
すきま20mm
(T-17)

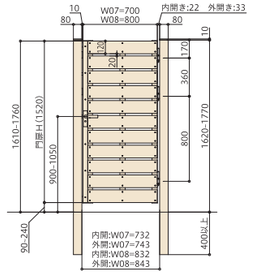

12 段　すきま 10mm・15mm・20mm

12段
すきま10mm
(T-17)

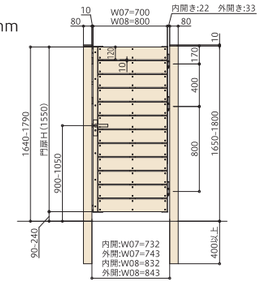

12段
すきま15mm
(T-17)

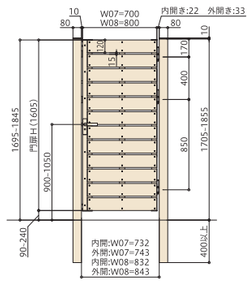

12段
すきま20mm
(T-18)

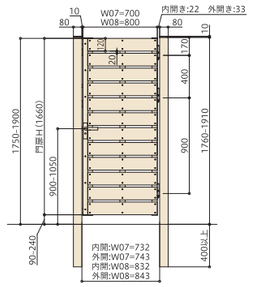

13 段　すきま 10mm・15mm・20mm

13段
すきま10mm
(T-18)

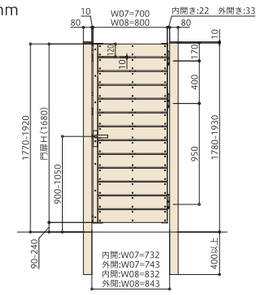

13段
すきま15mm
(T-19)

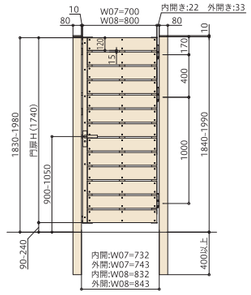

13段
すきま20mm
(T-19)

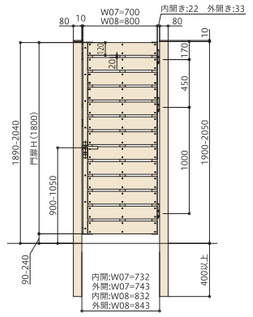

14 段　すきま 10mm・15mm・20mm

14段
すきま10mm
(T-19)

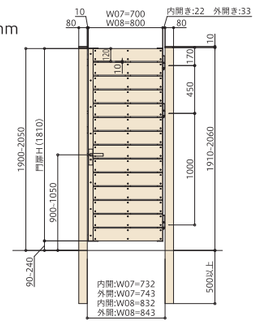

14段
すきま15mm
(T-20)

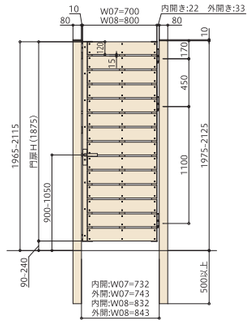

14段
すきま20mm
(T-21)

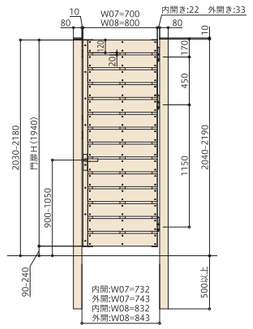

15 段　すきま 10mm

15段
すきま10mm
(T-21)

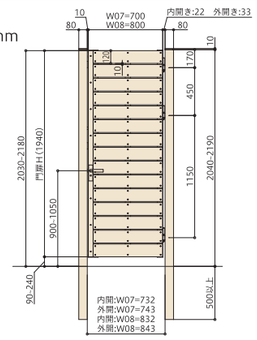

工場ユニット門扉 MIGHTY-MONPI TYPE A・B

受注生産

お庭全体を木目調フェンス素材でトータルコーディネート。

マイティ門扉 タイプA

フェンスから門扉まで、
お庭全体を木目調フェンス素材で
トータルコーディネートしてみませんか？
同一素材でのトータルコーディネートは、
一体感のある落ち着きの空間を演出できます。

取扱・取付説明書は
こちらでご覧ください。

内開き　外開き

W08-H12 チークブラウン　内開き 右吊元 隙間20mm

■ヒンジ仕様(持ち送りタイプ)

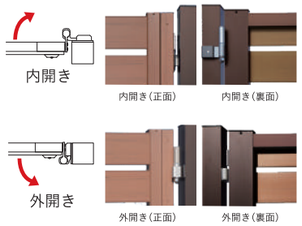

マイティ門扉 タイプB

板デコⅡ仕様

同一素材でのトータルコーディネートは、
一体感のある落ち着きの空間を演出できます。
パーティションフェンス・グレインフェンスに
対応した両面模様の門扉です。

取扱・取付説明書は
こちらでご覧ください。

内開き　外開き

W08-H12 マロン　内開き 右吊元 隙間20mm

■ヒンジ仕様(持ち送りタイプ)

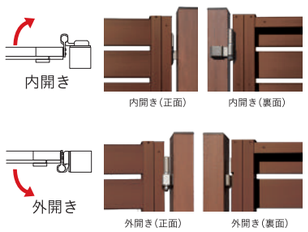

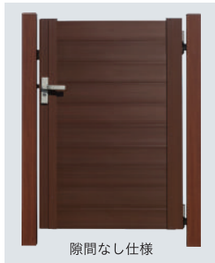

※錠について：シリンダー錠(家側はサムターン仕様)

※写真は右吊元(外観)、錠左側(左吊元、錠右側も可能です。※門扉板材隙間変更も可能です。(隙間無し・10mm～〈5mm単位〉)

■仕　様

門扉パネル材	工場ユニット
	マイティウッド同等　カラー参照
門柱	タイプA：アルミ70角・80角：Cブラック・Mブラウン・Cホワイト・Pシルバー タイプB：アルミ80角：アルミ木調ラミネート4色
	持ち送り＋ヒンジ：ステンカラー
	H14サイズ超は持ち送り＋ヒンジが3ヶ所になります。
	H18サイズ以上はスチール補強材入になります。

門扉アルミ枠	Cブラック・Mブラウン・Cホワイト・Pシルバー
	H14サイズ超は中桟が入ります。
動作	片内開き・片外開き
錠	アルミダイキャスト製　シリンダー錠(家側はサムターン仕様)
	ステンカラー

※錠等の部品・仕様は予告無く変更する場合がございます。

■カラー

タイプA

デコⅡ	門扉パネル色 / 門柱・門扉アルミ材 / 錠	ピターブラック BB / Cブラック / ステンカラー	セピア SE / Cブラック / ステンカラー	モカ MC / Cブラック / ステンカラー	アッシュグレー AG / Pシルバー / ステンカラー	マロン MR / Mブラウン / ステンカラー	ワインブラウン WB / Mブラウン / ステンカラー	ナチュラル NL / Mブラウン / ステンカラー	ヒノキ HK / Pシルバー / ステンカラー	パールホワイト PW / Cホワイト / ステンカラー	ミルキーホワイト MW / Cホワイト / ステンカラー	
プレミアム	門扉パネル色 / 門柱・門扉アルミ材 / 錠	ウォルナット WN / Cブラック / ステンカラー	マホガニー MG / Mブラウン / ステンカラー	チェスナット CN / Mブラウン / ステンカラー	ハーモニー HM / Mブラウン / ステンカラー	モスグレー MS / Pシルバー / ステンカラー	スノーホワイト SN / Cホワイト / ステンカラー					
ベーシック	門扉パネル色 / 門柱・門扉アルミ材 / 錠	ダークブラウン DB / Cブラック / ステンカラー	ノーブルブラウン NB / Mブラウン / ステンカラー	チークブラウン TB / Mブラウン / ステンカラー	シンプルウッド SW / Mブラウン / ステンカラー	イエローグリーン YG / Pシルバー / ステンカラー	オフホワイト OW / Cホワイト / ステンカラー	パステルブルー PB / Cホワイト / ステンカラー				

タイプB

デコⅡ	門扉パネル色	モカ MC	ワインブラウン WB	マロン MR	ミルキーホワイト MW
	門柱(アルミ木調ラミネート)	チャコールブラウン CC	アーモンドブラウン AM	ミディアムブラウン MD	バニラホワイト VW
	門扉アルミ枠	Cブラック	Mブラウン	Mブラウン	Cホワイト
	錠	ステンカラー	ステンカラー	ステンカラー	ステンカラー

※リサイクル材を使用しているため、色の濃淡や色調変化、木目模様が多少異なる場合がございます。※印刷の都合上、色は実物と多少異なる場合がございますので、サンプルにてご確認ください。

■価格・寸法

※門扉とフェンスの高さを合わせる場合はP56「マイティ門扉とマイティウッドの高さ寸法について」をご確認ください。

門柱仕様(標準)
図はW07-H12
内開き・右吊元・120板
隙間 20mm を示す。
[ ]：H10
〈 〉：H14

門柱仕様(高尺)
図はW07-H18
内開き・右吊元・120板
隙間 20mm を示す。
[ ]：H16
〈 〉：H20

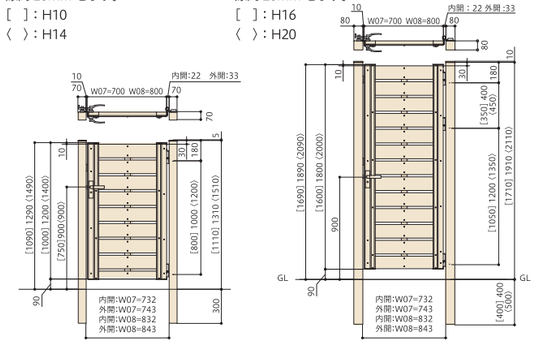

マイティ門扉 タイプA 門柱仕様

※価格はセット価格です。
(パネル：プレミアム・デコⅡ・ベーシック共通・門柱・アルミ枠・錠・部品一式が含まれます。)

呼　称	扉本体寸法	門柱寸法	品　番	定価(内開き)	定価(外開き)
07-10	W700XH1000	70角	FMMA0710■△□□	¥122,400	¥129,600
07-12	W700XH1200		FMMA0712■△□□	¥131,200	¥138,400
07-14	W700XH1400		FMMA0714■△□□	¥140,600	¥147,800
07-16	W700XH1600	80角	FMMA0716■△□□	¥200,100	¥210,900
07-18	W700XH1800	80角(補強材)	FMMA0718■△□□	¥202,500	¥213,300
07-20	W700XH2000		FMMA0720■△□□	¥206,400	¥217,200
08-10	W800XH1000	70角	FMMA0810■△□□	¥123,200	¥130,400
08-12	W800XH1200		FMMA0812■△□□	¥131,900	¥139,100
08-14	W800XH1400		FMMA0814■△□□	¥146,900	¥154,100
08-16	W800XH1600	80角	FMMA0816■△□□	¥207,200	¥218,000
08-18	W800XH1800	80角(補強材)	FMMA0818■△□□	¥210,500	¥221,300
08-20	W800XH2000		FMMA0820■△□□	¥215,200	¥226,000

門柱仕様(標準)
図はW07-H12
内開き・右吊元・120板
隙間 20mm を示す。
[ ]：H10
〈 〉：H14

門柱仕様(高尺)
図はW07-H18
内開き・右吊元・120板
隙間 20mm を示す。
[ ]：H16
〈 〉：H20

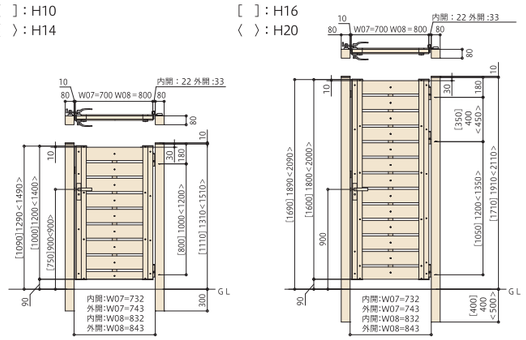

マイティ門扉 タイプB 門柱仕様

※価格はセット価格です。
(パネル：デコⅡ共通・門柱・アルミ枠・錠・部品一式が含まれます。)

呼　称	扉本体寸法	門柱寸法	品　番	定価(内開き)	定価(外開き)
07-10	W700XH1000	80角	FMMB0710■△□□	¥136,600	¥143,800
07-12	W700XH1200		FMMB0712■△□□	¥146,900	¥154,100
07-14	W700XH1400		FMMB0714■△□□	¥157,200	¥164,400
07-16	W700XH1600		FMMB0716■△□□	¥223,100	¥233,900
07-18	W700XH1800	80角(補強材)	FMMB0718■△□□	¥225,900	¥236,700
07-20	W700XH2000		FMMB0720■△□□	¥230,600	¥241,400
08-10	W800XH1000	80角	FMMB0810■△□□	¥138,300	¥145,500
08-12	W800XH1200		FMMB0812■△□□	¥148,200	¥155,400
08-14	W800XH1400		FMMB0814■△□□	¥165,200	¥172,400
08-16	W800XH1600		FMMB0816■△□□	¥231,900	¥242,700
08-18	W800XH1800	80角(補強材)	FMMB0818■△□□	¥236,100	¥246,900
08-20	W800XH2000		FMMB0820■△□□	¥241,700	¥252,500

※品番の□□には門扉パネル色のカラーの色記号が入ります。※品番の△にはI(アイ：内開き)、O(オー：外開き)が入ります。※品番の■にはR(右吊元)、L(左吊元)が入ります。

※ご発注の際に、吊元左右と門扉板材隙間(隙間無し・10mm～〈5mm単位〉)をご指定ください。

※サイズ一覧はP56・57をご覧ください。

マイティ門扉 タイプB用 目隠し材(アルミ形材)

※目隠し仕様の場合は、必要分の目隠し材の金額を加算してください。※タイプA用ではありません。

部材名	品　番	定価(1本あたり)
目隠し材	FMMBJY□□	¥2,200

※木目調シート貼り　※品番の□□にはカラーの色記号が入ります。※標準使用数量、H1000：6本、H1200：8本、H1400：9本、H1600：11本、H1800：12本、H2000：14本。

■外観吊元左右(発注時指定)　■ご発注時の注意点(内開きと外開き、右吊元と左吊元のちがい)

※施工時、「内開き」と「外開き」、「右吊元」と「左吊元」の変更はできませんので、必ず発注時にご指定ください。

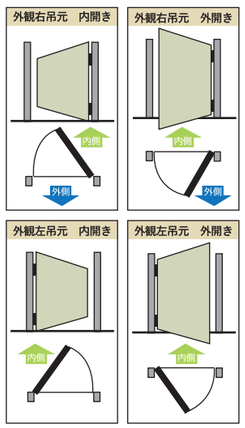

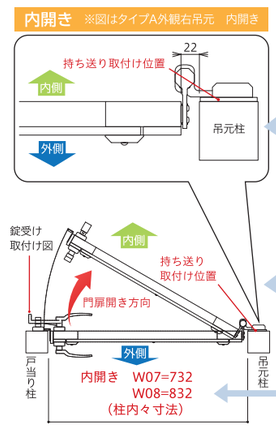

持ち送り位置と寸法
内開きと外開きでは
持ち送りの取付け位置と
加工寸法が異なり、
現場で変更できません。

門扉の裏表
門扉に裏表があるため
右吊元・左吊元を
現場で変更できません。

柱の施工寸法違い
内開きと外開きでは
柱の施工寸法が異なります。

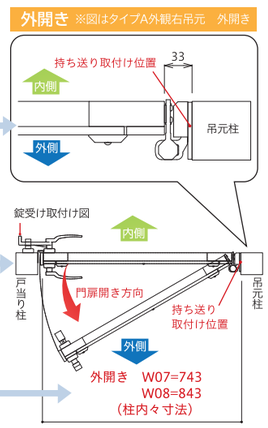

工場ユニット門扉 MIGHTY-MONPI TYPE A

受注生産

マイティ門扉 タイプA サイズ一覧

取扱・取付説明書は
こちらでご覧ください。

内開き　外開き

門扉高さ H1000

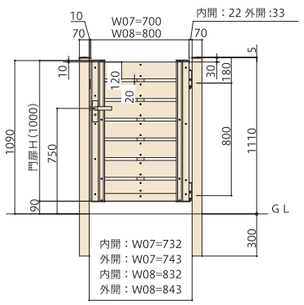

門扉高さ H1200

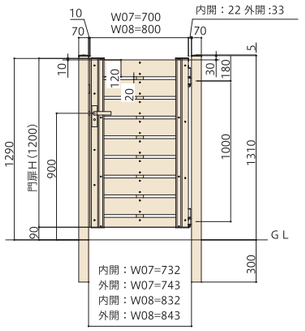

門扉高さ H1400

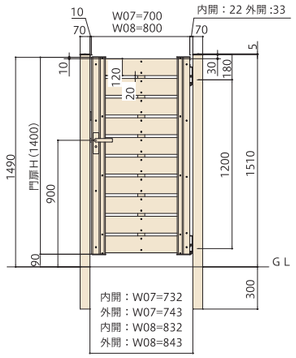

門扉高さ H1600

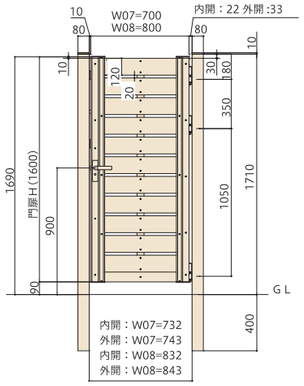

門扉高さ H1800

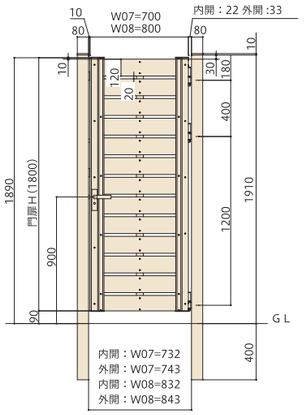

門扉高さ H2000

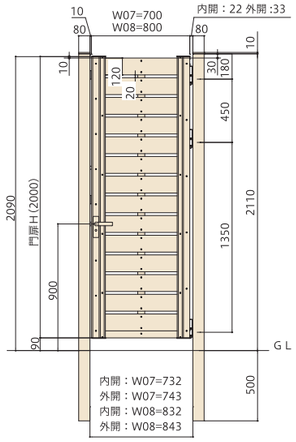

■マイティ門扉　タイプA・タイプBとマイティウッドの高さ寸法について

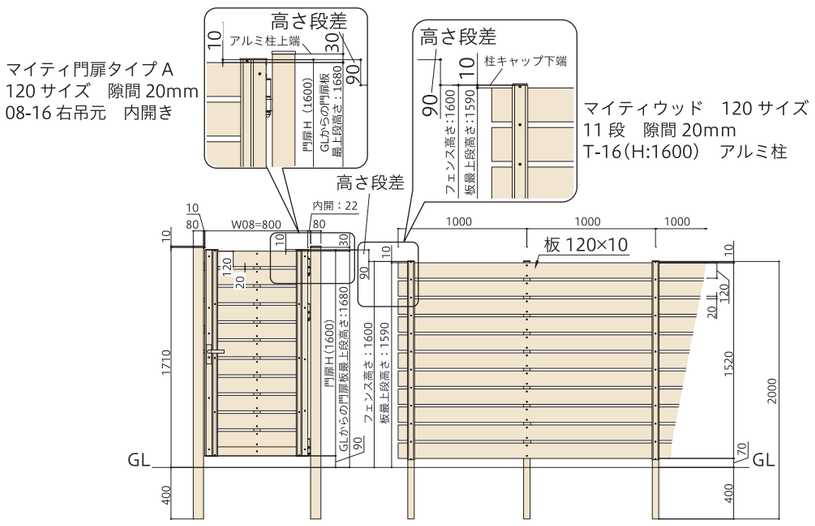

マイティ門扉（タイプA・タイプB）を
マイティウッドの横に設置する場合

GL からの呼称高さが、
門扉とフェンスで異なります。

門扉とフェンスの高さを合わせる
には、門扉かフェンスかどちらかの
高さを調整する必要があります。

※同じ呼称高さで
設置すると高さ方向に
段差（90mm）が出ます。

（門扉が 90mm 高くなります。）

工場ユニット門扉 MIGHTY-MONPI TYPE B

受注生産

マイティ門扉 タイプB サイズ一覧

取扱・取付説明書は
こちらでご覧ください。

内開き　外開き

門扉高さ H1000

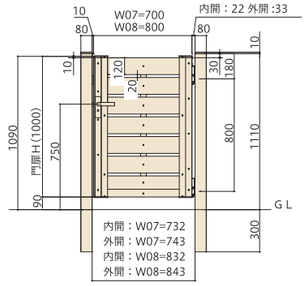

門扉高さ H1200

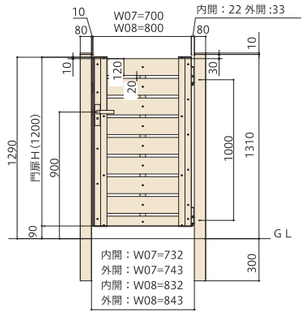

門扉高さ H1400

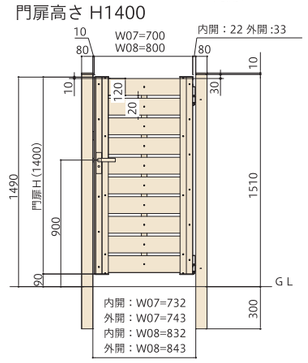

門扉高さ H1600

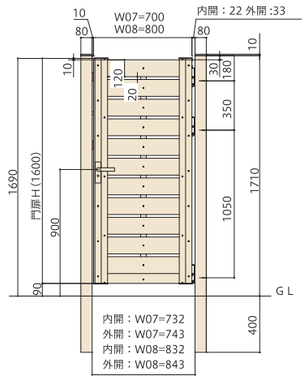

門扉高さ H1800

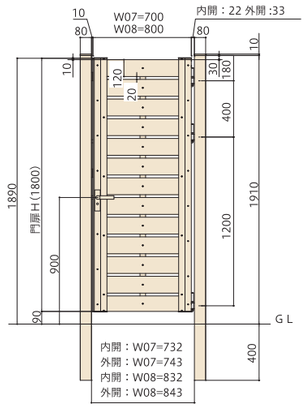

門扉高さ H2000

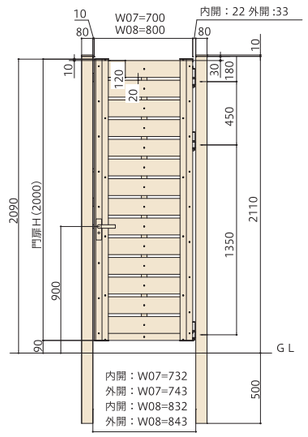

■門扉の開閉角度について

門扉の周りに障害物が無い場合のおおよその開閉角度（吊元調整範囲で数値が変わる可能性があります）

商品名	内開き	外開き
マイティ フィット門扉 ニコボード門扉	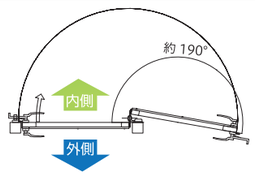	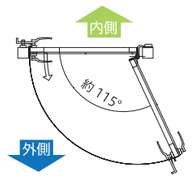
マイティ門扉 タイプA マイティ門扉 タイプB タテイタスタイル門扉 タイプA	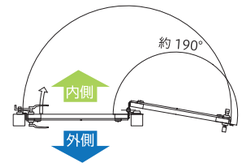	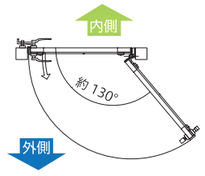
ラインスタイル門扉 タイプA	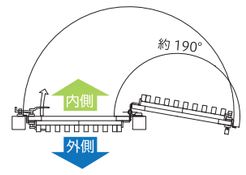	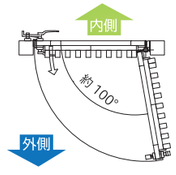

セミユニットフェンス　LINE STYLE・TATEITA STYLE　実用新案取得済　受注生産

ラインスタイル・タテイタスタイル

商品特長

施工性を高めるため、フェンスパネルのユニット幅を約400mm前後へと小さくしています。

（フェンスパネルのユニット幅はデザインにより異なります）

■フェンスパネルの種類は３種類　※下記イラストはラインスタイル Ｌタイプ T-10

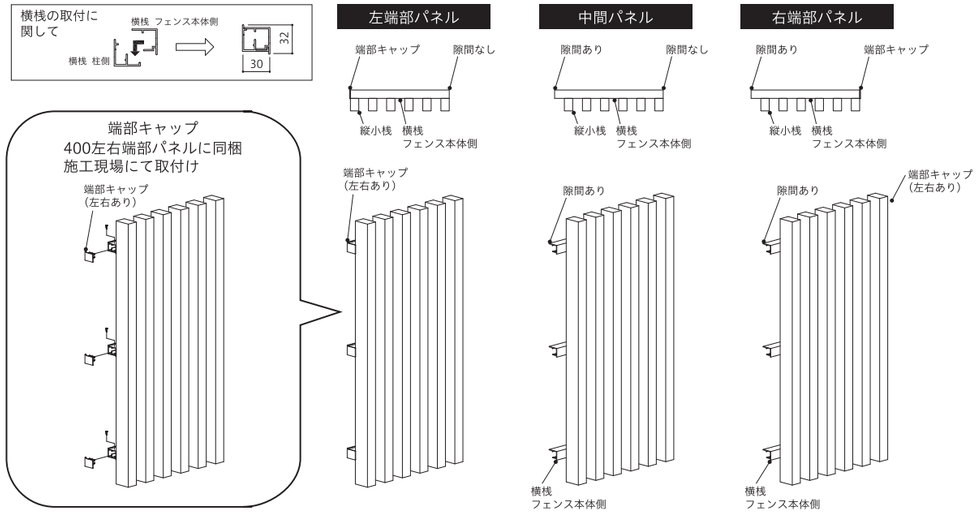

※高さにより横桟の段数が変わります。
　横桟フェンス本体側は、あらかじめ工場にてフェンスパネルに組付しています。
※○○○パネルは呼称になります。実際のユニット幅寸法はフェンスデザインによって異なりますので、
　各タイプ・サイズの掲載ページをご覧ください。

詳細は取扱・取付説明書をご覧ください。
ラインスタイル　タテイタスタイル

■施工手順

①柱を建て、横桟柱側を取付けます。

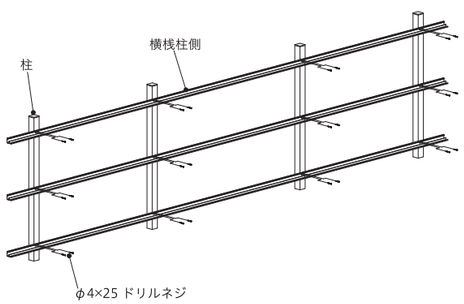

②左端部パネルを取付けます。

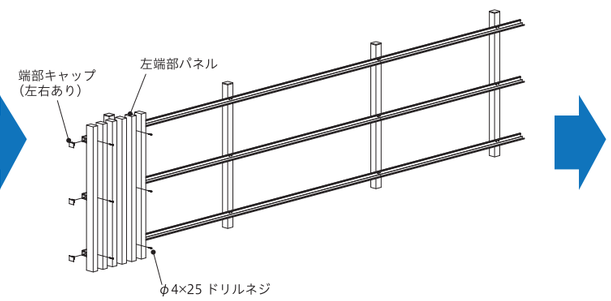

ラインスタイル　Ｌタイプ　　ラインスタイル　Ｍタイプ　　ラインスタイル　Ｓタイプ

タテイタスタイル 90サイズ（シャープ）　タテイタスタイル 120サイズ　タテイタスタイル 120+45サイズ　タテイタスタイル ルーバータイプ

③中間パネルを取付けます。

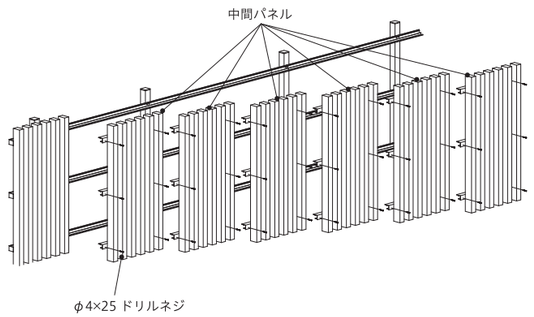

④右端部パネルを取付けます。

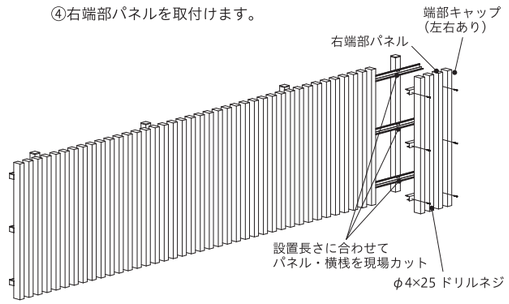

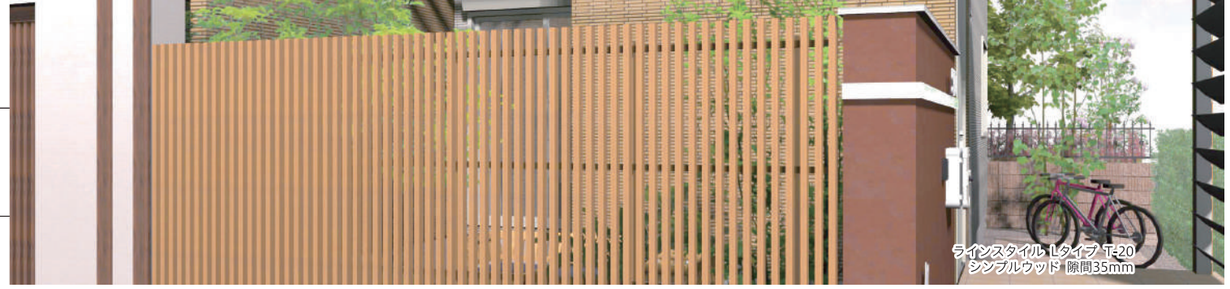

セミユニットフェンス　LINE STYLE

実用新案取得済　受　注　生　産

ラインスタイル (L･M･Sタイプ)

人気の縦格子を低価格で実現。

人気の縦格子に木目調で耐候性のある
人工木材を使用し製品化。
また、ラインスタイル L･M･S タイプは、
１つ１つのユニットサイズが小さいため、
より施工性が高くなりました。

格子ピッチは5mm単位で自由に変更できます。
（最小隙間L:30mm･M:20mm･S:10mm）
別途ご相談ください。

横桟　端部キャップ

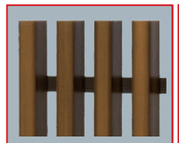
Lタイプ
（30X45mm）
隙間35mm

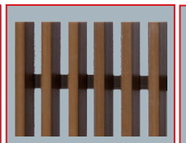
Mタイプ
（20X40mm）
隙間30mm

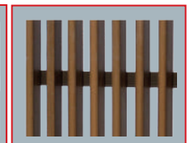
Sタイプ
（15X30mm）
隙間25mm

■施工に際して

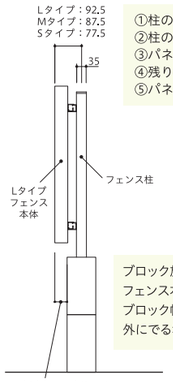

①柱の最上部の横桟をネジ止め（φ4×25ドリルネジ）します。
②柱の垂直水平を確認して、基礎コンクリート(モルタル)を打設します。
③パネルを最上部横桟に仮置きします。
④残りの中下段の横桟を、パネルを基準にして柱に取付けます。
⑤パネルを横桟にネジ止め（φ4×25ドリルネジ）します。

ブロック施工の場合、
フェンス本体が
ブロック幅より
外にでる場合があります。

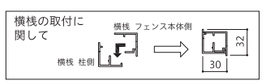

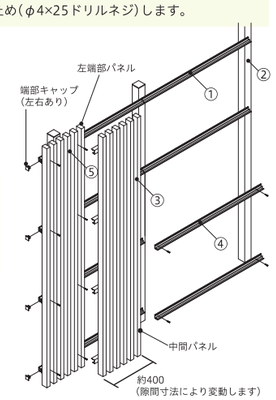

Web シミュレータ P92　早見表　P104～106

■拾い出し例（参考セット価格）

T-10型（ブロック上に施工した例）

ラインスタイル
Lタイプ　T-10、
H＝1000隙間
35mm

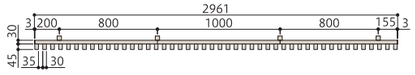

ラインスタイル
Mタイプ　T-10、
H＝1000
隙間30mm

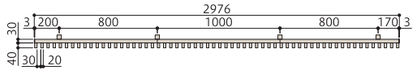

ラインスタイル
Sタイプ　T-10、
H＝1000
隙間25mm

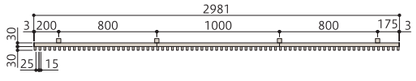

※立面図はＬタイプを表してます。

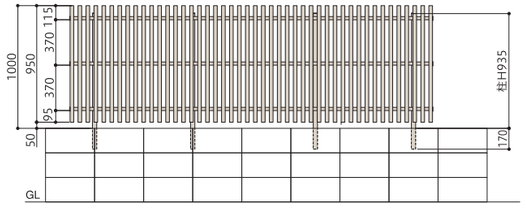

●拾い出し例：３スパン/３m　※価格・数量は全タイプ共通です。

左端部パネル	T-10	1 枚	￥19,000
右端部パネル	T-10	1 枚	￥19,000
中間パネル	T-10	6 枚	￥114,000
柱	T-10	4 本	￥16,800
横桟	L2000	3 本	￥7,800
	L1000	3 本	￥3,900

※パネル・横桟は現場カットが必要となります。　合計　**￥180,500**/セット

T-14型　※H1200 超はブロック上の施工はできません。

ラインスタイル
Lタイプ　T-14、
H＝1400
隙間35mm

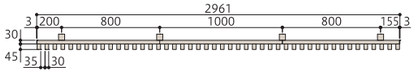

ラインスタイル
Mタイプ　T-14、
H＝1400
隙間30mm

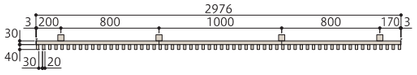

ラインスタイル
Sタイプ　T-14、
H＝1400
隙間25mm

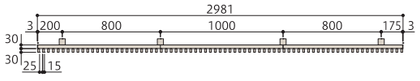

※立面図はＬタイプを表してます。

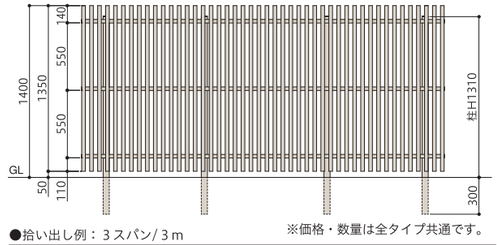

●拾い出し例：３スパン/３m　※価格・数量は全タイプ共通です。

左端部パネル	T-14	1 枚	￥23,000
右端部パネル	T-14	1 枚	￥23,000
中間パネル	T-14	6 枚	￥138,000
柱	T-14	4 本	￥20,000
横桟	L2000	3 本	￥7,800
	L1000	3 本	￥3,900

※パネル・横桟は現場カットが必要となります。　合計　**￥215,700**/セット

■門扉　同デザインの門扉は P62・63 の「ラインスタイル門扉タイプA」をご覧ください。

取扱・取付説明書は
こちらでご覧ください。

■カラー

縦小桟	ダークブラウン DB	ノーブルブラウン NB	チークブラウン TB	シンプルウッド SW	オフホワイト OW
柱・横桟（アルミ形材）	Ｃブラック CB	Mブラウン MB			Ｃホワイト CW

※リサイクル材を使用しているため、色の濃淡や色調変化、木目模様が多少異なる場合がございます。
※印刷の都合上、色は実物と多少異なる場合がございますので、サンプルにてご確認ください。

■価　格

L タイプ縦小桟パネル　（横桟 フェンス本体側 付）

※実際のパネルユニット幅寸法は下記サイズの W 寸法をご確認ください。

呼　称		品　番	定　価 左端部	定　価 中　間	定　価 右端部	パネル仕様(mm)	対応カラー
L タイプ 隙間 35mm	T-10	FLSL10●□□	￥19,000/枚	￥19,000/枚	￥19,000/枚	L：左端部パネル　W355 R：右端部パネル　W390 Y：中間パネル　W390 （6 本小桟） （端部キャップ厚み 3mm）	DB NB TB SW OW
	T-12	FLSL12●□□	￥21,000/枚	￥21,000/枚	￥21,000/枚		
	T-14	FLSL14●□□	￥23,000/枚	￥23,000/枚	￥23,000/枚		
	T-16	FLSL16●□□	￥25,000/枚	￥25,000/枚	￥25,000/枚		
	T-18	FLSL18●□□	￥27,000/枚	￥27,000/枚	￥27,000/枚		
	T-20	FLSL20●□□	￥29,000/枚	￥29,000/枚	￥29,000/枚		

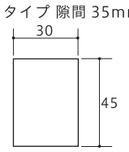

M タイプ縦小桟パネル　（横桟 フェンス本体側 付）

※実際のパネルユニット幅寸法は下記サイズの W 寸法をご確認ください。

呼　称		品　番	定　価 左端部	定　価 中　間	定　価 右端部	パネル仕様(mm)	対応カラー
M タイプ 隙間 30mm	T-10	FLSM10●□□	￥19,000/枚	￥19,000/枚	￥19,000/枚	L：左端部パネル　W370 R：右端部パネル　W400 Y：中間パネル　W400 （8 本小桟） （端部キャップ厚み 3mm）	DB NB TB SW OW
	T-12	FLSM12●□□	￥21,000/枚	￥21,000/枚	￥21,000/枚		
	T-14	FLSM14●□□	￥23,000/枚	￥23,000/枚	￥23,000/枚		
	T-16	FLSM16●□□	￥25,000/枚	￥25,000/枚	￥25,000/枚		
	T-18	FLSM18●□□	￥27,000/枚	￥27,000/枚	￥27,000/枚		
	T-20	FLSM20●□□	￥29,000/枚	￥29,000/枚	￥29,000/枚		

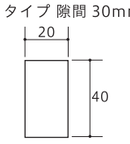

S タイプ縦小桟パネル　（横桟 フェンス本体側 付）

※実際のパネルユニット幅寸法は下記サイズの W 寸法をご確認ください。

呼　称		品　番	定　価 左端部	定　価 中　間	定　価 右端部	パネル仕様(mm)	対応カラー
S タイプ 隙間 25mm	T-10	FLSS10●□□	￥19,000/枚	￥19,000/枚	￥19,000/枚	L：左端部パネル　W375 R：右端部パネル　W400 Y：中間パネル　W400 （10 本小桟） （端部キャップ厚み 3mm）	DB NB TB SW OW
	T-12	FLSS12●□□	￥21,000/枚	￥21,000/枚	￥21,000/枚		
	T-14	FLSS14●□□	￥23,000/枚	￥23,000/枚	￥23,000/枚		
	T-16	FLSS16●□□	￥25,000/枚	￥25,000/枚	￥25,000/枚		
	T-18	FLSS18●□□	￥27,000/枚	￥27,000/枚	￥27,000/枚		
	T-20	FLSS20●□□	￥29,000/枚	￥29,000/枚	￥29,000/枚		

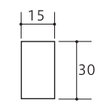

※品番の●にはパネルの仕様記号、□□にはカラーの色記号が入ります。※左端部パネル・右端部パネルは横桟端部キャップを同梱しています。

柱（アルミ形材）

呼　称	品　番	横桟段数（本）	ブロック施工	角寸法（mm）	柱長さL（mm）	埋込長さ（mm）	定　価	対応カラー
T-10	FPLS3535T10○○	3	可	35X35（t=2）	1105	170	￥4,200/本	CB MB CW
T-12	FPLS3535T12○○		可		1305	170	￥4,900/本	
T-14	FPLS5050T14○○		－	50X50（t=1.5/1.2）	1610	300	￥5,000/本	
T-16	FPLS5050T16○○	4	－		1940	400	￥6,000/本	
T-18	FPLS6060T18○○		－	60X60（t=1.7/1.2）	2110	400	￥9,800/本	
T-20	FPLS6060T20○○		－		2415	500	￥10,500/本	

※品番の○○にはカラーの色記号が入ります。

横桟（アルミ形材）

部材名	品　番	寸　法(mm)	定　価	対応カラー
横桟 柱側（取付ネジ付）	FPLY1000○○	L1000XW29XD28.5	￥1,300/本	CB MB CW
	FPLY2000○○	L2000XW29XD28.5	￥2,600/本	

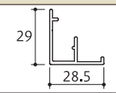

※品番の○○にはカラーの色記号が入ります。

※横桟 フェンス本体側は縦小桟パネルユニットに工場にてあらかじめ組付けて出荷となります。
※ラインスタイルは、フェンスの使用を目的としておりますので、転落防止の機能はございません。
※ご注意事項やお手入れにつきましてはP114･115をご覧ください。

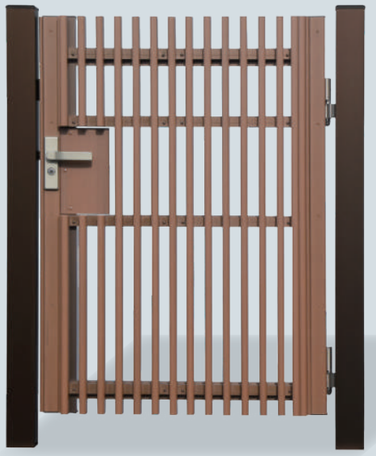

（正面）

（裏面）

■ヒンジ仕様（持ち送りタイプ）

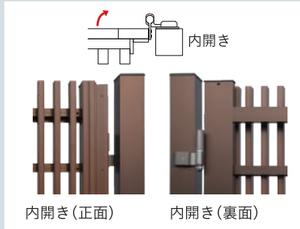

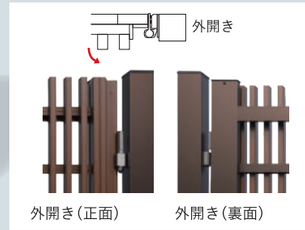

W08-T12 チークブラウン 内開き
右吊元 Mタイプ 隙間30mm

※写真は右吊元（外観）、錠左側（左吊元、錠右側も可能です。）
※門扉縦小桟種類（L・M・S）・隙間（5mm単位）変更も可能です。
※ご指定の格子タイプ隙間により、端部の隙間が変更になる場合もございます。
※錠について：シリンダー錠（家側はサムターン仕様）

■門扉縦小桟種類ご指定ください。

Lタイプ（隙間35mm）　Mタイプ（隙間30mm）　Sタイプ（隙間25mm）

セミユニット門扉 LINE STYLE MONPI TYPE A 受注生産

ラインスタイル門扉 タイプA

取扱・取付説明書はこちらでご覧ください。

内開き　外開き

お庭全体を木目調フェンス素材でトータルコーディネート。

マイティ門扉タイプAに縦格子デザインが追加となりました。
ラインスタイルL・M・Sタイプとのコーディネートが可能な門扉です。

■仕　様

門扉縦小桟	工場セミユニット（門扉の縦小桟ユニットを現場で組立てます。）
	ラインスタイル 同等　縦小桟5色
	Lタイプ・Mタイプ・Sタイプ
門柱	アルミ80角：Cブラック・Mブラウン・Cホワイト
	持ち送り＋ヒンジ：ステンカラー
	T14サイズ超は持ち送り＋ヒンジが3ヶ所になります。
	T14サイズ超はスチール補強材入になります。
門扉アルミ枠	Cブラック・Mブラウン・Cホワイト
	T14サイズ超は中桟が入ります。
動作	片内開き・片外開き
錠	アルミダイキャスト製 シリンダー錠（家側はサムターン仕様）
	ステンカラー

※錠等の部品・仕様は予告無く変更する場合がございます。

■外開き開閉角度

※外開きの場合、道路側に100°まで開きます。道路側に開いた時、門柱道路側に門扉本体が飛び出しますので、門柱道路側にはフェンス設置ができません。

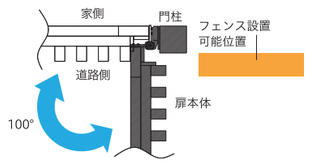

※100°以上開閉した場合には門扉本体が門柱やフェンスに干渉します。

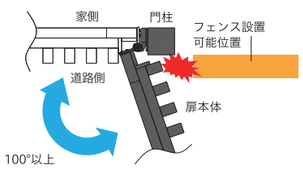

■カラー

縦小桟		ダークブラウン DB	ノーブルブラウン NB	チークブラウン TB	シンプルウッド SW	オフホワイト OW
門扉パネル色		Cブラック	Mブラウン	Mブラウン	Mブラウン	Cホワイト
	門柱	Cブラック	Mブラウン	Mブラウン	Mブラウン	Cホワイト
	門扉アルミ枠	ステンカラー	ステンカラー	ステンカラー	ステンカラー	ステンカラー
	錠					

※リサイクル材を使用しているため、色の濃淡や色調変化、木目模様が多少異なる場合がございます。
※印刷の都合上、色は実物と多少異なる場合がございますので、サンプルにてご確認ください。

■価格・寸法

門柱仕様（標準）
図はW07-T12 内開き・右吊元・Lタイプ 隙間35mmを示す。
[ ]：T10 〈 〉：T14

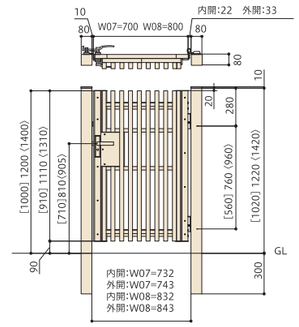

門柱仕様（高尺）
図はW07-T18 内開き・右吊元・Lタイプ 隙間35mmを示す。
[ ]：T16 〈 〉：T20

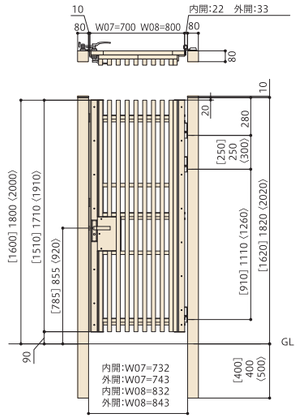

セミユニット門扉　門扉の縦小桟ユニットを現場で組立てます。

呼　称	扉本体寸法	門柱寸法	品　番	定価（内開き）	定価（外開き）
07-10	W700XH910	80角	FLSMA0710■△□□	¥155,100	¥162,300
07-12	W700XH1110		FLSMA0712■△□□	¥167,000	¥174,200
07-14	W700XH1310		FLSMA0714■△□□	¥178,600	¥185,800
07-16	W700XH1510	80角（補強入）	FLSMA0716■△□□	¥253,500	¥264,300
07-18	W700XH1710		FLSMA0718■△□□	¥256,600	¥267,400
07-20	W700XH1910		FLSMA0720■△□□	¥262,000	¥272,800
08-10	W800XH910	80角	FLSMA0810■△□□	¥157,000	¥164,200
08-12	W800XH1110		FLSMA0812■△□□	¥168,400	¥175,600
08-14	W800XH1310		FLSMA0814■△□□	¥187,700	¥194,900
08-16	W800XH1510	80角（補強入）	FLSMA0816■△□□	¥263,400	¥274,200
08-18	W800XH1710		FLSMA0818■△□□	¥268,400	¥279,200
08-20	W800XH1910		FLSMA0820■△□□	¥274,600	¥285,400

※品番の□□には門扉パネル色のカラーの色記号が入ります。
※品番の△にはI（アイ：内開き）、O（オー：外開き）が入ります。
※品番の■にはR（右吊元）、L（左吊元）が入ります。
※価格はセット価格です。（縦小桟共通・門柱・アルミ枠・錠・部品一式が含まれます。）
※ラインスタイル門扉は門扉本体重量が大きいので、門柱は全サイズ80角になります。

※ご発注の際に、吊元左右と門扉縦小桟種類（L・M・S）・隙間（5mm単位）をご指定ください。
※隙間最小寸法は縦小桟種類により異なります。（Lタイプ最小隙間：30mm・Mタイプ最小隙間：20mm・Sタイプ最小隙間：10mm）
※ご指定の格子タイプ隙間により、端部の隙間が変更になる場合もございます。

■門扉パネル材

※パネルサイズをご指定ください。

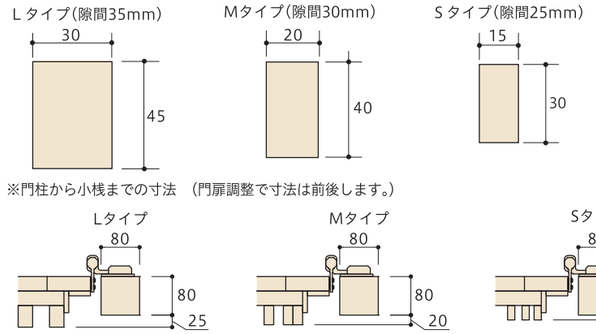

■外観吊元左右（発注時指定）　■ご発注時の注意点（内開きと外開き、右吊元と左吊元のちがい）

※施工時、「内開き」と「外開き」、「右吊元」と「左吊元」の変更はできませんので、必ず発注時にご指定ください。

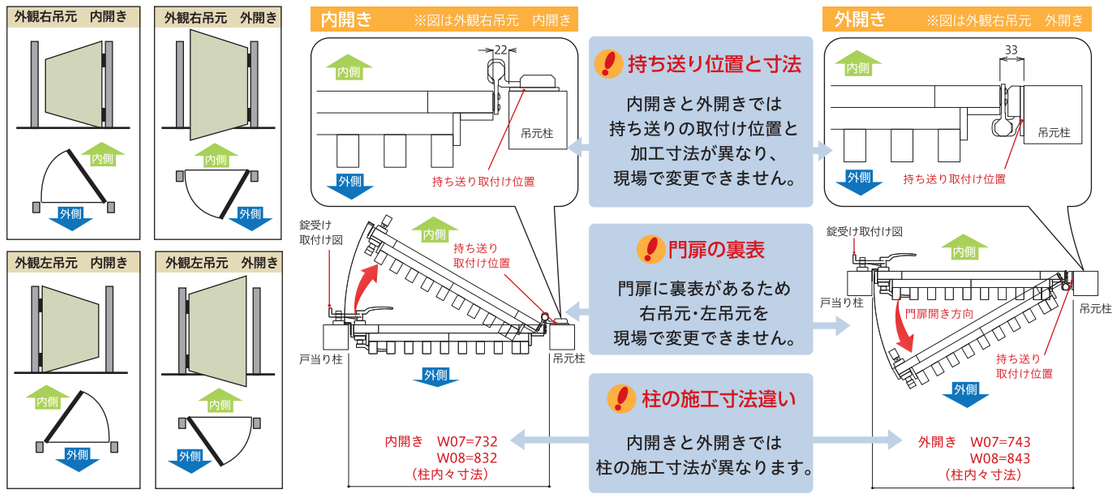

セミユニットフェンス　TATEITA STYLE

実用新案取得済　受　注　生　産

タテイタスタイル (90サイズ・120サイズ・120+45サイズ)

板デコⅡ仕様

伝統的なデザインと高級感。

人工木の耐久性と高級感はそのまま、伝統的なデザインの
アメリカンフェンスをラインアップしました。
板材の裏表がないので裏面から見ても高級感があります。

板ピッチは5mm単位で自由に変更できます。
（最小隙間10mm）別途ご相談ください。

90サイズ
（隙間15mm）
横桟　端部キャップ

120サイズ
（隙間20mm）
横桟　端部キャップ

120+45サイズ
（隙間20mm）
横桟　端部キャップ

■施工に際して

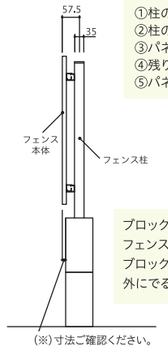

①柱の最上部の横桟をネジ止め（φ4×25ドリルネジ）します。
②柱の垂直水平を確認して、基礎コンクリート（モルタル）を打設します。
③パネルを最上部横桟に仮置きします。
④残りの中下段の横桟を、パネルを基準にして柱に取付けます。
⑤パネルを横桟にネジ止め（φ4×25ドリルネジ）します。

ブロック施工の場合、
フェンス本体が
ブロック幅より
外にでる場合があります。

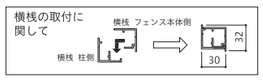

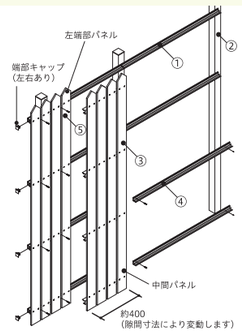

■拾い出し例（参考セット価格）

Web シミュレータ P92　早見表　P107～109

T-10型（ブロック上に施工した例）

タテイタスタイル90サイズ（デコⅡ）
シャープ　T-10、H＝1000 隙間15mm

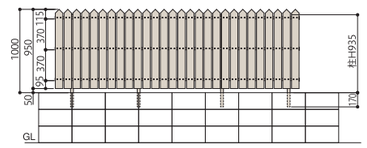

●拾い出し例：3スパン/3m

左端部パネル	T-10	1枚	¥17,000
右端部パネル	T-10	1枚	¥17,000
中間パネル	T-10	5枚	¥85,000
柱	T-10	4本	¥16,800
横桟	L2000	3本	¥7,800
	L1000	3本	¥3,900

合計**¥147,500**/セット
※パネル・横桟は現場カットが必要となります。

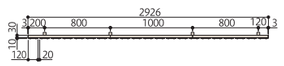

タテイタスタイル　120サイズ（デコⅡ）
T-10、H＝1000　隙間20mm

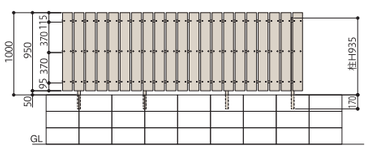

●拾い出し例：3スパン/3m

左端部パネル	T-10	1枚	¥15,000
右端部パネル	T-10	1枚	¥15,000
中間パネル	T-10	5枚	¥75,000
柱	T-10	4本	¥16,800
横桟	L2000	3本	¥7,800
	L1000	3本	¥3,900

合計**¥133,500**/セット
※パネル・横桟は現場カットが必要となります。

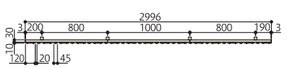

タテイタスタイル 120+45サイズ（デコⅡ）
T-10、H＝1000　隙間20mm

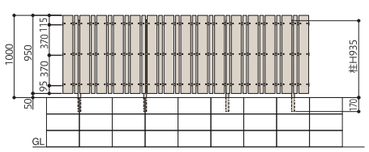

●拾い出し例：3スパン/3m

左端部パネル	T-10	1枚	¥15,000
右端部パネル	T-10	1枚	¥15,000
中間パネル	T-10	6枚	¥90,000
柱	T-10	4本	¥16,800
横桟	L2000	3本	¥7,800
	L1000	3本	¥3,900

合計**¥148,500**/セット
※パネル・横桟は現場カットが必要となります。

T-14型　※H1200 超はブロック上での施工はできません。

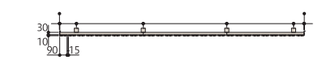

タテイタスタイル90サイズ（デコⅡ）
シャープ　T-10、H＝1000 隙間15mm

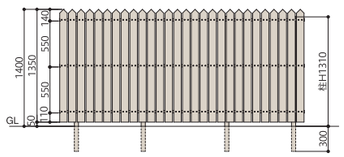

●拾い出し例：3スパン/3m

左端部パネル	T-14	1枚	¥19,000
右端部パネル	T-14	1枚	¥19,000
中間パネル	T-14	5枚	¥95,000
柱	T-14	4本	¥20,000
横桟	L2000	3本	¥7,800
	L1000	3本	¥3,900

合計**¥164,700**/セット
※パネル・横桟は現場カットが必要となります。

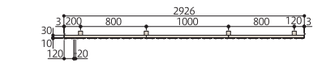

タテイタスタイル　120サイズ（デコⅡ）
T-14、H＝1400　隙間20mm

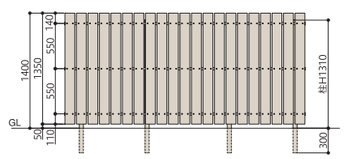

●拾い出し例：3スパン/3m

左端部パネル	T-14	1枚	¥17,000
右端部パネル	T-14	1枚	¥17,000
中間パネル	T-14	5枚	¥85,000
柱	T-14	4本	¥20,000
横桟	L2000	3本	¥7,800
	L1000	3本	¥3,900

合計**¥150,700**/セット
※パネル・横桟は現場カットが必要となります。

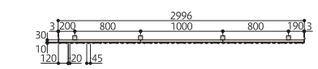

タテイタスタイル 120+45サイズ（デコⅡ）
T-14、H＝1400　隙間20mm

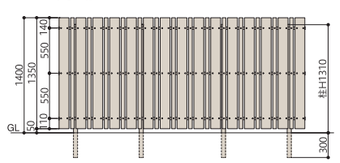

●拾い出し例：3スパン/3m

左端部パネル	1枚	1枚	¥17,000
右端部パネル	1枚	1枚	¥17,000
中間パネル	6枚	5枚	¥102,000
柱	4本	4本	¥20,000
横桟	3本	3本	¥7,800
	3本	3本	¥3,900

合計**¥167,700**/セット
※パネル・横桟は現場カットが必要となります。

■門扉　同デザインの門扉は P68・69 の「タテイタスタイル門扉タイプA」をご覧ください。

取扱・取付説明書は
こちらでご覧ください。

■カラー　※90サイズは、ヒノキ(HK)+Pシルバー(PS)、ミルキーホワイト(MW)+Cホワイト(CW) の2色のみの設定となります。

板	ビターブラック BB	セピア SE	モカ MC	アッシュグレー AG	マロン MR	ワインブラウン WB	ナチュラル NL	ヒノキ HK	パールホワイト PW / ミルキーホワイト MW
柱・横桟（アルミ形材）	C ブラック CB			P シルバー PS	Mブラウン MB			P シルバー PS	C ホワイト CW

※リサイクル材を使用しているため、色の濃淡や色調変化、木目模様が多少異なる場合がございます。※印刷の都合上、色は実物と多少異なる場合がございますので、サンプルにてご確認ください。

■価　格

90 サイズ板パネル　（横桟 フェンス本体側 付）

※実際のパネルユニット幅寸法は下記サイズの W 寸法をご確認ください。

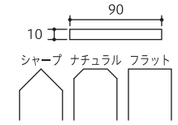

呼　称		品　番	定　価 左端部	定　価 中　間	定　価 右端部	パネル頭部形状	パネル仕様(mm)	対応カラー
90 サイズ 隙間 15mm	T-10	FMT1090▲●□□	¥17,000/枚	¥17,000/枚	¥17,000/枚	シャープ:S ナチュラル:N フラット:F	L：左端部パネル　W405 R：右端部パネル　W420 Y：中間パネル　W420 （4 枚板） （端部キャップ厚み 3mm）	HK MW
	T-12	FMT1290▲●□□	¥18,000/枚	¥18,000/枚	¥18,000/枚			
	T-14	FMT1490▲●□□	¥19,000/枚	¥19,000/枚	¥19,000/枚			
	T-16	FMT1690▲●□□	¥20,000/枚	¥20,000/枚	¥20,000/枚			
	T-18	FMT1890▲●□□	¥21,000/枚	¥21,000/枚	¥21,000/枚			
	T-20	FMT2090▲●□□	¥22,000/枚	¥22,000/枚	¥22,000/枚			

※90サイズ板パネルは発注時にシャープ・ナチュラル・フラット仕様をご指定ください。

120 サイズ板パネル　（横桟 フェンス本体側 付）

※実際のパネルユニット幅寸法は下記サイズの W 寸法をご確認ください。

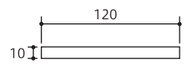

呼　称		品　番	定　価 左端部	定　価 中　間	定　価 右端部	パネル仕様(mm)	対応カラー
120 サイズ 隙間 20mm	T-10	FMT10120●□□	¥15,000/枚	¥15,000/枚	¥15,000/枚	L：左端部パネル　W400 R：右端部パネル　W420 Y：中間パネル　W420 （3 枚板） （端部キャップ厚み 3mm）	BB/SE MC/AG MR/WB NL/HK PW/MW
	T-12	FMT12120●□□	¥16,000/枚	¥16,000/枚	¥16,000/枚		
	T-14	FMT14120●□□	¥17,000/枚	¥17,000/枚	¥17,000/枚		
	T-16	FMT16120●□□	¥18,000/枚	¥18,000/枚	¥18,000/枚		
	T-18	FMT18120●□□	¥19,000/枚	¥19,000/枚	¥19,000/枚		
	T-20	FMT20120●□□	¥20,000/枚	¥20,000/枚	¥20,000/枚		

120＋45 サイズ板パネル　（横桟 フェンス本体側 付）

※実際のパネルユニット幅寸法は下記サイズの W 寸法をご確認ください。

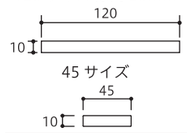

呼　称		品　番	定　価 左端部	定　価 中　間	定　価 右端部	パネル仕様(mm)	対応カラー
120 サイズ 隙間 20mm	T-10	FMT1012045●□□	¥15,000/枚	¥15,000/枚	¥15,000/枚	L：左端部パネル　W390 R：右端部パネル　W410 Y：中間パネル　W410 （2 枚 120 サイズ・2 枚 45 サイズ） （端部キャップ厚み 3mm）	BB/SE MC/AG MR/WB NL/HK PW/MW
	T-12	FMT1212045●□□	¥16,000/枚	¥16,000/枚	¥16,000/枚		
	T-14	FMT1412045●□□	¥17,000/枚	¥17,000/枚	¥17,000/枚		
	T-16	FMT1612045●□□	¥18,000/枚	¥18,000/枚	¥18,000/枚		
	T-18	FMT1812045●□□	¥19,000/枚	¥19,000/枚	¥19,000/枚		
	T-20	FMT2012045●□□	¥20,000/枚	¥20,000/枚	¥20,000/枚		

※品番の●にはパネルの仕様記号、□□にはカラーの色記号が入ります。▲にはパネル頭部形状の仕様記号が入ります。※400左端部パネル・右端部パネルは横桟端部キャップを同梱しています。

柱（アルミ形材）

呼　称	品　番	横桟段数（本）	ブロック施工	角寸法（mm）	柱長さL（mm）	埋込長さ（mm）	定　価	対応カラー
T-10	FPLS3535T10○○	3	可	35X35（t=2）	1105	170	¥4,200/本	CB MB PS CW
T-12	FPLS3535T12○○		可		1305	170	¥4,900/本	
T-14	FPLS5050T14○○		–	50X50（t=1.5/1.2）	1610	300	¥5,000/本	
T-16	FPLS5050T16○○	4	–		1940	400	¥6,000/本	
T-18	FPLS6060T18○○		–	60X60（t=1.7/1.2）	2110	400	¥9,800/本	
T-20	FPLS6060T20○○		–		2415	500	¥10,500/本	

※品番の○○にはカラーの色記号が入ります。

横桟（アルミ形材）

部材名		品　番	寸　法(mm)	定　価	対応カラー
横桟 柱側（取付ネジ付）	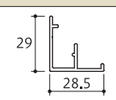	FPLY1000○○	L1000XW29XD28.5	¥1,300/本	CB MB PS CW
		FPLY2000○○	L2000XW29XD28.5	¥2,600/本	

※品番の○○にはカラーの色記号が入ります。

※横桟 フェンス本体側は縦小桟パネルユニットに工場にてあらかじめ組付けて出荷となります。
※タテイタスタイルは、フェンスの使用を目的としておりますので、転落防止の機能はございません。
※ご注意事項やお手入れにつきましてはP114・115をご覧ください。

セミユニットフェンス　TATEITA STYLE

実用新案取得済　受　注　生　産

タテイタスタイル　ルーバータイプ

縦ルーバー板で目隠し性が向上し よりプライベートな空間演出に。

人気の縦貼りフェンスに目隠し性能が高い、縦ルーバー板タイプを設定しました。
また、タテイタスタイルは、1つ1つのユニットサイズが小さいため、
より施工性が高くなりました。

横桟　端部キャップ

取扱・取付説明書は
こちらでご覧ください。

■施工に際して

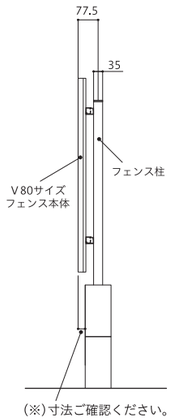

(※)寸法ご確認ください。

①柱の最上部の横桟をネジ止め
（φ4×25ドリルネジ）します。
②柱の垂直水平を確認して、
基礎コンクリート(モルタル)を打設します。
③パネルを最上部横桟に仮置きします。
④残りの中下段の横桟を、パネルを基準に
して柱に取付けます。
⑤パネルを横桟にネジ止め
（φ4×35皿ドリルネジ）します。

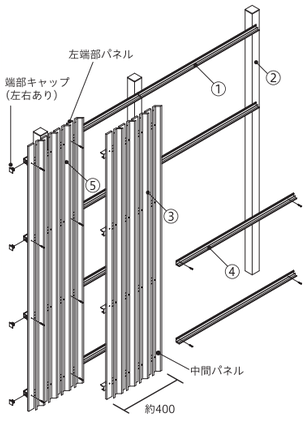

コーナー納まりについて

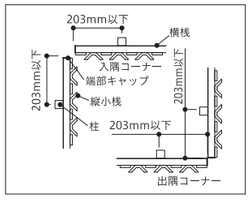

横桟の取付に
関して

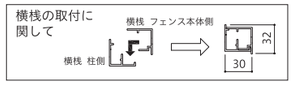

ブロック施工の場合、
フェンス本体がブロック幅より
外にでる場合があります。

※H1200 超はブロック上の施工はできません。

■セット概算価格

呼　称	6m施工の1mあたり
T-10	￥62,500/m
T-12	￥65,700/m
T-14	￥68,100/m
T-16	￥72,900/m
T-18	￥79,700/m
T-20	￥82,800/m

6m施工した場合の1mあたりの価格になります。(柱・横桟含む)概算価格としてお使いいただき、詳細はお問い合わせください。

■製品の特長

視線を遮りながらも、風を通します。

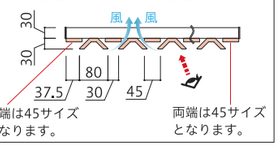

■門扉　同デザインの門扉は P68・69 の「タテイタスタイル門扉タイプA」をご覧ください。

■カラー

板	ダークブラウン DB	ノーブルブラウン NB	チークブラウン TB
柱・横桟（アルミ形材）	C ブラック CB	Mブラウン MB	

※リサイクル材を使用しているため、色の濃淡や色調変化、木目模様が多少異なる場合がございます。
※印刷の都合上、色は実物と多少異なる場合がございますので、サンプルにてご確認ください。

■拾い出し例（参考セット価格）

Web シミュレータ P92　早見表　P110

T-10型（ブロック上に施工した例）
タテイタスタイル　ルーバータイプ　T-10、H＝1000

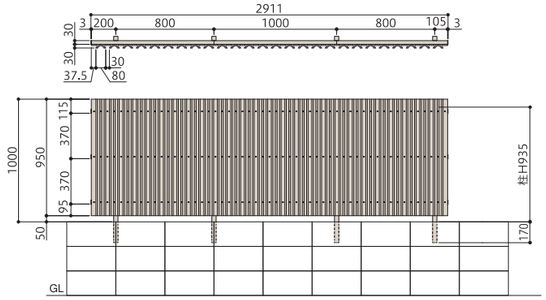

●拾い出し例：3スパン/3m

左端部パネル	T-10	1 枚	￥23,000
右端部パネル	T-10	1 枚	￥23,000
中間パネル	T-10	5 枚	￥115,000
柱	T-10	4 本	￥16,800
横桟	L2000	3 本	￥7,800
	L1000	3 本	￥3,900

※パネル・横桟は現場カットが必要となります。　合計　**￥189,500**/セット

T-14型　※H1200 超はブロック上の施工はできません。
タテイタスタイル　ルーバータイプ　T-14、H＝1400

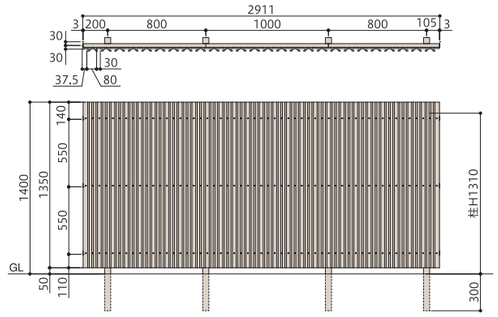

●拾い出し例：3スパン/3m

左端部パネル	T-14	1 枚	￥25,000
右端部パネル	T-14	1 枚	￥25,000
中間パネル	T-14	5 枚	￥125,000
柱	T-14	4 本	￥20,000
横桟	L2000	3 本	￥7,800
	L1000	3 本	￥3,900

※パネル・横桟は現場カットが必要となります。　合計　**￥206,700**/セット

■価　格

ルーバータイプ板パネル　(横桟 フェンス本体側 付)

※実際のパネルユニット幅寸法は下記サイズの W 寸法をご確認ください。

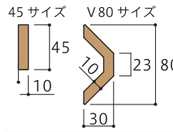

呼　称		品　番	定　価 左端部	定　価 中　間	定　価 右端部	パネル仕様(mm)	対応カラー
ルーバータイプ	T-10	FMT10V8045●□□	￥23,000/枚	￥23,000/枚	￥23,000/枚	L：左端部パネル　W440 (V80 サイズ 4 枚・45 サイズ 4 枚) R：右端部パネル　W375 (V80 サイズ 3 枚・45 サイズ 4 枚) Y：中間パネル　W440 (V80 サイズ 4 枚・45 サイズ 4 枚) (端部キャップ厚み 3mm)	DB NB TB
	T-12	FMT12V8045●□□	￥24,000/枚	￥24,000/枚	￥24,000/枚		
	T-14	FMT14V8045●□□	￥25,000/枚	￥25,000/枚	￥25,000/枚		
	T-16	FMT16V8045●□□	￥26,000/枚	￥26,000/枚	￥26,000/枚		
	T-18	FMT18V8045●□□	￥27,000/枚	￥27,000/枚	￥27,000/枚		
	T-20	FMT20V8045●□□	￥28,000/枚	￥28,000/枚	￥28,000/枚		

※品番の●にはパネルの仕様記号、□□にはカラーの色記号が入ります。
※400 左端部パネル・右端部パネルは横桟端部キャップを同梱しています。

柱(アルミ形材)

呼　称	品　番	横桟段数(本)	ブロック施工	角寸法(mm)	柱長さL(mm)	埋込長さ(mm)	定　価	対応カラー
T-10	FPLS3535T10○○	3	可	35X35 (t=2)	1105	170	￥4,200/本	CB MB
T-12	FPLS3535T12○○		可		1305	170	￥4,900/本	
T-14	FPLS5050T14○○		–	50X50 (t=1.5/1.2)	1610	300	￥5,000/本	
T-16	FPLS5050T16○○	4	–		1940	400	￥6,000/本	
T-18	FPLS6060T18○○		–	60X60 (t=1.7/1.2)	2110	400	￥9,800/本	
T-20	FPLS6060T20○○		–		2415	500	￥10,500/本	

※品番の○○にはカラーの色記号が入ります。

横桟(アルミ形材)

部材名	品　番	寸　法(mm)	定　価	対応カラー
横桟 柱側(取付ネジ付)	FPLY1000○○	L1000XW29XD28.5	￥1,300/本	CB MB
	FPLY2000○○	L2000XW29XD28.5	￥2,600/本	

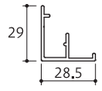

※横桟 フェンス本体側は縦小桟パネルユニットに工場にてあらかじめ組付けて出荷となります。　※品番の○○にはカラーの色記号が入ります。

※タテイタスタイルは、フェンスの使用を目的としておりますので、転落防止の機能はございません。
※ご注意事項やお手入れにつきましてはP114・115をご覧ください。

(正面)

(裏面)

■ヒンジ仕様（持ち送りタイプ）

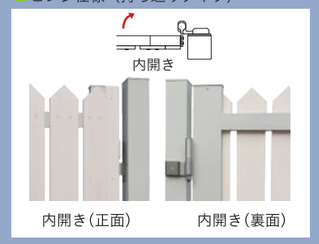

W08-T12 ミルキーホワイト 内開き 右吊元 90サイズ 隙間15mm シャープ
■門扉板材種類をご指定ください。

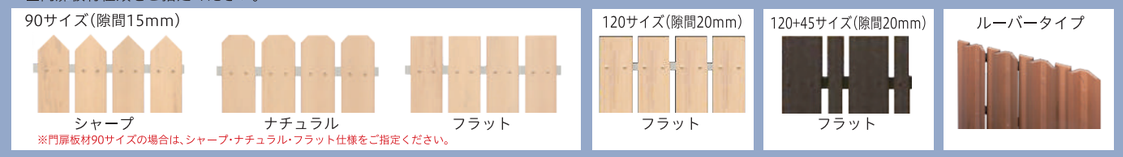

※写真は右吊元(外観)、錠左側(左吊元、錠右側も可能です。※門扉板材種類・隙間変更も可能です。(隙間無し・10mm～(5mm単位)) ※ルーバータイプは隙間変更できません。
※ご指定の板材種類隙間により、端部の板材幅・隙間が変更になる場合もございます。※錠について:シリンダー錠(家側はサムターン仕様)

工場ユニット門扉 TATEITA STYLE MONPI TYPE A 受注生産

タテイタスタイル門扉 タイプA

取扱・取付説明書は
こちらでご覧ください。

内開き　外開き

ルーバータイプ錠部分は
フラットな納まりになります。

お庭全体を木目調フェンス素材で トータルコーディネート。

マイティ門扉タイプ A に縦板貼りデザインが追加となりました。
タテイタスタイルとのコーディネートが可能な門扉です。

■仕　様

門扉パネル材	工場ユニット
	タテイタスタイル同等　デコⅡ10色または2色、ベーシック3色
	90サイズ・120サイズ・120＋45サイズ・ルーバータイプ
門柱	アルミ70角・80角:Cブラック・Mブラウン・Cホワイト・Pシルバー
	持ち送り＋ヒンジ:ステンカラー
	T14サイズ超は持ち送り＋ヒンジが3ヶ所になります。
	T18サイズ超はスチール補強材入になります。

門扉アルミ枠	Cブラック・Mブラウン・Cホワイト・Pシルバー
	T8サイズ超は中桟が入ります。
動作	片内開き・片外開き
錠	アルミダイキャスト製　シリンダー錠(家側はサムターン仕様)
	ステンカラー

※錠等の部品・仕様は予告無く変更する場合がございます。

■カラー

90 サイズ デコⅡ	門扉パネル色 / 門柱・門扉アルミ材 / 錠	ヒノキ HK / Pシルバー / ステンカラー	ミルキーホワイト MW / Cホワイト / ステンカラー								
120 サイズ 120+45 サイズ デコⅡ	門扉パネル色 / 門柱・門扉アルミ材 / 錠	ビターブラック BB / Cブラック / ステンカラー	セピア SE / Cブラック / ステンカラー	モカ MC / Cブラック / ステンカラー	アッシュグレー AG / Pシルバー / ステンカラー	マロン MR / Mブラウン / ステンカラー	ワインブラウン WB / Mブラウン / ステンカラー	ナチュラル NL / Mブラウン / ステンカラー	ヒノキ HK / Pシルバー / ステンカラー	パールホワイト PW / Cホワイト / ステンカラー	ミルキーホワイト MW / Cホワイト / ステンカラー
ルーバータイプ ベーシック	門扉パネル色 / 門柱・門扉アルミ材 / 錠	ダークブラウン DB / Cブラック / ステンカラー	ノーブルブラウン NB / Mブラウン / ステンカラー	チークブラウン TB / Mブラウン / ステンカラー							

※リサイクル材を使用しているため、色の濃淡や色調変化、木目模様が多少異なる場合がございます。
※印刷の都合上、色は実物と多少異なる場合がございますので、サンプルにてご確認ください。

■価格・寸法

門柱仕様(標準)

図は W07-T12 内開き・右吊元・120サイズ
隙間20mmを示す。
[　]:T10　〈　〉:T14

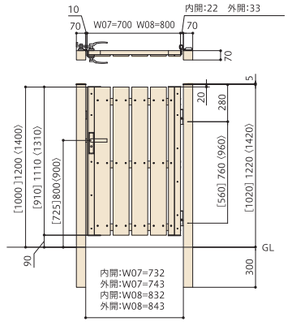

門柱仕様(高尺)

図は W07-T18 内開き・右吊元・120サイズ
隙間20mmを示す。
[　]:T16　〈　〉:T20

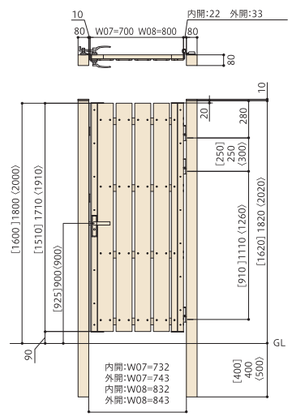

門柱仕様(工場ユニット門扉)

呼　称	扉本体寸法	門柱寸法	品　番	定価(内開き)	定価(外開き)
07-10	W700XH910	70角	FMTMA0710■△□□	¥136,600	¥143,800
07-12	W700XH1110		FMTMA0712■△□□	¥146,900	¥154,100
07-14	W700XH1310		FMTMA0714■△□□	¥157,200	¥164,400
07-16	W700XH1510	80角	FMTMA0716■△□□	¥223,100	¥233,900
07-18	W700XH1710	80角(補強入)	FMTMA0718■△□□	¥225,900	¥236,700
07-20	W700XH1910		FMTMA0720■△□□	¥230,600	¥241,400
08-10	W800XH910	70角	FMTMA0810■△□□	¥138,300	¥145,500
08-12	W800XH1110		FMTMA0812■△□□	¥148,200	¥155,400
08-14	W800XH1310		FMTMA0814■△□□	¥165,200	¥172,400
08-16	W800XH1510	80角	FMTMA0816■△□□	¥231,900	¥242,700
08-18	W800XH1710	80角(補強入)	FMTMA0818■△□□	¥236,100	¥246,900
08-20	W800XH1910		FMTMA0820■△□□	¥241,700	¥252,500

※品番の□□には門扉パネル色のカラーの色記号が入ります。
※品番の△にはI(アイ:内開き)、O(オー:外開き)が入ります。
※品番の■にはR(右吊元)、L(左吊元)が入ります。
※価格はセット価格です。(パネル:デコⅡ・ベーシック共通・門柱・アルミ枠・錠・部品一式が含まれます。)

※ご発注の際に、吊元左右と門扉板材種類・隙間(隙間無し・10mm～(5mm 単位))をご指定ください。
※門扉板材ルーバータイプの場合は、隙間変更ができません。
※門扉板材 90 サイズの場合は、シャープ・ナチュラル・フラット仕様をご指定ください。
※ご指定の板材種類隙間により、端部の板材幅・隙間が変更になる場合もございます。
※タイプにより、板の種類が異なります。カラーバリエーションご確認ください。

■門扉パネル材

※パネルサイズをご指定ください。

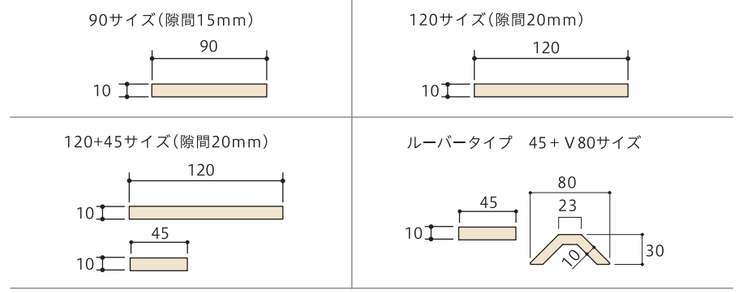

■外観吊元左右(発注時指定)

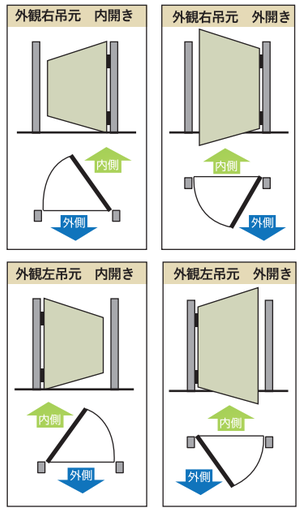

■ご発注時の注意点(内開きと外開き、右吊元と左吊元のちがい)

※施工時、「内開き」と「外開き」、「右吊元」と「左吊元」の変更はできませんので、必ず発注時にご指定ください。

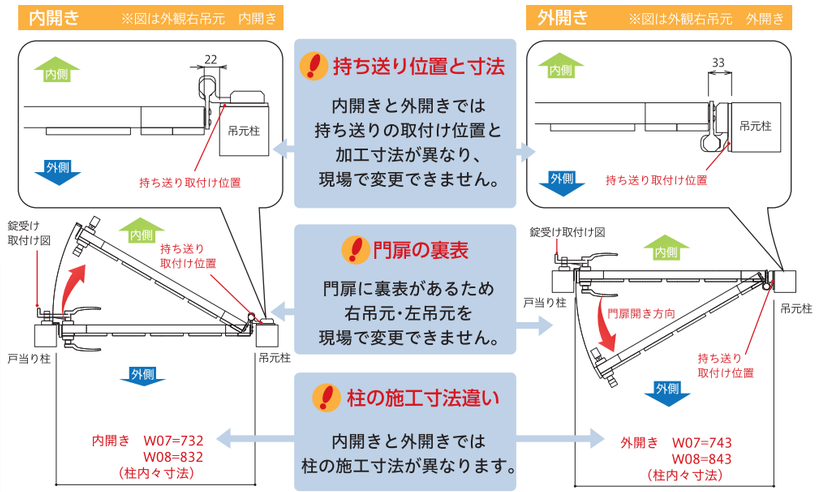

新商品

NEW NiCO BOARD

ニコボード

ニコボードとは、
樹脂表面にサンディング加工を施し
天然木のような質感を再現した、耐候性に優れた人工木材フェンスです。
家族みんなが「ニコ」っとする、プライバシー空間を柔和に表現できるデザイン設計です！

※別途運賃がかかる場合がございます。※ご注意事項につきましては【P77】、お手入れは【P76右下】をご覧ください。
※リサイクル材を使用しているため、色の濃淡や色調変化、木目模様が多少異なる場合がございます。※印刷の都合上、色は実物と多少異なる場合がございますので、サンプルにてご確認ください。

NR
ノワール

CA
ココア

TI
ティンバー

SL
スレート

コンセプト
各種ご案内
マイティウッドシリーズ
プレフェンス
マイティパーティションフェンス
マイティグレインフェンス
マイティフィット門扉
マイティ門扉
ラインスタイル
ラインスタイル門扉
タテイタスタイル
タテイタスタイル門扉
ニコボード
ニコボード門扉
F-メッシュフェンス&マイティウッド
施工事例・早見表・Webシミュレータ

ニコボード：ノワール

NEW NiCO BOARD ニコボード

取扱・取付説明書は
こちらでご覧ください。

二層（複層）式板構造＋エコ（リサイクル樹脂）で、
高品質で環境に配慮する商品です。
「笑顔」で一家団らんでくつろげるプライバシー空間をご提案します。

施工上注意事項動画

■二層（複層）式板構造

芯材（一層目）
ポリエチレン樹脂＋木粉
木粉の配合で、
❶伸縮・変形の軽減 ❷軽量化を実現！

表層（二層目）
ポリエチレン樹脂（木粉の配合なし）
二重構造にすることで、
❶色の安定 ❷紫外線による耐候性能（色あせ・割れ防止）を向上！

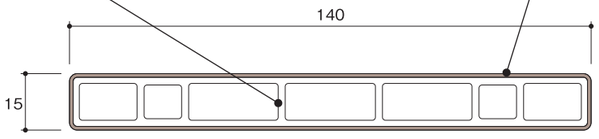

【二層構造のメリット】
●表層が樹脂100%の為、雨シミが起こりにくい！
●二層構造の為、色あせ・ヒビ割れが発生しにくい！

■基本的な板取付方法（ニコボードはネジ直止めとなります）

施工手順
❶アルミ柱建て込み
❷板にΦ8mmの下穴を開ける
❸端部キャップ取付け（端部小口のみ）
❹板材を平大ドリルネジで固定

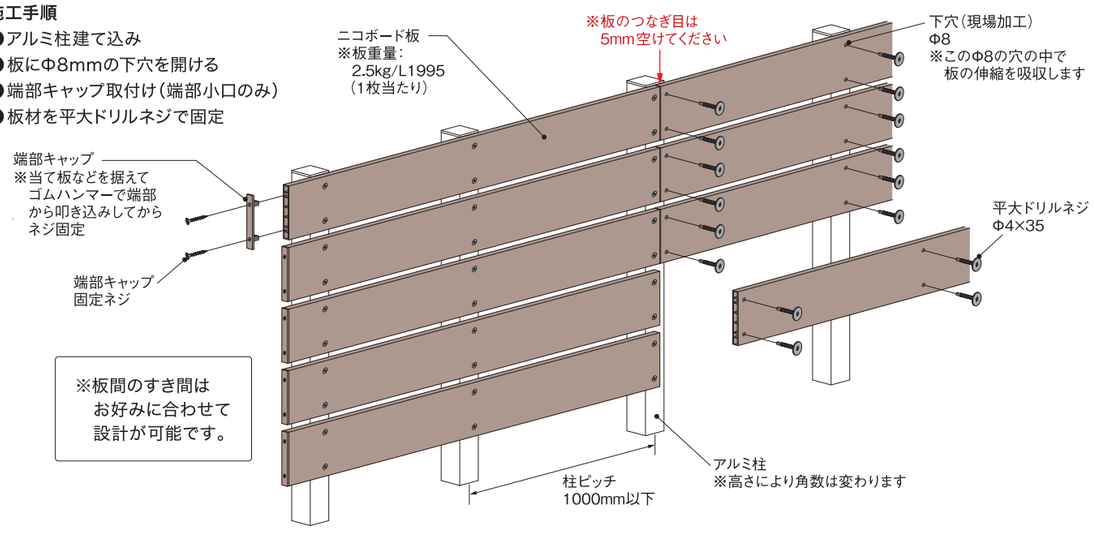

※ニコボードは、フェンスの使用を目的としておりますので、転落防止の機能はございません。※予告なしに仕様を変更する場合がございます。

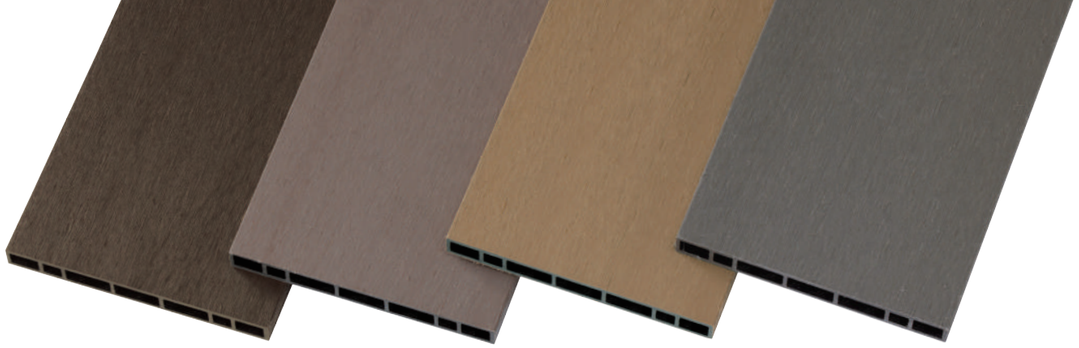

ノワール NR　ココア CA　ティンバー TI　スレート SL

■カラーバリエーション

	ノワール	ココア	ティンバー	スレート
ニコボード	NR	CA	TI	SL
アルミ柱 標準色	Mブラウン	Mブラウン	Mブラウン	Pシルバー

※住宅に熱反射ガラス等の反射率の高い窓を使用されている場合、太陽光の反射により熱溶解を起こすことがありますのでご注意ください。
※その他ご注意事項につきましては【P77】、お手入れは【P76右下】をご覧ください。

ノワール NR

ココア CA

ティンバー TI

スレート SL

■直止め仕様

平大ドリルネジは
各板と「同系色のネジ」と「生地（SUS）色のネジ」のいずれかを、お好みに合わせて選択してください。

■同系色ネジ

ノワール NR

ココア CA

ティンバー TI

スレート SL

■生地（SUS）色ネジ

ノワール NR

ココア CA

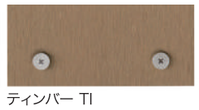
ティンバー TI

スレート SL

■高い耐候性能を実現

1500時間（5年相当）耐候照射試験の各色の画像になります。5年相当でも色調変化はわずかです。

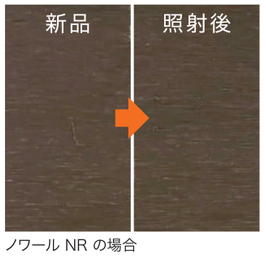

ノワール NR の場合

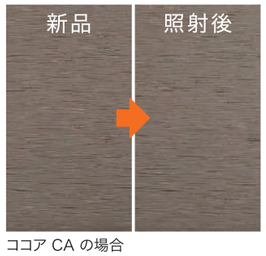

ココア CA の場合

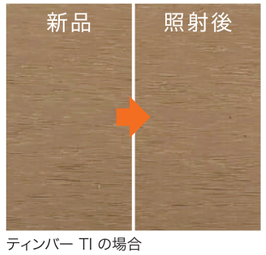

ティンバー TI の場合

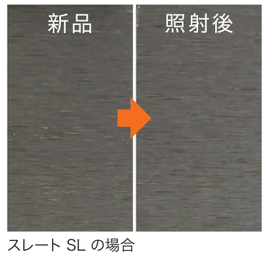

スレート SL の場合

※別途運賃がかかる場合がございます。※ご注意事項につきましては【P77】、お手入れは【P76右下】をご覧ください。
※リサイクル材を使用しているため、色の濃淡や色調変化、木目模様が多少異なる場合がございます。※印刷の都合上、色は実物と多少異なる場合がございますので、サンプルにてご確認ください。

新商品

NEW NiCO BOARD ニコボード

取扱・取付説明書は
こちらでご覧ください。

施工上注意事項動画

■ニコボード 規格表

板	サイズ	重量(kg)	厚み(mm)	長さ(mm)	品　番	定　価	対応カラー
ニコボード	140サイズ	2.5	15	1995	FNB140□□	¥2,900/枚	NR/CA/TI/SL
		3.0		2400	FNB140L□□	¥3,800/枚	
ニコボード端部キャップ（2個入・取付ネジ付）	140サイズ				FNBKY140□□	¥600/セット	

※1.長さ2400は端部用になります。柱ピッチ1200での施工はできません。

※品番の□□にはカラーの色記号が入ります。

柱部材	サイズ(mm)	L(mm)	柱GL上許容寸法(mm)	埋込寸法(mm)	品　番	定　価	対応カラー
アルミ柱（キャップ付）	60×30(t=1.5/1.2)	1000	800	200	FPL603010●●	¥3,400/本	CB/MB/PS/CW ※標準色以外も選択できます。
		1200	1000	200	FPL603012●●	¥4,200/本	
		1500	1200	300	FPL603015●●	¥5,000/本	
	60×60(t=1.5/1.2)	2000	1600	400	FPL606020●●	¥7,000/本	
		2300	1800	500	FPL606023●●	¥7,500/本	
	60×60(t=1.7/1.2)	2500	2000	500	FPL606025●●	¥9,900/本	
	70×70(t=1.7/1.2)	3000	2500	500	FPL707030●●	¥14,000/本	
	平大ドリルネジ（35本入/袋）	Φ4×35			FHOM435□□	¥1,600/袋	NR/CA/TI/SL/SU(生地)
	柱キャップ（別途使用の場合）	60×30角用			FPLKY6030△△	¥450/個	BKブラック(CB用) BRブラウン(MB用) SGシルバー(PS用) WHホワイト(CW用)
		60×60角用			FPLKY6060△△	¥500/個	
		70×70角用			FPLKY7070△△	¥550/個	
直止め仕様用穴あけ治具		板140サイズ穴あけ用（樹脂製）			FZD140120JIGU	¥300/個	ホワイト色
板間すきま用スペーサー		10mm 15mm 20mm(各6個入)			FZDSKM101520	¥500/セット	
		L300mm(現場カット)			FMWSKM30		
L アングル(取付ネジ付)※		長さ 2000mm			FPLHL2000●●	¥4,200/本	CB/MB/PS/CW

※H2000超の場合には、「Lアングル」を選択ください。
※60×30(t=1.5/1.2)のアルミ柱は、ブロックの穴形状によりコア抜きが必要になる場合があります。

※品番の●●、△△、□□にはカラーの色記号が入ります。

●ニコボード板

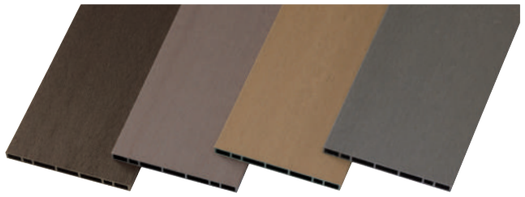

ノワール	ココア	ティンバー	スレート
NR	CA	TI	SL

※住宅に熱反射ガラス等の反射率の高い窓を使用されている場合、太陽光の反射により熱溶解を起こすことがありますのでご注意ください。
※その他ご注意事項につきましては【P77】、お手入れは【P76右下】をご覧ください。

●ニコボード 端部キャップ

板を貼る前に端部キャップを取扱説明書に従って
取付けしてください。

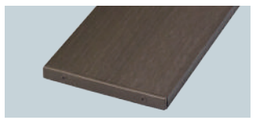

ノワール NR

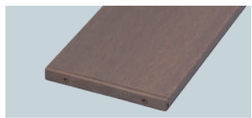

ココア CA

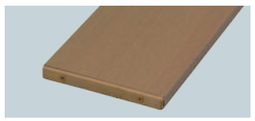

ティンバーTI

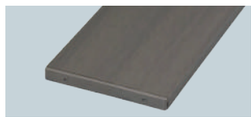

スレート SL

●アルミ柱(キャップ付)

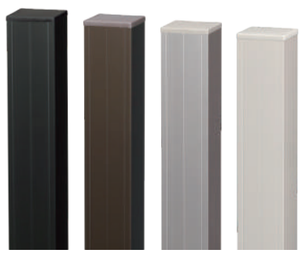

Cブラック	Mブラウン	Pシルバー	Cホワイト
CB	MB	PS	CW

※Vミゾ面以外の3面には、
板の取付はできません。

※H1200超はブロック上への施工はできません。
※柱のL寸法は実寸法となります。柱の埋込分を考慮してください。
※柱は現場の状況(風圧など)を考慮し、角数・肉厚など強度のある柱を使用してください。
※施工する際は、強度や安全性について十分に検討・確認のうえ施工してください。施工されたものの責任は設計・施工されたお客に帰属し当社の責任外となります。
※形材の切断面は、露出すると手などを切る恐れがあります。露出しないようにするか面取り加工など使用中に危険がないよう処理してください。

●直止め仕様用 穴あけ治具

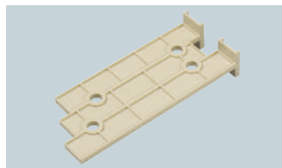

※板材と柱には
必ず下穴を開けてから
ビス打ちしてください。
下穴を開けないと板が
割れる事があります。

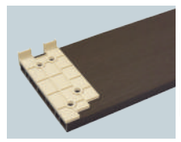

左端部穴開け時

中央部穴開け時

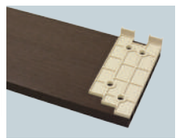

右端部穴開け時

※ニコボードは、フェンスの使用を目的としておりますので、転落防止の機能はございません。※予告なしに仕様を変更する場合がございます。
※別途運賃がかかる場合がございます。※ご注意事項につきましては【P77】、お手入れは【P76右下】をご覧ください。
※リサイクル材を使用しているため、色の濃淡や色調変化、木目模様が多少異なる場合がございます。※印刷の都合上、色は実物と多少異なる場合がございますので、サンプルにてご確認ください。

■ニコボード 早見表 140サイズ(隙間10mm)

ニコボード長さ(mm)	ニコボード 高さ(mm) / 積算条件 / 部材明細	H800 板5段貼 下隙間:60㎜	H1000 板6段貼 下隙間:110㎜	H1200 板7段貼 下隙間:160㎜	H1400 板9段貼 下隙間:60㎜	H1600 板10段貼 下隙間:110㎜	H1800 板11段貼 下隙間:160㎜	H2000 板13段貼 下隙間:60㎜
W2000	板(140×15×1995)	5	6	7	9	10	11	13
	端部キャップ(2個入)	5	6	7	9	10	11	13
	アルミ柱 ※	3	3	3	3	3	3	3
	平大ドリルネジ(35本/袋)	1	2	2	2	2	3	3
	直止め仕様用穴あけ治具	1	1	1	1	1	1	1
	板間すきま用治具	1	1	1	1	1	1	1
	合計金額	¥30,100	¥37,600	¥43,500	¥56,500	¥60,000	¥66,600	¥80,800
W3000	板(140×15×1995)	8	9	11	14	15	17	20
	端部キャップ(2個入)	5	6	7	9	10	11	13
	アルミ柱 ※	4	4	4	4	4	4	4
	平大ドリルネジ(35本/袋)	2	2	3	3	4	4	5
	直止め仕様用穴あけ治具	1	1	1	1	1	1	1
	板間すきま用治具	1	1	1	1	1	1	1
	合計金額	¥43,800	¥50,500	¥61,700	¥79,600	¥84,700	¥93,100	¥114,200
W4000	板(140×15×1995)	10	12	14	18	20	22	26
	端部キャップ(2個入)	5	6	7	9	10	11	13
	アルミ柱 ※	5	5	5	5	5	5	5
	平大ドリルネジ(35本/袋)	2	3	3	4	4	5	6
	直止め仕様用穴あけ治具	1	1	1	1	1	1	1
	板間すきま用治具	1	1	1	1	1	1	1
	合計金額	¥53,000	¥65,000	¥75,400	¥99,800	¥106,200	¥116,700	¥143,100
W5000	板(140×15×1995)	13	15	18	23	25	28	33
	端部キャップ(2個入)	5	6	7	9	10	11	13
	アルミ柱 ※	6	6	6	6	6	6	6
	平大ドリルネジ(35本/袋)	3	4	4	5	6	6	7
	直止め仕様用穴あけ治具	1	1	1	1	1	1	1
	板間すきま用治具	1	1	1	1	1	1	1
	合計金額	¥66,700	¥79,500	¥93,600	¥122,900	¥130,900	¥143,200	¥174,900
W6000	板(140×15×1995)	15	18	21	27	30	33	39
	端部キャップ(2個入)	5	6	7	9	10	11	13
	アルミ柱 ※	7	7	7	7	7	7	7
	平大ドリルネジ(35本/袋)	3	4	5	6	6	7	8
	直止め仕様用穴あけ治具	1	1	1	1	1	1	1
	板間すきま用治具	1	1	1	1	1	1	1
	合計金額	¥75,900	¥92,400	¥108,900	¥143,100	¥152,400	¥166,800	¥203,800
W7000	板(140×15×1995)	18	21	25	32	35	39	46
	端部キャップ(2個入)	5	6	7	9	10	11	13
	アルミ柱 ※	8	8	8	8	8	8	8
	平大ドリルネジ(35本/袋)	4	5	6	7	8	8	10
	直止め仕様用穴あけ治具	1	1	1	1	1	1	1
	板間すきま用治具	1	1	1	1	1	1	1
	合計金額	¥89,600	¥106,900	¥127,100	¥166,200	¥177,100	¥193,300	¥237,200
W8000	板(140×15×1995)	20	24	28	36	40	44	52
	端部キャップ(2個入)	5	6	7	9	10	11	13
	アルミ柱 ※	9	9	9	9	9	9	9
	平大ドリルネジ(35本/袋)	4	5	6	8	8	9	11
	直止め仕様用穴あけ治具	1	1	1	1	1	1	1
	板間すきま用治具	1	1	1	1	1	1	1
	合計金額	¥98,800	¥119,800	¥140,800	¥186,400	¥198,600	¥216,900	¥266,100
W9000	板(140×15×1995)	23	27	32	41	45	50	59
	端部キャップ(2個入)	5	6	7	9	10	11	13
	アルミ柱 ※	10	10	10	10	10	10	10
	平大ドリルネジ(35本/袋)	5	6	7	9	10	11	12
	直止め仕様用穴あけ治具	1	1	1	1	1	1	1
	板間すきま用治具	1	1	1	1	1	1	1
	合計金額	¥112,500	¥134,300	¥159,000	¥209,500	¥223,300	¥245,000	¥297,900
W10000	板(140×15×1995)	25	30	35	45	50	55	65
	端部キャップ(2個入)	5	6	7	9	10	11	13
	アルミ柱 ※	11	11	11	11	11	11	11
	平大ドリルネジ(35本/袋)	5	6	7	9	10	11	13
	直止め仕様用穴あけ治具	1	1	1	1	1	1	1
	板間すきま用治具	1	1	1	1	1	1	1
	合計金額	¥121,700	¥147,200	¥172,700	¥228,100	¥244,800	¥267,000	¥326,800

※アルミ柱は、H800～H1200までは60×30(t=1.5/1.2)、H1201～H1800までは60×60(t=1.5/1.2)、H1801～H2000までは60×60(t=1.7/1.2)を使用します。
※上記価格は、商品材料代のみの定価金額(税抜)となります。※各々詳細納まりは別途各サイズの納まり図【P76】を参照ください。

新商品

NEW NiCO BOARD ニコボード

■高さサイズ別 納まり図

ニコボード 140サイズ
隙間10mm
板5段(T-8)
柱60×30

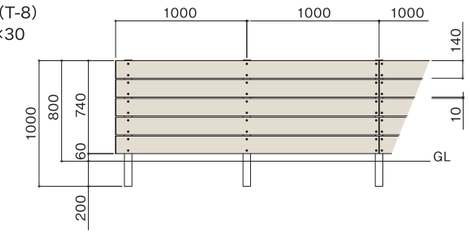

ニコボード 140サイズ
隙間10mm
板6段(T-10)
柱60×30

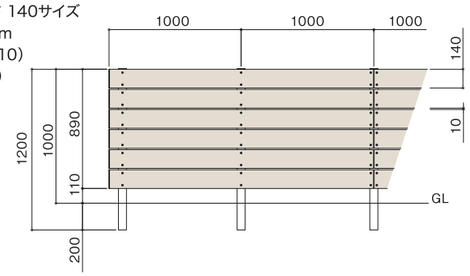

ニコボード 140サイズ
隙間10mm
板7段(T-12)
柱60×30

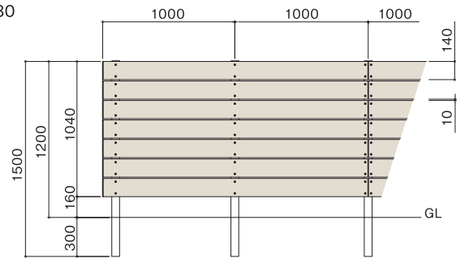

ニコボード 140サイズ
隙間10mm
板9段(T-14)
柱60×60

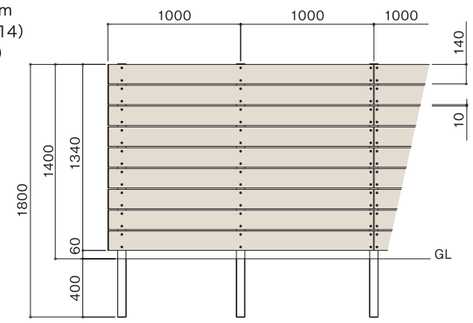

ニコボード 140サイズ
隙間10mm
板10段(T-16)
柱60×60

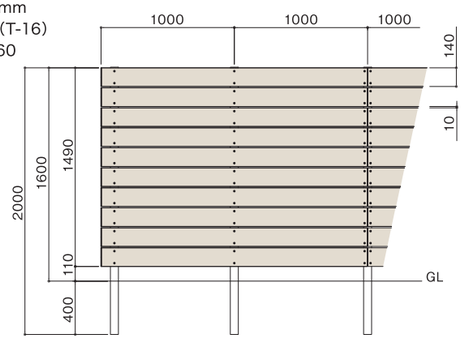

ニコボード 140サイズ
隙間10mm
板11段(T-18)
柱60×60

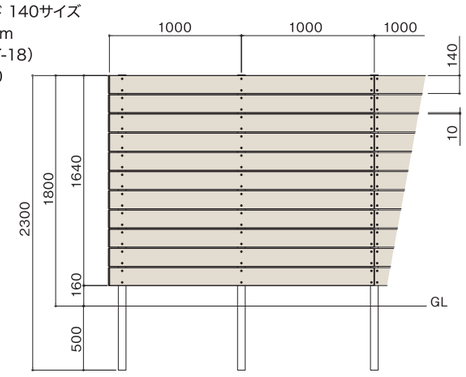

ニコボード 140サイズ
隙間10mm
板13段(T-20)
柱60×60

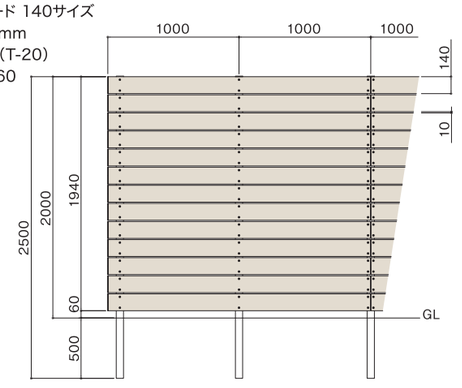

■お手入れについて

❶柔らかい布で拭き取る場合
柔らかい布かスポンジで水拭きしてください。汚れがひどい場合は、中性洗剤を薄めた液で汚れを落としてから水洗いしてください。

❷サンドペーパーで除去する場合
#60のサンドペーパーで擦り落とした後、#100のサンドペーパーで仕上げてください。(その際は板目方向に擦ってください)

※ニコボードは、フェンスの使用を目的としておりますので、転落防止の機能はございません。※予告なしに仕様を変更する場合がございます。
※別途運賃がかかる場合がございます。※ご注意事項につきましては【P77】をご覧ください。

ニコボード　フェンス取扱い上のご注意とお願い

■安全についてのご注意

- ●本商品は隣地との境界を示す目的に使用するものです。転倒防止を目的とした防護柵、歩行補助を目的とした手すりとして使用しないでください。
- ●事故や故障の原因となりますので、むやみな改造、仕様変更はしないでください。
- ●ケガや事故の原因となりますので、製品を破損・故障・変形したままで、使用しないでください。
- ●破損や事故の原因となりますので、重いものを乗せたり、寄りかかったり、ぶら下がらないでください。
- ●破損や故障の原因となりますので、強い衝撃を与えないでください。
- ●変形や火災の原因となりますので、火気を近付けないでください。
- ●変形や変色の原因となりますので、有機溶剤や石油類を付着しないようにしてください。
- ●長時間直射日光に当たると、フェンスの表面温度が上がる場合あります。素手や素足で触れないようご注意ください。

■ポリエチレン人工木材の特性についてご理解ください

リサイクル材を使用した樹脂製品となります、下記特性を十分ご理解いただき、ご使用のご検討をいただけるようよろしくお願いいたします。

- ●リサイクル材を使用しておりますので、同じ商品の中でも製造ロットによって色の濃淡や色調変化、サンディングが多少異なる場合がございます。
- ●直射日光などによる、紫外線の当たり具合により、経年後の色変化(退色)が発生します。
- ●施工後のメンテナンスや増設などで部材の追加がある場合には、既存の部材と色差がある場合があります。
- ●ご使用中に、樹脂フェンス表面に白い粉を吹いたような状態「チョーキング」が発生することがあります。
  「チョーキング」は日光や風雨にさらされることによる経年変化で、その程度は商品の設置条件や使用条件により異なります。
- ●温度変化等の自然条件により、伸縮・変形たわみ・膨張しますが商品の性能には問題ありません。日が陰ったり気温が低くなることにより、伸縮・変形たわみ・膨張は減少方向に向かいます。
- ●直射日光などの温度変化によるフェンス材料の伸び縮みで、板材が擦れるような、きしみ音がする場合があります。
  これは、必ず起こる現象ではなく、気温・立地条件・季節・使用材料などの複合的な要素により発生する不可抗力現象であり、商品の不具合ではありません。
- ●サッシ等、ガラス面からの日光の反射光でフェンス表面に熱があたる場合は変形することがあります。住宅に熱反射ガラス等の反射率の高い窓を使用されている場合、太陽光の反射により熱溶解を起こすことがありますのでご注意ください。
- ●火気があたり続けますと軟化や融解をします。火気は近付けないでください。
- ●有機溶剤や石油類に侵されやすいので、触れると変色する原因となります。
- ●大きな衝撃が加わった場合には、破損する場合があります。

■商品受取りの際のご注意とお願い(施工業者様へ)

- ●商品が届いた際には、受け取ってすぐに送付内容の確認をいただき、輸送による破損や内容に不備がないかを必ずご確認ください。
  万一、不備や不具合がございましたら、早めの連絡をお願いいたします。
- ●品質には十分注意しておりますが、製造時期により若干の色差があります。
  また、経年後に退色もしますので、施工後のメンテナンスや増設などで部材の追加がある場合には、既存の部材と色差がある場合がございますので、予めご了承ください。

■商品保管上のご注意(施工業者様へ)

- ●材料を保管する場合には、平らな室内で保管をしてください。
- ●施工前に本商品を太陽光に当てないでください。変形やキズの原因となります。
- ●長時間雨ざらしや、屋根下の屋外等でブルーシートをかけて保管した場合、商品にカビ、シミが発生する場合があります。
  必ず室内にて保管ください。
- ●高温による部材変形を防ぐため、暖房器具やたき火の近くにおかないでください。
- ●変形の原因となりますので、商品の上に長時間にわたり重量物を載せないでください。

■施工上のご注意(施工業者様へ)

- ●商品の施工については、必ず商品同梱の取付説明書をご確認ください。
- ●伸縮する材料ですので、横貼りフェンスで板を連続して貼る場合は、伸びしろとして長手方向に必ず5mm隙間をあけてください。
- ●フェンスの部材は製造段階で規定の長さとなっておりますが、季節や昼夜の寒暖差・日当たりによって伸び縮みし、多少長さの違いが出ます。
- ●柱は施工現場の状況(風圧など)を考慮し、指定以上の角数・肉厚で十分強度を確保した柱をご使用ください。
- ●フェンス板取付面が直線になるように柱を設置してください。板の曲りの原因になります。
- ●柱は必ず垂直に施工してください。柱ピッチは各フェンスの取付説明書にしたがってください。
- ●ブロックもしくは、基礎天面から上の柱部には水抜き穴をあけてください。
- ●フェンス高さH1200超はブロック上の施工はできません。
- ●コンクリート(またはモルタル)には、塩分を含む砂(海砂)および塩素系や強アルカリ系のコンクリート用混和剤(凍結防止剤・凝固促進剤・急結剤)などは使用しないでください。アルミなどの金属が腐食する原因になります。
- ●指定埋込寸法は必ず守って施工してください。
- ●目隠し性の高い高尺フェンスは、基礎石での施工は避け独立基礎施工としてください。
- ●腐食性ガスや海水、あるいは砂塵にさらされるような環境や、積雪地帯で使用する場合には、設置場所の環境を十分に調査の上ご使用ください。

※リサイクル材を使用しているため、色の濃淡や色調変化、木目模様が多少異なる場合がございます。※印刷の都合上、色は実物と多少異なる場合がございますので、サンプルにてご確認ください。

ニコボード門扉：ノワール　W07×8段　隙間20mm（T-13）

受注生産

NEW NiCO BOARD（セミユニット門扉）ニコボード門扉

2024年4月発売

ニコボードと板の貼り数を合わせた門扉。

取扱・取付説明書はこちらでご覧ください。

内開き　外開き

（正面）　（裏面）

■ヒンジ仕様（持ち送りタイプ）

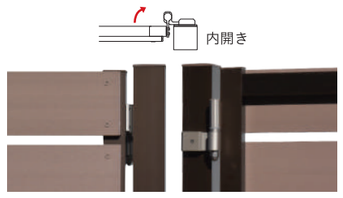

内開き（正面）　内開き（裏面）

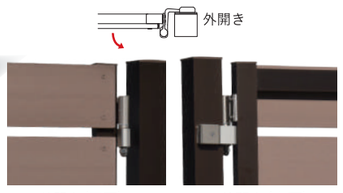

外開き（正面）　外開き（裏面）

W08　7段　すきま20mm（T-12）ココア　内開き　右吊元

※写真は右吊元、PE板を施工現場で取付けることにより施工現場で左右吊元変更が可能です。内外開きは現場変更不可です。
※錠について：シリンダー錠（家側はサムターン仕様）※台座部分は板2枚分短い設計です。

現場での急な内・外変更も、部品の交換で変更が可能です。
※ただし、内開きと外開きでは門柱の内々寸法が異なるのでご注意ください。

■カラーバリエーション

門扉 パネル色	ノワール NR	ココア CA	ティンバー TI	スレート SL
門柱・門扉アルミ材	M ブラウン	M ブラウン	M ブラウン	P シルバー
錠	ステンカラー	ステンカラー	ステンカラー	ステンカラー

※門柱・門扉のアルミ材の色に関しては、上記 M ブラウン・P シルバー以外にも、C ブラック・C ホワイトも選択可能です。

■仕　様

門扉パネル材	工場セミユニット（PE板は現場で取付します。）
	ニコボード同等　カラー参照
門柱	アルミ70角・80角：Cブラック・Mブラウン・C ホワイト・P シルバー
	持ち送り＋ヒンジ：ステンカラー
	9段または10段以上は持ち送り＋ヒンジが3ヶ所になります。
	10段（すきま20mmのみ）または11段以上はスチール補強材入になります。

門扉アルミ枠	Cブラック・Mブラウン・C ホワイト・P シルバー
	9段（すきま20mmのみ）または10段以上は中桟が入ります。
動作	片内開き・片外開き
錠	アルミダイキャスト製　シリンダー錠（家側はサムターン仕様）
	ステンカラー

※錠等の部品・仕様は予告無く変更する場合がございます。

■寸法例

門柱仕様（標準）
図はW07 7段すきま20mm（T-12）
内開き・右吊元を示す。

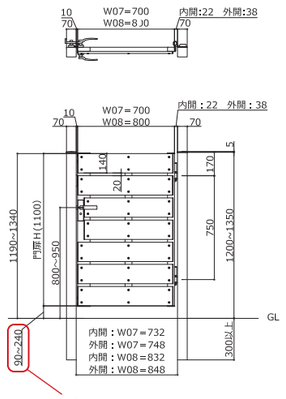

門柱仕様（高尺）
図は W07 11 段（T-18）　内開き・右吊元を示す。

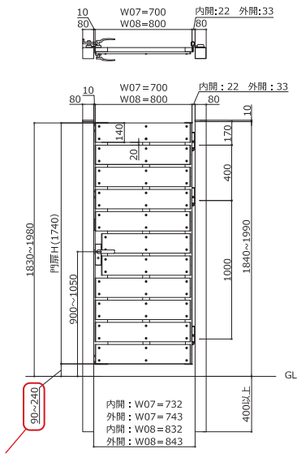

門柱の埋込部分の長さを施工現場でカットして門扉の下空きと門扉の高さを調整してください。

GL が開口方向に高くなっている場合

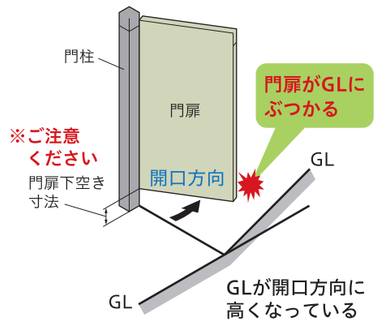

門柱の埋込部分の長さを施工現場でカットする際には、門扉の下空きが小さくなりすぎない様にしてください。
門扉開閉時に不具合が出る場合があります。

※門扉の開閉角度についてはP57をご確認ください。

事例 1：門扉高さに合わせる場合

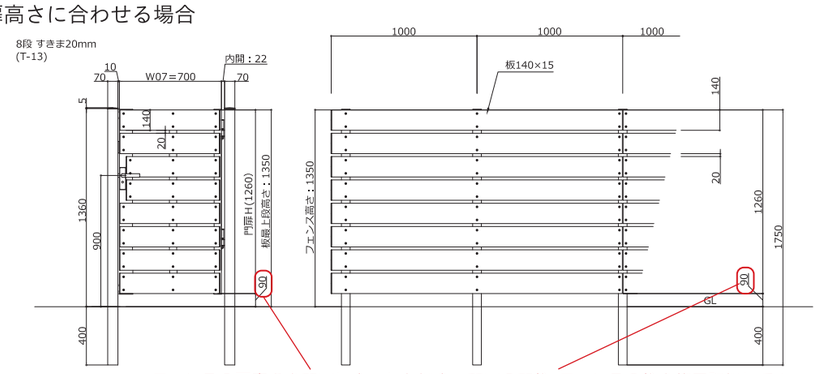

フェンスの下空きを門扉に合わせた場合　門扉の門柱、フェンスの柱を施工現場にてカットして対応

事例 2：フェンス高さに合わせる場合

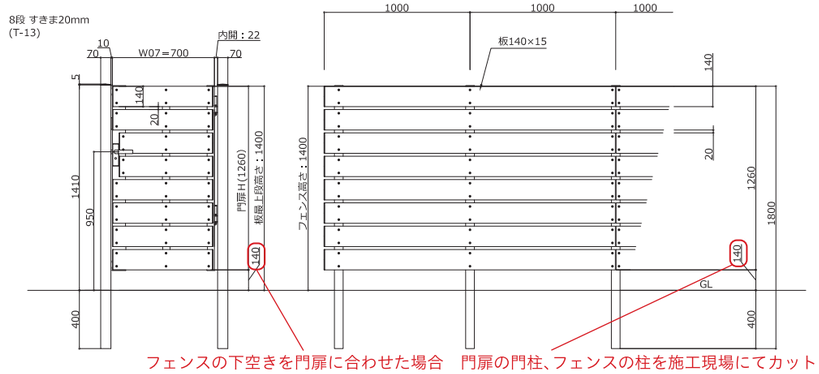

フェンスの下空きを門扉に合わせた場合　門扉の門柱、フェンスの柱を施工現場にてカットして対応

※リサイクル材を使用しているため、色の濃淡や色調変化、木目模様が多少異なる場合がございます。※印刷の都合上、色は実物と多少異なる場合がございますので、サンプルにてご確認ください。

新商品

ニコボード門扉 ■価　格

セット拾い出しの仕方　**門柱**セット ＋ **錠部品**セット ＋ **門扉本体**セット　合計**3**セット

■門柱(吊元柱・戸当柱２本セット)

※高さ寸法の詳細はP81～83を参照ください。

段数	すきまサイズ（高さ呼称）				仕様 門柱寸法	埋込寸法 最小(mm)	品番	定価	対応カラー
	5mm	10mm	15mm	20mm					
7段	T-11	T-11	T-12	T-12	標準　70角 すきま20mm 9段は高尺 80角	300	FNMPLD7S▲▲□□	¥23,500	CB MB PS CW
8段	T-12	T-13	T-13	T-13		300・400	FNMPLD8S▲▲□□	¥25,500	
9段	T-14	T-14	T-15	T-15		400	FNMPLD9S▲▲□□	¥27,500	
10段	T-15	T-15	T-16	T-17	高尺　80角 ※1	400	FNMPLD10S▲▲□□	¥29,500	
11段	T-17	T-17	T-18	T-18	高尺　80角 (補強材)	400	FNMPLD11S▲▲□□	¥68,800	
12段	T-18	T-18	T-19	T-20		400・500	FNMPLD12S▲▲□□	¥73,800	
13段	T-20	T-20	T-20	-		500	FNMPLD13S▲▲□□	¥78,800	

※品番の▲▲にはすきまサイズ、□□にはカラーの色記号が入ります。※1:すきま20mm10段のみ補強材入りとなります。

■錠部品(錠・ヒンジ・持ち送り・門柱キャップ・取付ネジ付)

仕様	内開き		外開き		対応カラー
	品番	定価	品番	定価	
標準　(すきま5･10･15mmは9段以下　すきま20mmは8段以下)	FNMZB70HI □□	¥45,000	FNMZB70HO □□	¥51,400	CB/MB PS/CW
高尺　(すきま5･10･15mmは10段以上　すきま20mmは9段以上)	FNMZB80KI □□	¥55,200	FNMZB80KO □□	¥66,600	

※品番の□□にはカラーの色記号が入ります。

■門扉本体(アルミ枠・PE 板)PE 板は現場で取付します。

段数	すきまサイズ（門扉本体高さ(mm)）				門扉本体幅W700		門扉本体幅W800		対応カラー
	5mm	10mm	15mm	20mm	品番	定価	品番	定価	
7段	1010	1040	1070	1100	FNMH7D7S▲▲□□	¥54,500	FNMH8D7S▲▲□□	¥60,100	NR CA TI SL
8段	1155	1190	1225	1260	FNMH7D8S▲▲□□	¥57,000	FNMH8D8S▲▲□□	¥60,600	
9段	1300	1340	1380	1420	FNMH7D9S▲▲□□	¥59,500	FNMH8D9S▲▲□□	¥63,100	
10段	1445	1490	1535	1580	FNMH7D10S▲▲□□	¥67,000	FNMH8D10S▲▲□□	¥72,700	
11段	1590	1640	1690	1740	FNMH7D11S▲▲□□	¥69,000	FNMH8D11S▲▲□□	¥75,100	
12段	1735	1790	1845	1900	FNMH7D12S▲▲□□	¥70,000	FNMH8D12S▲▲□□	¥76,300	
13段	1880	1940	2000	-	FNMH7D13S▲▲□□	¥71,000	FNMH8D13S▲▲□□	¥77,500	

※品番の▲▲にはすきまサイズ、□□にはカラーの色記号が入ります。

■セット価格

門扉本体幅(mm) (幅呼称)	段数	門扉本体高さ（高さ呼称）				仕様 門柱寸法	セット定価	
		すきま5mm	すきま10mm	すきま15mm	すきま20mm		内開き	外開き
700（W07）	7段	1010(T-11)	1040(T-11)	1070(T-12)	1100(T-12)	標準　70角	¥123,000	¥129,400
700（W07）	8段	1155(T-12)	1190(T-13)	1225(T-13)	1260(T-13)		¥127,500	¥133,900
700（W07）	9段	1300(T-14)	1340(T-14)	1380(T-15)	-		¥132,000	¥138,400
700（W07）	9段	-	-	-	1420(T-15)	高尺　80角	¥142,200	¥153,600
700（W07）	10段	1445(T-15)	1490(T-15)	1535(T-16)	1580(T-17)		¥151,700	¥163,100
700（W07）	11段	1590(T-17)	1640(T-17)	1690(T-18)	1740(T-18)	高尺　80角 (補強材)	¥193,000	¥204,400
700（W07）	12段	1735(T-18)	1790(T-18)	1845(T-19)	1900(T-20)		¥199,000	¥210,400
700（W07）	13段	1880(T-20)	1940(T-20)	2000(T-20)	-		¥205,000	¥216,400
800（W08）	7段	1010(T-11)	1040(T-11)	1070(T-12)	1100(T-12)	標準　70角	¥128,600	¥135,000
800（W08）	8段	1155(T-12)	1190(T-13)	1225(T-13)	1260(T-13)		¥131,100	¥137,500
800（W08）	9段	1300(T-14)	1340(T-14)	1380(T-15)	-		¥135,600	¥142,000
800（W08）	9段	-	-	-	1420(T-15)	高尺　80角	¥145,800	¥157,200
800（W08）	10段	1445(T-15)	1490(T-15)	1535(T-16)	1580(T-17)		¥157,400	¥168,800
800（W08）	11段	1590(T-17)	1640(T-17)	1690(T-18)	1740(T-18)	高尺　80角 (補強材)	¥199,100	¥210,500
800（W08）	12段	1735(T-18)	1790(T-18)	1845(T-19)	1900(T-20)		¥205,300	¥216,700
800（W08）	13段	1880(T-20)	1940(T-20)	2000(T-20)	-		¥211,500	¥222,900

NICO BOARD-MONPI

受注生産

ニコボード門扉 サイズ一覧

■7 段　すきま 5mm・10mm・15mm・20mm

7段 すきま5mm (T-11)

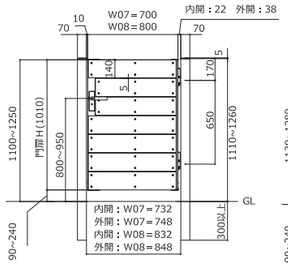

7段 すきま10mm (T-11)

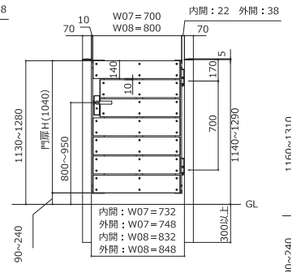

7段 すきま15mm (T-12)

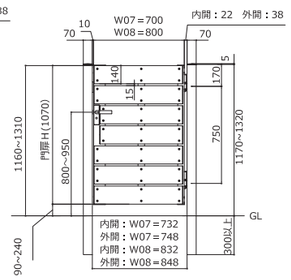

7段 すきま20mm (T-12)

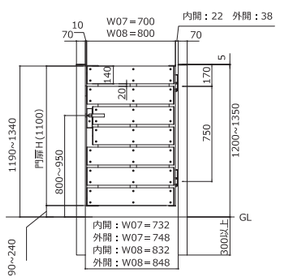

■8 段　すきま 5mm・10mm・15mm・20mm

8段 すきま5mm (T-12)

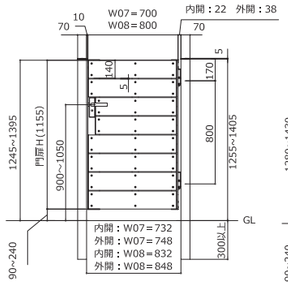

8段 すきま10mm (T-13)

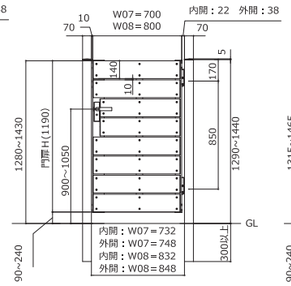

8段 すきま15mm (T-13)

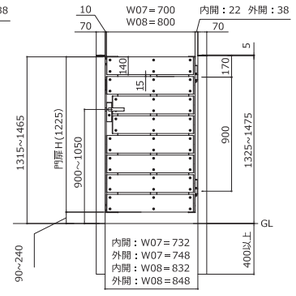

8段 すきま20mm (T-13)

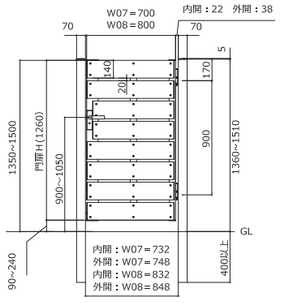

■9 段　すきま 5mm・10mm・15mm・20mm

9段 すきま5mm (T-14)

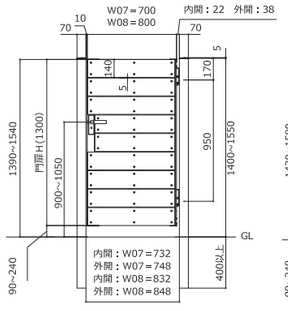

9段 すきま10mm (T-14)

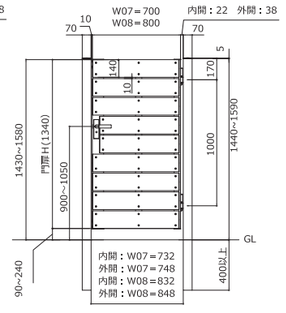

9段 すきま15mm (T-15)

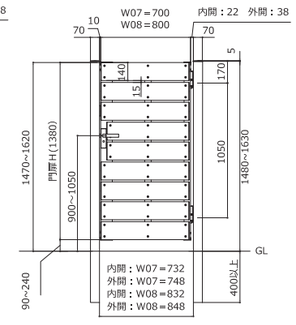

9段 すきま20mm (T-15)

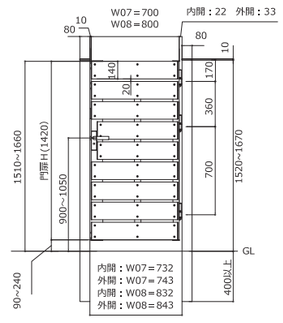

※リサイクル材を使用しているため、色の濃淡や色調変化、木目模様が多少異なる場合がございます。※印刷の都合上、色は実物と多少異なる場合がございますので、サンプルにてご確認ください。

新商品

NICO BOARD-MONPI

受注生産

ニコボード門扉 サイズ一覧

10段　すきま 5mm・10mm・15mm・20mm

10段 すきま5mm
(T-15)

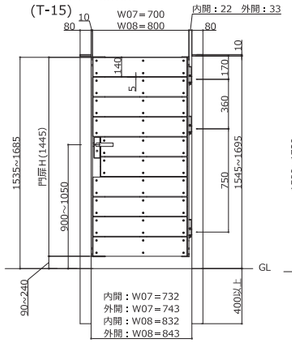

10段 すきま10mm
(T-15)

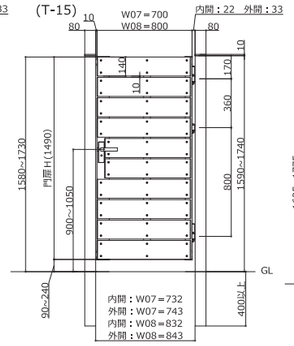

10段 すきま15mm
(T-16)

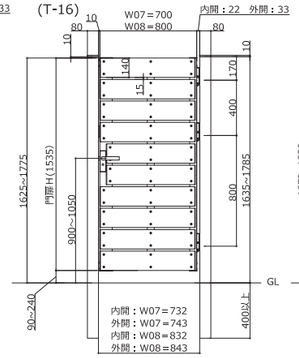

10段 すきま20mm
(T-17)

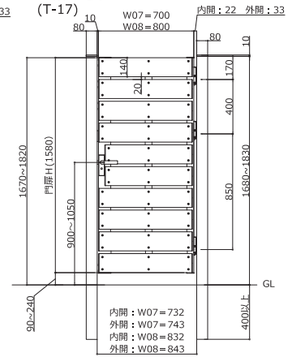

11段　すきま 5mm・10mm・15mm・20mm

11段 すきま5mm
(T-17)

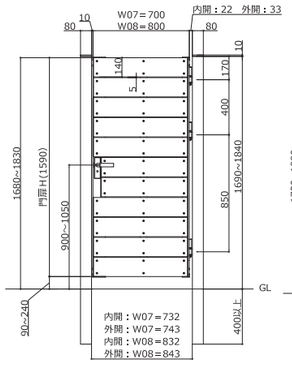

11段 すきま10mm
(T-17)

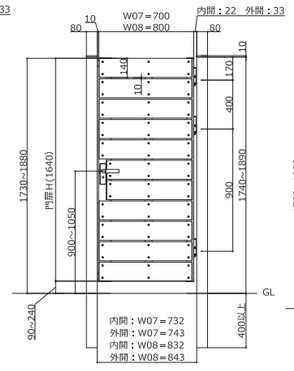

11段 すきま15mm
(T-18)

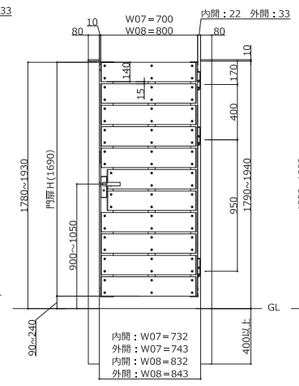

11段 すきま20mm
(T-18)

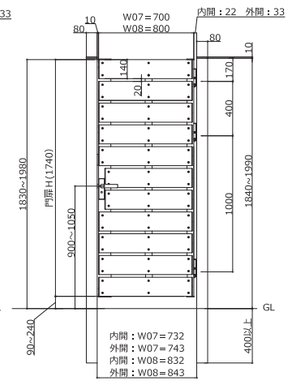

12段　すきま 5mm・10mm・15mm・20mm

12段 すきま5mm
(T-18)

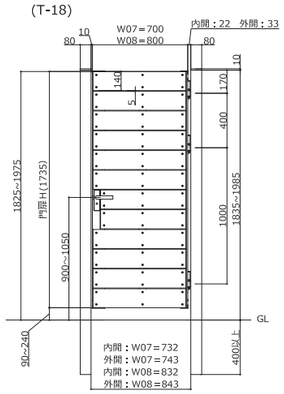

12段 すきま10mm
(T-18)

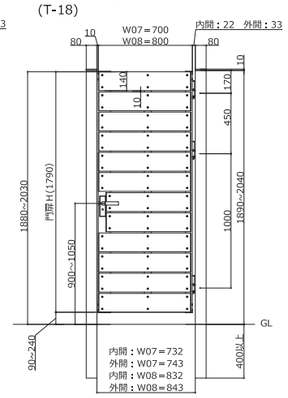

12段 すきま15mm
(T-19)

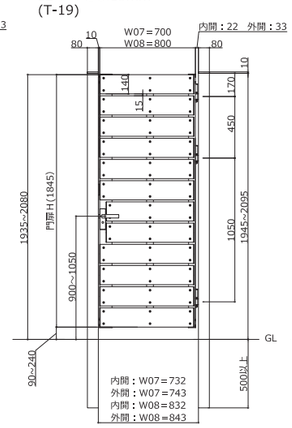

12段 すきま20mm
(T-20)

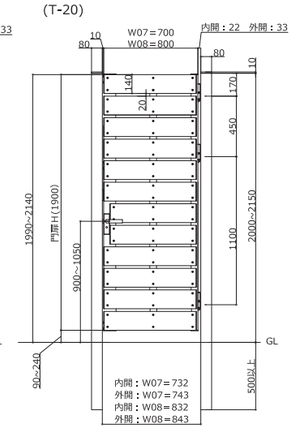

13段　すきま 5mm・10mm・15mm

13段 すきま5mm
(T-20)

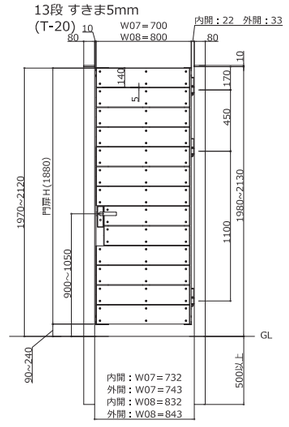

13段 すきま10mm
(T-20)

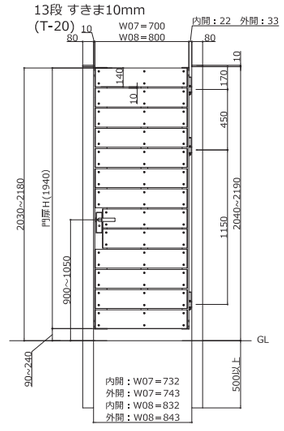

13段 すきま15mm
(T-20)

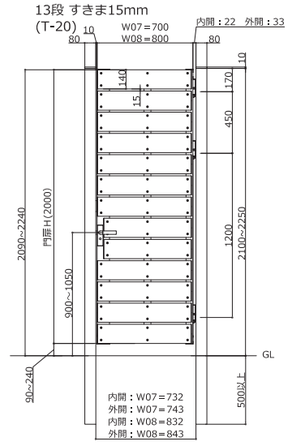

※リサイクル材を使用しているため、色の濃淡や色調変化、木目模様が多少異なる場合がございます。※印刷の都合上、色は実物と多少異なる場合がございますので、サンプルにてご確認ください。

マイティウッドにシンプルな　メッシュフェンスをプラス

現場組立フェンス　F-MESH FENCE & MIGHTY WOOD　実用新案取得済　受注生産

F-メッシュフェンス　&　マイティウッド

上段はマイティウッドで目隠し 下段はF-メッシュで風通し良く。

F-メッシュフェンス V1型 & マイティウッド H=1600
メッシュ:ブライトグレー 板:ダークブラウン

■拾い出し例（参考セット価格）

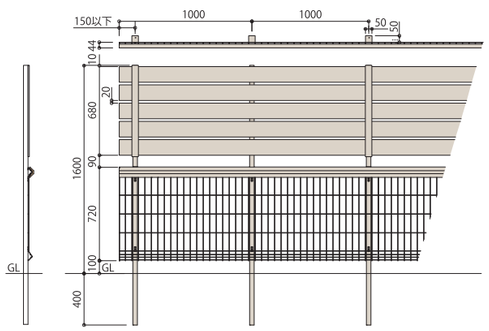

F-メッシュフェンス V1型 &マイティウッド H=1600
120サイズ 5段 隙間20mm F-メッシュフェンスV1型T-8、1段 H=1600

●拾い出し例 6m

120 サイズ板			
マイティウッドベーシック	L1995×H120×D10	15 枚	￥49,500
バー材	L2000×W50	2 本	￥3,200
ドリルネジ	M4×35 30 本入	3 セット	￥3,900
柱開き止め		6 セット	￥19,800
F-メッシュ本体 V1 型	T-8	3 枚	￥60,600
F-メッシュ＆マイティウッド用柱	50×50(t=1.5)L2000	7 本	￥67,200

合計　**￥204,200**/セット

現場組立フェンス　F-MESH FENCE　実用新案取得済　受注生産

F-メッシュフェンスV型

F-メッシュフェンス V2型 T-8 1段 H=800
メッシュ:ブライトグレー 板:ノーブルブラウン

■カラーバリエーション

V80板(木目調)(ポリスチレン樹脂)

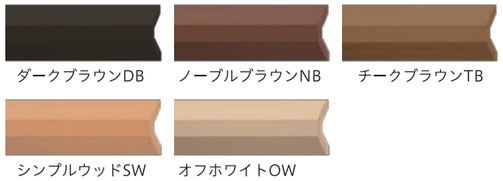

※印刷の都合上、色は実物と多少異なる場合がございますので、サンプルにてご確認ください。

F－メッシュ本体(スチール)・柱(アルミ形材)

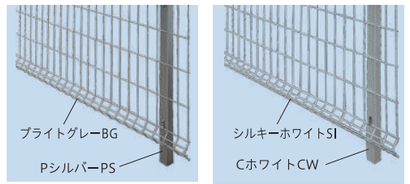

※金具・ネジは生地(塗装なし)となります。

■拾い出し例（参考セット価格）

V1型 1段(ブロック上に施工した例)
F-メッシュフェンス V1型 T-8、1段 H=800

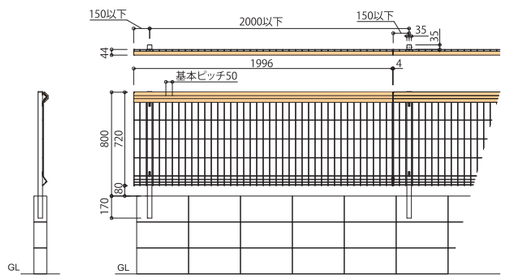

●拾い出し例：3スパン/6ｍ

F-メッシュ本体V1型	T-8	3 枚	¥60,600
アルミ柱	H800	4 本	¥20,000

合計　**¥80,600**/セット

上段:V1型、下段:V0型 2段　※H1200超はブロック上の施工はできません。
F-メッシュフェンス 上段:V1型 T-8、下段:V0型 T-8、2段 H=1600

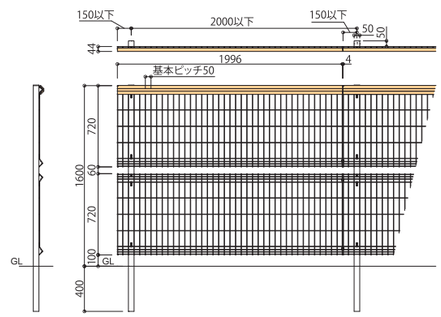

●拾い出し例：3スパン/6ｍ

F-メッシュ本体V1型	T-8	3 枚	¥60,600
F-メッシュ本体V0型	T-8	3 枚	¥38,700
アルミ柱	H1600	4 本	¥41,600

合計　**¥140,900**/セット

F-メッシュフェンス V1型 T-8、1段 H800
メッシュ:シルキーホワイト・板:シンプルウッド

F-メッシュフェンス V1型 & マイティウッド H=1800
メッシュ:ブライトグレー 板:チークブラウン

現場組立フェンス　F-MESH FENCE

実用新案取得済　受　注　生　産

F-メッシュフェンスV型

メッシュフェンスに、少し意匠性をプラス。

メッシュフェンスにマイティウッドをプラスして、無機質なフェンスに色どりを追加できます。ワンポイントの追加で、華やかなフェンスを実現します。

取扱・取付説明書はこちらでご覧ください。

V 型　　V 型&マイティウッド

F-メッシュフェンス V1型 V0型、2段 H=1600
メッシュ:シルキーホワイト・板:オフホワイト

F-メッシュフェンス V1型 T-8、2段 H=1600
メッシュ:シルキーホワイト・板:チークブラウン

■施工に関して

①仮掛け金具

柱上部の仮掛け金具にメッシュ本体上方の横線材を引掛けます。

②メッシュ押え金具

押え金具でメッシュ本体の横線材を柱に取付します。

③直線継手

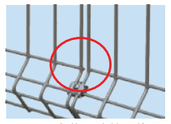
メッシュ本体の連結に使用します。

①柱上部に仮掛け金具をネジ止め(φ4×13ドリルネジ)します。
②メッシュ押え金具とネジ(φ4×13ドリルネジ)でF-メッシュ本体を柱に取付します。
③直線継手とネジ(φ4×12先丸トラスネジ)でF-メッシュ本体を連結します。
④F-メッシュ本体の上または下のカール部にV80板を板押え金具とネジ(φ3.5×10トラスタッピンネジ)で取付します。

※V80板はF-メッシュ本体上下のカール部に取付可能です。

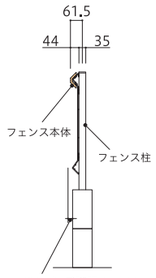

(※)寸法ご確認ください。

ブロック施工の場合、フェンス本体がブロック幅より外にでる場合があります。

組立イラスト

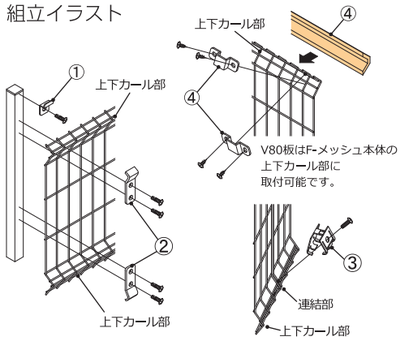

コーナー納まりについて

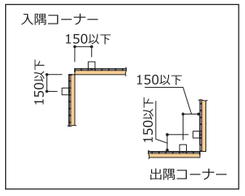

小口キャップ

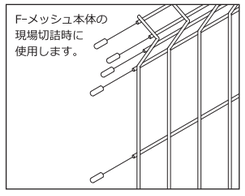

■カラー

V 80板(木目調)(ポリスチレン樹脂)	ダークブラウンDB	ノーブルブラウンNB	チークブラウンTB	シンプルウッドSW	オフホワイトOW
F-メッシュ本体(スチール)	ブライトグレーBG	シルキーホワイトSI			
柱(アルミ形材)	PシルバーPS	CホワイトCW			
&マイティウッド用柱 アルミ柱	CブラックCB	MブラウンMB	PシルバーPS	CホワイトCW	
&マイティウッド用柱 アルミ木調ラミネート柱	チャコールブラウンCC	アーモンドブラウンAM	ミディアムブラウンMD	キャラメルベージュCR	バニラホワイトVW

※V80板はリサイクル材を使用しているため、色の濃淡や色調変化、木目模様が多少異なる場合がございます。
※印刷の都合上、色は実物と多少異なる場合がございますので、サンプルにてご確認ください。

■価　格

F-メッシュ本体(V80板(木目調)の押え金具・ネジ付き)

呼称	サイズ		メッシュサイズ(mm)	品　番	定　価	対応カラー V80板	対応カラー F-メッシュ本体
V1型(V80板1枚)	V80板	T-6	W1996 × H540	FFMPV1T6□□▲▲	¥18,300/枚	DB/NB/TB SW/OW	BG/SI
		T-8	W1996 × H720	FFMPV1T8□□▲▲	¥20,200/枚		
V2型(V80板2枚)		T-6	W1996 × H540	FFMPV2T6□□▲▲	¥25,600/枚		
		T-8	W1996 × H720	FFMPV2T8□□▲▲	¥27,400/枚		
V0型(V80板なし)	なし	T-6	W1996 × H540	FFMPV0T6▲▲	¥11,100/枚	なし	BG/SI
		T-8	W1996 × H720	FFMPV0T8▲▲	¥12,900/枚		

※□□にはV80板カラー色記号・▲▲にはFメッシュ本体カラー色記号が入ります。※Fメッシュ本体線径　縦線材・横線材φ4.6(芯径φ3.6)。　※押え金具・ネジは生地(塗装なし)となります。V80板は現場取付となります。

F-メッシュフェンス&マイティウッド用柱(アルミ形材) 仮掛け金具・押え金具・直線継手・ネジ付き　※1 アルミ柱の仕様は P7 を参照ください。

柱部材		サイズ(mm)	L(mm)	柱GL上許容寸法(mm)	埋込寸法(mm)	品　番	定　価	対応カラー
アルミ柱(キャップ付)	※1	50×50(t=1.5/1.2)	2000	1600	400	FFMMHT50KL20○○	¥9,600/本	CB/MB PS/CW
	※1	60×60(t=1.5/1.2)	2300	1800	500	FFMMHT60KL23○○	¥10,700/本	
	※1	60×60(t=1.7/1.2)	2500	2000	500	FFMMHT60KL25○○	¥13,500/本	
アルミ木調ラミネート柱(キャップ付)		60×60(t=1.5)	2300	1800	500	FFMMWH60KL23■■	¥15,900/本	CC/AM/MD CR/VW
		60×60(t=2)	2500	2000	500	FFMMWH60KL25■■	¥19,100/本	

※○○にはFメッシュ柱カラーの、■■にはアルミ木調ラミネート柱のカラー色記号が入ります。※取付金具・ネジはFメッシュ本体1段分となります。※柱以外のマイティウッド部材についてはP10～27をご覧ください。

F-メッシュ柱(アルミ形材) 仮掛け金具・メッシュ押え金具・直線継手・ネジ付き　※1 アルミ柱の仕様は P7 を参照ください。

H高さ(mm)	メッシュ段数	ブロック施工	角寸法(mm)	柱長さ(mm)	埋込長さ(mm)	品　番	定　価	対応カラー
H600	1段	可	35×35(t=2)	770	170	FFMAHT06○○	¥4,400/本	PS/CW
H800	1段	可	35×35(t=2)	970	170	FFMAHT08○○	¥5,000/本	
H1200	2段	可	35×35(t=2)	1370	170	FFMAHT12○○	¥8,600/本	
H1400	2段	－ ※1	50×50(t=1.5/1.2)	1700	300	FFMAHT14○○	¥9,500/本	
H1600	2段	－ ※1	50×50(t=1.5/1.2)	2000	400	FFMAHT16○○	¥10,400/本	

※○○にはFメッシュ柱カラー色記号が入ります。　※仮掛け金具・押え金具・直線継手・ネジは生地(塗装なし)となります。

オプション(追加部材)V80板(木目調) 板押え金具・ネジ付き(V80板追加の場合に使用します)

呼　称	寸法(mm)	品　番	定　価	対応カラー
V80板	W30 × H80 × L1995	FFMV80L1995□□	¥7,800/本	DB/SW/NB OW/TB

※□□にはV80板カラー色記号が入ります。　※板押え金具・ネジは生地(塗装なし)となります。

小口キャップ(F-メッシュ本体の現場切詰時に使用します)

呼　称	入　数	品　番	定　価	対応カラー
小口キャップ	18 個入	FFMKCP18▲▲	¥900/袋	BG/SI

※▲▲にはFメッシュ本体カラー色記号が入ります。　※片側カットの標準使用個数　T-6:10個　T-8:11個

■寸法図

V1型 1段(ブロック上に施工した例)

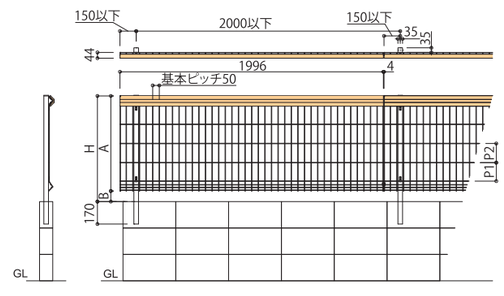

呼称	H	A	B	P1	P2
F-メッシュ本体 T-6 1段	600	540	60	122.5	145
F-メッシュ本体 T-8 1段	800	720	80	140	145

上段:V1型、下段:V0型 2段
※H1200超はブロック上の施工はできません。

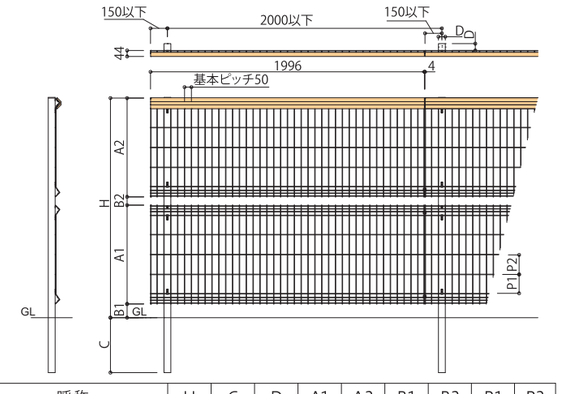

呼称	H	C	D	A1	A2	B1	B2	P1	P2
F-メッシュ本体 T-6 2段	1200	170	35	540	540	80	40	122.5	145
F-メッシュ本体 T-6T-8 2段	1400	300	50	540	720	80	60	122.5	145
F-メッシュ本体 T-8 2段	1600	400	50	720	720	100	60	140	145

※F-メッシュフェンスは、フェンスの使用を目的としておりますので、転落防止の機能はございません。※ご注意事項やお手入れにつきましてはP114・115をご覧ください。

事例紹介 CASE INTRODUCTION

MIGHTY WOOD DECO Ⅱ
マイティウッド デコⅡ

①アッシュグレー	120サイズ(隙間10mm)
②アッシュグレー	120サイズ(隙間10mm)
③マロン	120サイズ(隙間10mm)
④ヒノキ	120サイズ(隙間10mm)
⑤マロン	120サイズ(隙間10mm)
⑥アッシュグレー	120サイズ(隙間15mm)
⑦ビタープラック	120サイズ(隙間10mm)
⑧セピア	120サイズ(隙間10mm)
⑨セピア	120サイズ(隙間10mm)
⑩ワインブラウン	120サイズ(隙間15mm)

①デコⅡ
アッシュグレー(隙間 10mm)

①デコⅡ
アッシュグレー(隙間 10mm)

③デコⅡ
マロン（隙間10mm）

④デコⅡ
ヒノキ（隙間 10mm）

⑤デコⅡ
マロン（隙間 10mm）

⑥デコⅡ
アッシュグレー（隙間15mm）

⑦デコⅡ
ビタープラック（隙間10mm）

⑧デコⅡ
セピア（隙間 10mm）

⑨デコⅡ
セピア（隙間 10mm）

⑩デコⅡ
ワインブラウン（隙間 15mm）

事例紹介 CASE INTRODUCTION

MIGHTY WOOD
マイティウッド

①プレミアム
　チェスナット　120サイズ(隙間10mm)
②プレミアム
　ウォルナット　120サイズ(隙間10mm)
③プレミアム
　スノーホワイト　120サイズ(隙間10mm)
④プレミアム
　ハーモニー　120サイズ(隙間20mm)
⑤プレミアム
　モスグレー　120・45サイズ(隙間10mm)
⑥ベーシック
　ノーブルブラウン　120サイズ(隙間20mm)
⑦ベーシック
　チークブラウン　120サイズ(隙間10mm)
⑧ベーシック
　オフホワイト　120サイズ(隙間20mm)
⑨ベーシック
　ダークブラウン　120サイズ(隙間15mm)
⑩ベーシック
　ノーブルブラウン　120・45サイズ(隙間10mm)

マイティウッド
①プレミアム
チェスナット　120サイズ(隙間10mm)

マイティウッド
②プレミアム
ウォルナット　120サイズ(隙間10mm)

マイティウッド
③プレミアム
スノーホワイト　120サイズ(隙間10mm)

マイティウッドプレミアム
④プレミアム
ハーモニー　120サイズ（隙間20mm）

マイティウッド
⑤プレミアム
モスグレー　120・45サイズ（隙間10mm）

マイティウッド
⑥ベーシック
ノーブルブラウン　120サイズ(隙間20mm)

マイティウッド
⑦ベーシック
チークブラウン　120サイズ(隙間10mm)

マイティウッド
⑧ベーシック
オフホワイト　120サイズ（隙間20mm）

マイティウッド
⑨ベーシック
ダークブラウン　120サイズ(隙間15mm)

マイティウッド
⑩ベーシック
ノーブルブラウン　120・45サイズ(隙間10mm)

Webシミュレータ対応

パソコンはもちろん、スマートフォンやタブレットなどから、マイティウッド等のフェンスの積算ができます。
簡単操作でイメージパースや図面、積算までできます。

3 簡単 ステップで積算完了

サイズを確認して

組合せを選んで

カラーを決めて

1 マイティウッド・ラインスタイル・タテイタスタイル Webシミュレータ

https://fftool.net/fandf/ ※登録無しで誰でもスグ積算できます。

2 ニコボード Webシミュレータ ※2024年夏公開予定！

https://fence.ffitem.com/fandf/

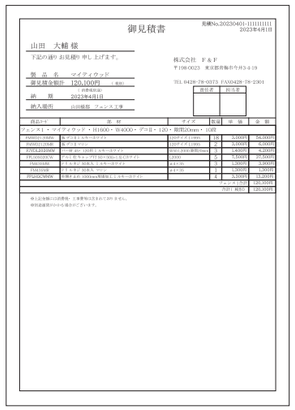

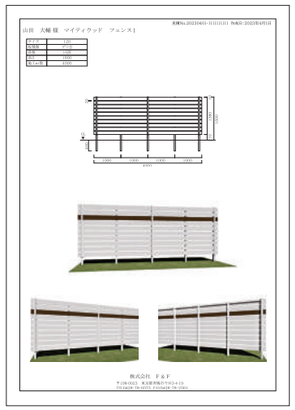

積算結果 **図面とイメージパース** 簡単操作でイメージパースや図面、積算まで作成可能です。

OPERATION GUIDE

早見表

マイティウッド

デコⅡ
- 120 サイズ（隙間 20mm） …… P94
- 120+45 サイズ（隙間 20mm） …… P95

マイティウッド

プレミアム
- 120 サイズ（隙間 20mm） …… P94
- 120+45 サイズ（隙間 20mm） …… P95

マイティウッド

ベーシック
- 120 サイズ（隙間 20mm） …… P94
- 120+45 サイズ（隙間 20mm） …… P95
- 140 サイズ（隙間 20mm） …… P96
- 90 サイズ（隙間 20mm） …… P97

プレフェンス
- 120 サイズ（隙間 15mm） …… P98・99

マイティパーティションフェンス
- 1 型・目隠し仕様　120 サイズ（隙間 15mm） …… P100
- 2 型　120+45 サイズ（隙間 15mm） …… P101

マイティグレインフェンス
- 1 型・目隠し仕様　120 サイズ（隙間 15mm） …… P102
- 2 型　120+45 サイズ（隙間 15mm） …… P103

ラインスタイル
- Ｌタイプ（隙間 35mm） …… P104
- Ｍタイプ（隙間 30mm） …… P105
- Ｓタイプ（隙間 25mm） …… P106

タテイタスタイル
- 90 サイズ（隙間 15mm） …… P107
- 120 サイズ（隙間 20mm） …… P108
- 120+45 サイズ（隙間 20mm） …… P109
- ルーバータイプ V80+45 サイズ …… P110

※ニコボードは P75・76 をご参照ください。

マイティウッド早見表　120サイズ（隙間20mm）

商品掲載頁 P10-31

幅＼高さ	板材	板5段貼（T-8）	板6段貼（T-9）	板7段貼（T-10）	板8段貼（T-12）	板11段貼（T-16）	板12段貼（T-17）	板13段貼（T-19）	板14段貼（T-20）
W2000	デコⅡ	¥27,300	¥32,700	¥37,000	¥43,800	¥62,100	¥68,100	¥79,600	¥82,600
	ベーシック	¥29,000	¥34,700	¥39,300	¥46,600	¥65,800	¥72,100	¥83,900	¥87,200
	プレミアム	¥29,300	¥35,000	¥39,600	¥47,200	¥66,400	¥72,700	¥84,500	¥87,800
W4000	デコⅡ	¥51,400	¥61,400	¥67,400	¥80,100	¥116,300	¥127,300	¥145,300	¥151,300
	ベーシック	¥54,800	¥65,400	¥72,000	¥85,500	¥123,500	¥135,100	¥153,700	¥160,300
	プレミアム	¥55,400	¥66,000	¥72,600	¥86,400	¥124,400	¥136,000	¥154,600	¥161,200
W6000	デコⅡ	¥74,100	¥88,700	¥97,700	¥116,400	¥169,200	¥185,200	¥212,300	¥221,300
	ベーシック	¥79,000	¥94,500	¥104,400	¥124,400	¥179,900	¥196,800	¥224,800	¥234,700
	プレミアム	¥79,600	¥95,100	¥105,000	¥125,600	¥181,100	¥198,000	¥226,000	¥235,900
W8000	デコⅡ	¥96,900	¥117,400	¥129,400	¥152,700	¥222,100	¥244,400	¥278,000	¥291,300
	ベーシック	¥103,500	¥125,200	¥138,400	¥163,300	¥236,300	¥259,800	¥294,600	¥309,100
	プレミアム	¥104,400	¥126,100	¥139,300	¥164,800	¥237,800	¥261,300	¥296,100	¥310,600
W10000	デコⅡ	¥119,600	¥143,400	¥159,700	¥189,000	¥275,000	¥302,300	¥345,000	¥360,000
	ベーシック	¥127,700	¥153,000	¥170,800	¥202,200	¥292,700	¥321,500	¥365,700	¥382,200
	プレミアム	¥128,600	¥153,900	¥171,700	¥204,000	¥294,500	¥323,300	¥367,500	¥384,000

※ネジ数量は15%増で見ています。
※柱埋込寸法はあくまでも一例です。現場の状況によって、強度のある柱や埋込を多く確保してください。
※板隙間は20mmで見ています。GLからフェンス本体下端までの空きは15mm以上としてください。
※T-12以下はブロック施工としています。
※工事費は別途です。

板８段（T－１２）
柱５０×３０

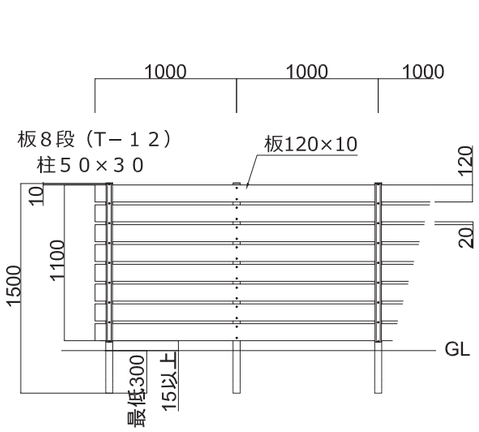

板１１段（T－１６）
柱５０角

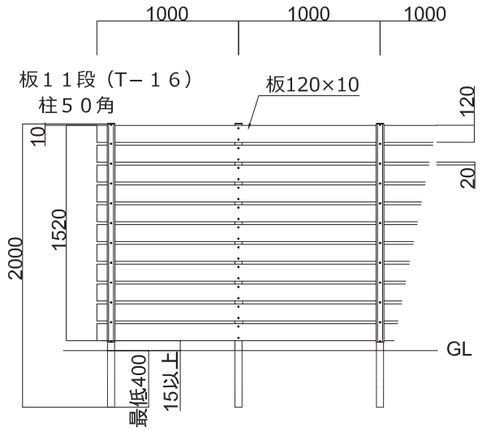

板１３段（T－１９）
柱６０角

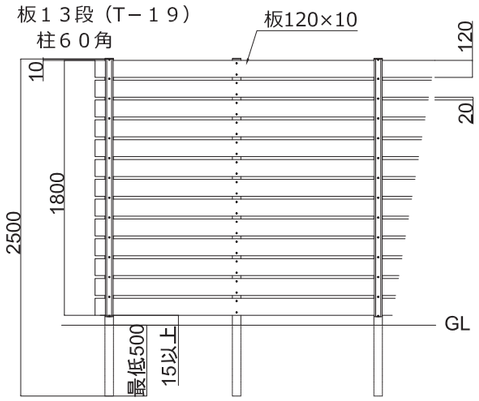

板１４段（T－２０）
柱６０角

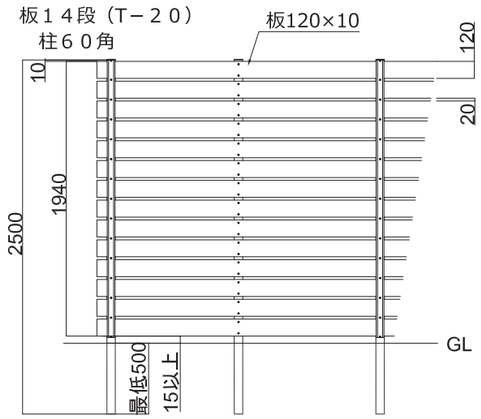

マイティウッド早見表　120+45サイズ（隙間20mm）

商品掲載頁 P10-31

幅＼高さ	板材	板5段貼（T-6）	板7段貼（T-8）	板9段貼（T-10）	板11段貼（T-12）	板13段貼（T-14）	板15段貼（T-16）	板17段貼（T-18）	板19段貼（T-20）
W2000	デコⅡ	¥24,300	¥30,100	¥37,000	¥45,300	¥59,100	¥64,900	¥72,400	¥84,100
	ベーシック	¥25,800	¥32,100	¥39,500	¥48,500	¥62,800	¥69,100	¥77,100	¥89,300
	プレミアム	¥26,500	¥33,000	¥40,600	¥50,100	¥64,600	¥71,100	¥79,300	¥91,700
W4000	デコⅡ	¥45,400	¥54,400	¥68,700	¥83,100	¥110,300	¥119,300	¥134,600	¥155,600
	ベーシック	¥48,400	¥58,400	¥73,700	¥89,300	¥117,500	¥127,500	¥143,800	¥165,800
	プレミアム	¥49,800	¥60,200	¥75,900	¥92,200	¥120,800	¥131,200	¥147,900	¥170,300
W6000	デコⅡ	¥63,800	¥78,600	¥99,000	¥120,900	¥160,200	¥175,000	¥195,500	¥227,100
	ベーシック	¥68,100	¥84,400	¥106,300	¥130,100	¥170,900	¥187,200	¥209,200	¥242,300
	プレミアム	¥69,900	¥86,800	¥109,300	¥134,300	¥175,700	¥192,600	¥215,200	¥248,900
W8000	デコⅡ	¥84,900	¥104,200	¥130,700	¥158,700	¥210,100	¥229,400	¥257,700	¥298,600
	ベーシック	¥90,700	¥112,000	¥140,500	¥170,900	¥224,300	¥245,600	¥275,900	¥318,800
	プレミアム	¥93,200	¥115,300	¥144,600	¥176,400	¥230,600	¥252,700	¥283,800	¥327,500
W10000	デコⅡ	¥103,300	¥127,100	¥159,700	¥197,800	¥261,300	¥285,100	¥319,900	¥370,100
	ベーシック	¥110,400	¥136,700	¥171,800	¥213,000	¥279,000	¥305,300	¥342,600	¥395,300
	プレミアム	¥113,300	¥140,600	¥176,700	¥219,800	¥286,800	¥314,100	¥352,400	¥406,100

※ネジ数量は15%増で見ています。
※柱埋込寸法はあくまでも一例です。現場の状況によって、強度のある柱や埋込を多く確保してください。
※板隙間は20mmで見ています。GLからフェンス本体下端までの空きは15mm以上としてください。
※T-12以下はブロック施工としています。
※工事費は別途です。

板１１段（T－１２）
柱５０×３０

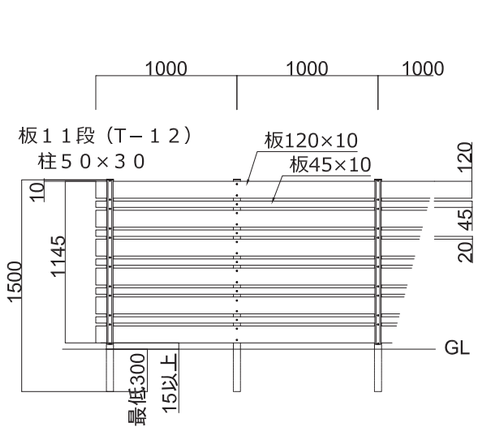

板１５段（T－１６）
柱５０角

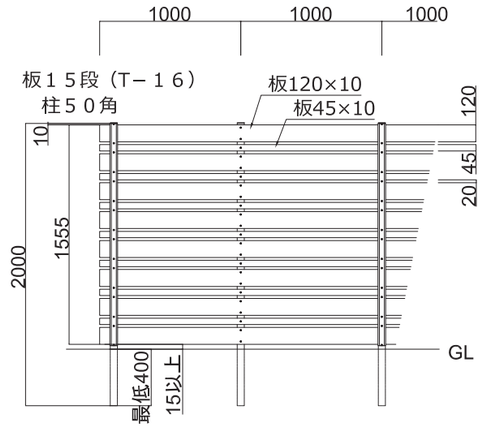

板１７段（T－１８）
柱６０角

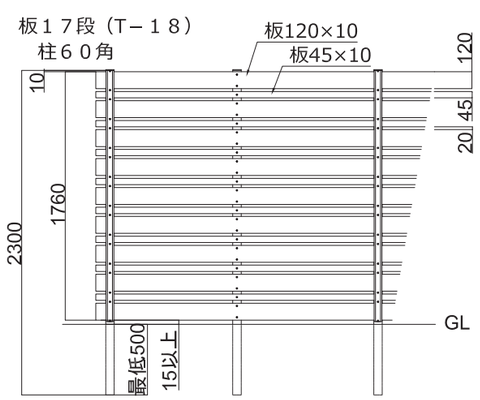

板１９段（T－２０）
柱６０角

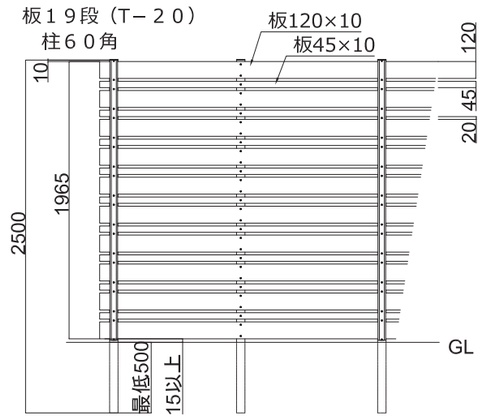

マイティウッド早見表　140サイズ（隙間20mm）

商品掲載頁 P10-31

高さ / 幅	板材	板4段貼（T-7）	板5段貼（T-9）	板6段貼（T-10）	板7段貼（T-12）	板9段貼（T-15）	板10段貼（T-17）	板12段貼（T-20）	板13段貼（T-21）
W2000	ベーシック	¥27,300	¥33,400	¥37,100	¥46,100	¥62,800	¥69,500	¥84,100	¥101,800
W4000	ベーシック	¥51,400	¥62,800	¥70,200	¥83,200	¥116,200	¥128,600	¥156,700	¥185,200
W6000	ベーシック	¥72,600	¥90,600	¥101,700	¥121,600	¥169,600	¥187,700	¥228,000	¥269,900
W8000	ベーシック	¥96,700	¥118,700	¥134,800	¥160,000	¥223,000	¥248,100	¥300,600	¥353,300
W10000	ベーシック	¥117,900	¥146,500	¥165,000	¥198,400	¥276,400	¥307,200	¥371,900	¥438,000

※ネジ数量は15%増で見ています。
※柱埋込寸法はあくまでも一例です。現場の状況によって、強度のある柱や埋込を多く確保してください。
※板隙間は20mmで見ています。GLからフェンス本体下端までの空きは15mm以上としてください。
※T-12以下はブロック施工としています。
※工事費は別途です。

板７段（T－１２）
柱５０×３０

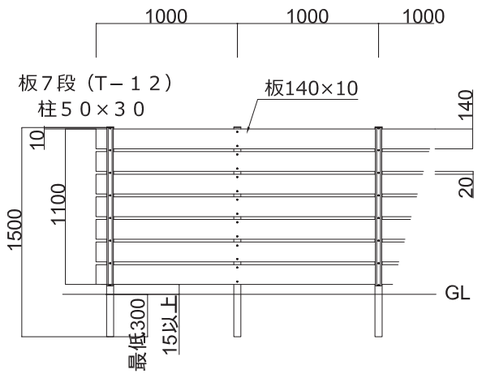

板９段（T－１５）
柱５０角

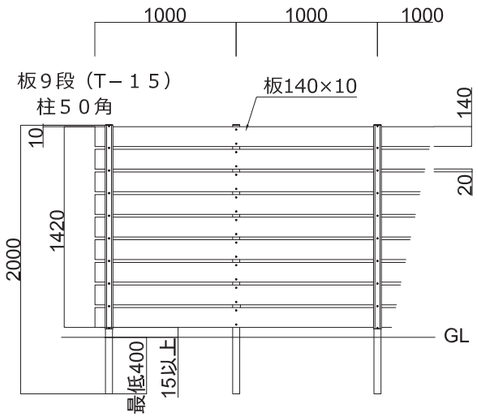

板１０段（T－１７）
柱６０角

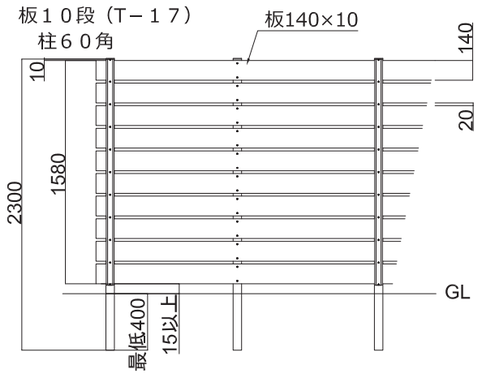

板１３段（T－２１）
柱70角

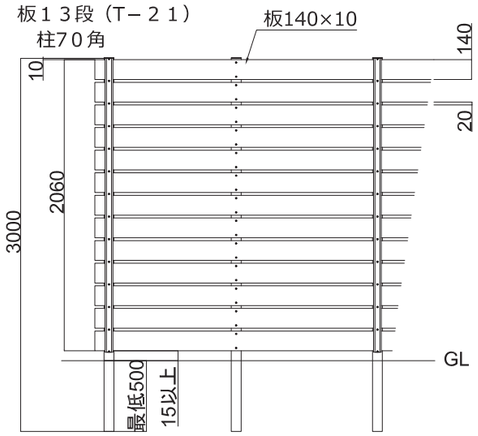

マイティウッド早見表　90サイズ（隙間20mm）

商品掲載頁 P10-31

高さ / 幅	板材	板7段貼（T-8）	板9段貼（T-10）	板10段貼（T-12）	板13段貼（T-15）	板15段貼（T-17）	板16段貼（T-18）	板18段貼（T-20）	板19段貼（T-21）
W2000	ベーシック	¥34,800	¥43,200	¥50,200	¥69,800	¥78,800	¥81,800	¥95,000	¥110,700
W4000	ベーシック	¥63,800	¥81,100	¥92,700	¥128,900	¥147,200	¥153,200	¥177,200	¥205,600
W6000	ベーシック	¥92,500	¥117,400	¥135,200	¥189,300	¥214,300	¥224,600	¥260,700	¥299,200
W8000	ベーシック	¥122,800	¥155,300	¥179,000	¥248,400	¥282,700	¥296,000	¥342,900	¥392,800
W10000	ベーシック	¥151,500	¥191,600	¥221,500	¥308,800	¥351,100	¥367,400	¥425,100	¥486,400

※ネジ数量は15%増で見ています。
※柱埋込寸法はあくまでも一例です。現場の状況によって、強度のある柱や埋込を多く確保してください。
※板隙間は20mmで見ています。GLからフェンス本体下端までの空きは15mm以上としてください。
※T-12以下はブロック施工としています。
※工事費は別途です。

板１０段（T－１２）
柱５０×３０

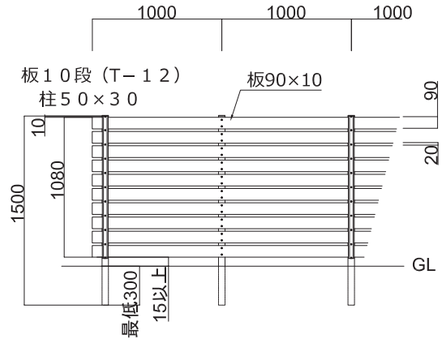

板１３段（T－１５）
柱５０角

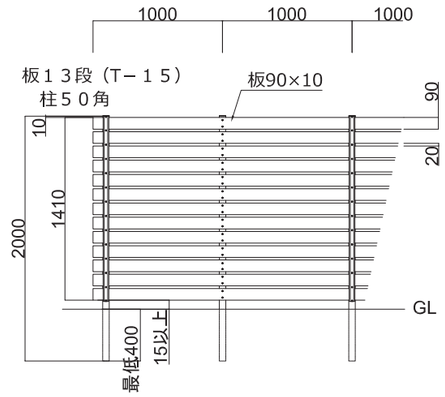

板１５段（T－１７）
柱６０角

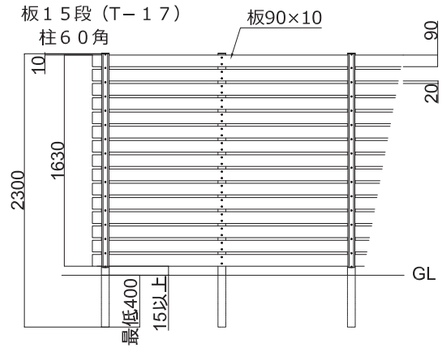

板１６段（T－１８）
柱６０角

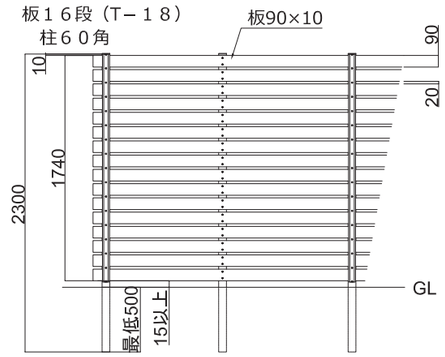

板１８段（T－２０）
柱６０角

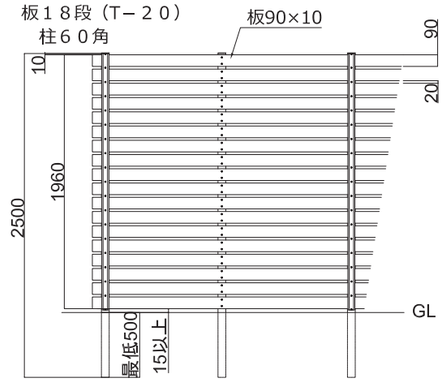

板１９段（T－２１）
柱70角

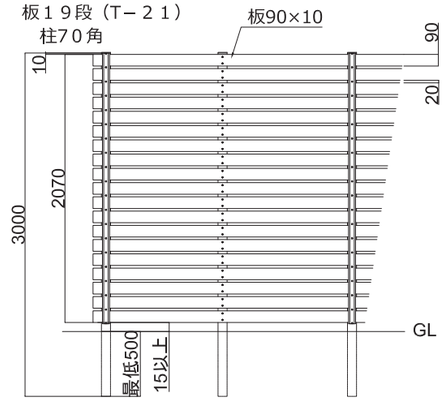

商品掲載頁
P32-35

プレフェンス早見表

120サイズ（隙間15mm）

プレフェンス長さ(mm)	プレフェンス高さ(呼称) / 積算条件 / 部材明細	T-7	T-10	T-14	T-17	T-19	T-21	T-24
		単体(1段) 5段	単体(1段) 7段	多段(2段) 10段	多段(2段) 12段	多段(2段) 14段	多段(3段) 15段	多段(3段) 17段
W2000	柱	2	2	2	2	2	2	2
	パネル単体多段下用5段	1		1			1	
	パネル単体多段下用7段		1		1	1		1
	パネル多段上中用5段			1	1		2	2
	パネル多段上中用7段					1		
	上段横桟	1	1	1	1	1	1	1
	端部キャップ上下段用(4個入)	1	1	1	1	1	1	1
	端部キャップ中段用(2個入)			1	1	1	2	2
	合計金額	**¥53,300**	**¥65,200**	**¥103,400**	**¥124,100**	**¥136,400**	**¥168,900**	**¥181,200**
W4000	柱	3	3	3	3	3	3	3
	パネル単体多段下用5段	2		2			2	
	パネル単体多段下用7段		2		2	2		2
	パネル多段上中用5段			2	2		4	4
	パネル多段上中用7段					2		
	上段横桟	2	2	2	2	2	2	2
	端部キャップ上下段用(4個入)	1	1	1	1	1	1	1
	端部キャップ中段用(2個入)			1	1	1	2	2
	合計金額	**¥97,900**	**¥120,900**	**¥188,700**	**¥224,900**	**¥248,500**	**¥302,600**	**¥326,200**
W6000	柱	4	4	4	4	4	4	4
	パネル単体多段下用5段	3		3			3	
	パネル単体多段下用7段		3		3	3		3
	パネル多段上中用5段			3	3		6	6
	パネル多段上中用7段					3		
	上段横桟	3	3	3	3	3	3	3
	端部キャップ上下段用(4個入)	1	1	1	1	1	1	1
	端部キャップ中段用(2個入)			1	1	1	2	2
	合計金額	**¥142,500**	**¥176,600**	**¥274,000**	**¥325,700**	**¥360,600**	**¥436,300**	**¥471,200**
W8000	柱	5	5	5	5	5	5	5
	パネル単体多段下用5段	4		4			4	
	パネル単体多段下用7段		4		4	4		4
	パネル多段上中用5段			4	4		8	8
	パネル多段上中用7段					4		
	上段横桟	4	4	4	4	4	4	4
	端部キャップ上下段用(4個入)	1	1	1	1	1	1	1
	端部キャップ中段用(2個入)			1	1	1	2	2
	合計金額	**¥187,000**	**¥232,000**	**¥359,300**	**¥426,500**	**¥472,700**	**¥570,000**	**¥616,200**
W10000	柱	6	6	6	6	6	6	6
	パネル単体多段下用5段	5		5			5	
	パネル単体多段下用7段		5		5	5		5
	パネル多段上中用5段			5	5		10	10
	パネル多段上中用7段					5		
	上段横桟	5	5	5	5	5	5	5
	端部キャップ上下段用(4個入)	1	1	1	1	1	1	1
	端部キャップ中段用(2個入)			1	1	1	2	2
	合計金額	**¥231,700**	**¥288,000**	**¥444,600**	**¥527,300**	**¥584,800**	**¥703,700**	**¥761,200**

プレフェンス早見表
120サイズ（隙間15mm）
商品掲載頁
P32-35

5段（T−7）　柱40×40

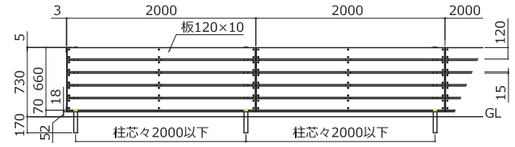

7段（T−10）　柱40×40

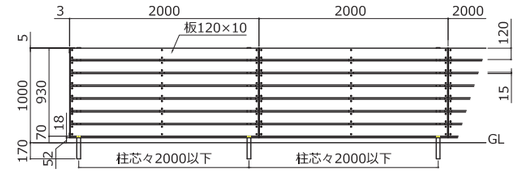

10段（T−14）　柱50×50

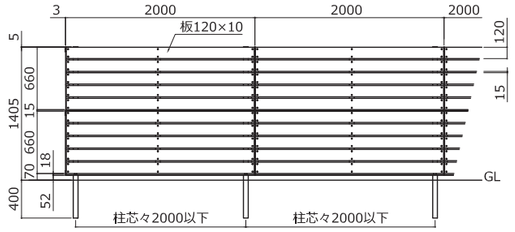

12段（T−17）　柱60×60

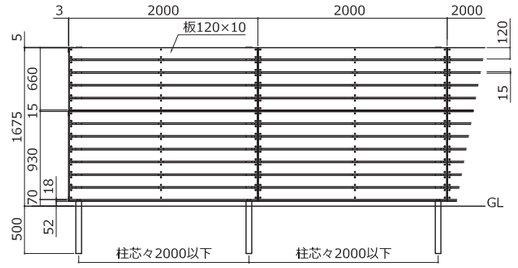

14段（T−19）　柱60×60

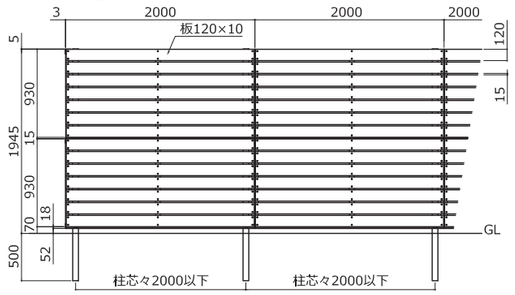

15段（T−21）　柱70×70

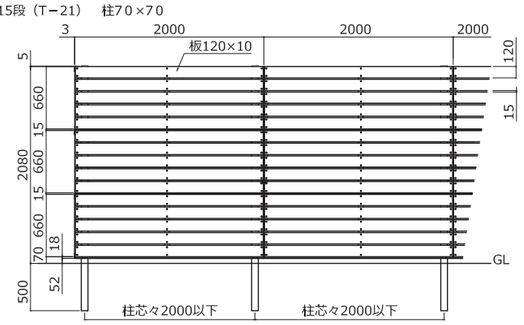

17段（T−24）　柱70×70

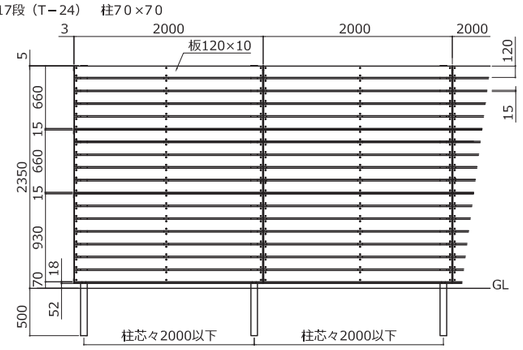

商品掲載頁
P38-43

マイティパーティションフェンス早見表

1型・目隠し仕様　120サイズ（隙間15mm）

幅 ＼ 高さ		4型 (T-6)	5型 (T-8)	6型 (T-9)	7型 (T-10)	8型 (T-12)	9型 (T-13)	10型 (T-14)	11型 (T-16)	12型 (T-17)	13型 (T-18)	14型 (T-20)	15型 (T-21)	16型 (T-22)
W2000	1型	¥75,000	¥85,900	¥97,100	¥108,000	¥119,200	¥139,700	¥151,200	¥160,600	¥168,800	¥177,300	¥189,700	¥201,800	¥213,900
	目隠し仕様	¥83,400	¥97,100	¥111,100	¥124,800	¥138,800	¥162,100	¥176,400	¥188,600	¥199,600	¥210,900	¥226,100	¥252,400	¥267,300
W4000	1型	¥139,600	¥160,300	¥181,500	¥202,200	¥223,400	¥260,100	¥281,800	¥300,000	¥316,200	¥332,900	¥356,100	¥378,800	¥401,500
	目隠し仕様	¥156,400	¥182,700	¥209,500	¥235,800	¥262,600	¥304,900	¥332,200	¥356,000	¥377,800	¥400,100	¥428,900	¥476,200	¥504,500
W6000	1型	¥204,200	¥234,700	¥265,900	¥296,400	¥327,600	¥380,500	¥412,400	¥439,400	¥463,600	¥488,500	¥522,500	¥555,800	¥589,100
	目隠し仕様	¥229,400	¥268,300	¥307,900	¥346,800	¥386,400	¥447,700	¥488,000	¥523,400	¥556,000	¥589,300	¥631,700	¥700,000	¥741,700
W8000	1型	¥268,800	¥309,100	¥350,300	¥390,600	¥431,800	¥500,900	¥543,000	¥578,800	¥611,000	¥644,100	¥688,900	¥732,800	¥776,700
	目隠し仕様	¥302,400	¥353,900	¥406,300	¥457,800	¥510,200	¥590,500	¥643,800	¥690,800	¥734,200	¥778,500	¥834,500	¥923,800	¥978,900
W10000	1型	¥333,400	¥383,500	¥434,700	¥484,800	¥536,000	¥621,300	¥673,600	¥718,200	¥758,400	¥799,700	¥855,300	¥909,800	¥964,300
	目隠し仕様	¥375,400	¥439,500	¥504,700	¥568,800	¥634,000	¥733,300	¥799,600	¥858,200	¥912,400	¥967,700	¥1,037,300	¥1,147,600	¥1,216,100

※板隙間は15mm（目隠し仕様の板隙間には目隠し材が入ります）GLからフェンス下枠下端までの空きは70mmとなります。
※工事費は別途です。

8段（T－１２）

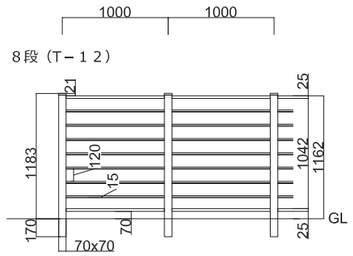

9段（T－１３）

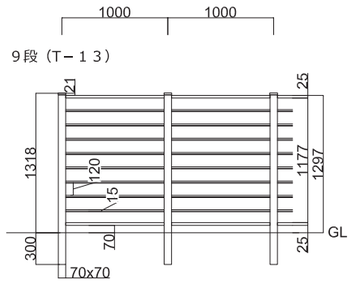

１０段（T－１４）

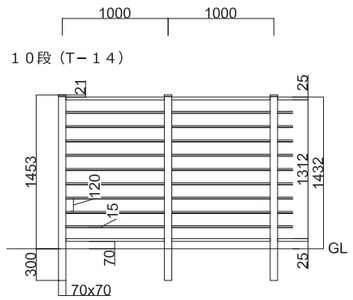

１１段（T－16）

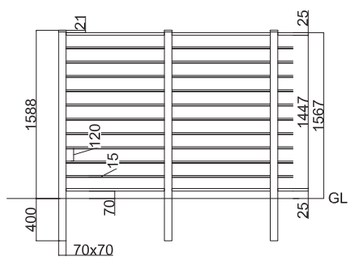

１２段（T－１７）

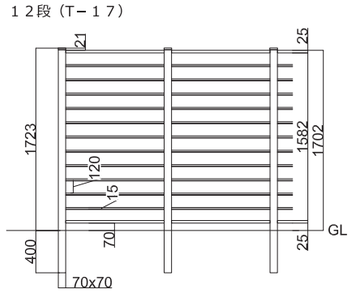

１３段（T－１８）

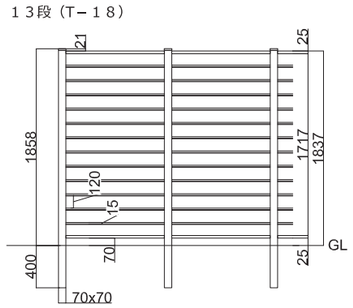

１４段（T－２０）

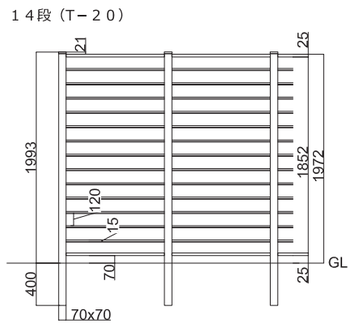

１５段（T－２１）

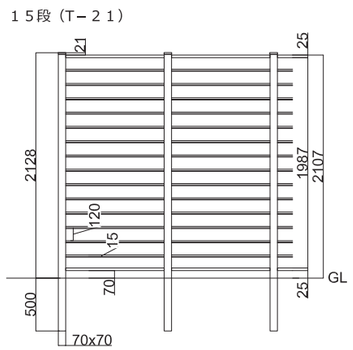

１６段（T－２２）

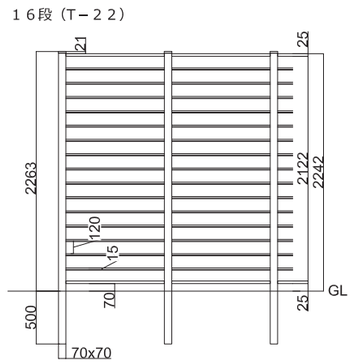

商品掲載頁
P38-43

マイティパーティションフェンス早見表

2型　120+45サイズ（隙間15mm）

幅 ＼ 高さ		M5型 (T-6)	M7型 (T-8)	M9型 (T-10)	M11型 (T-12)	M13型 (T-14)	M15型 (T-16)	M17型 (T-18)	M19型 (T-20)	M21型 (T-22)
W2000	2型	¥78,400	¥96,900	¥115,400	¥136,000	¥161,100	¥178,700	¥193,000	¥211,500	¥231,500
W4000	2型	¥146,600	¥181,900	¥217,200	¥256,000	¥302,300	¥336,100	¥364,400	¥399,700	¥437,500
W6000	2型	¥214,800	¥266,900	¥319,000	¥376,000	¥443,500	¥493,500	¥535,800	¥587,900	¥643,500
W8000	2型	¥283,000	¥351,900	¥420,800	¥496,000	¥584,700	¥650,900	¥707,200	¥776,100	¥849,500
W10000	2型	¥351,200	¥436,900	¥522,600	¥616,000	¥725,900	¥808,300	¥878,600	¥964,300	¥1,055,500

※板隙間は15mm、GLからフェンス下枠下端までの空きは70mmとなります。
※工事費は別途です。

Ｍ１１段（T－１２）

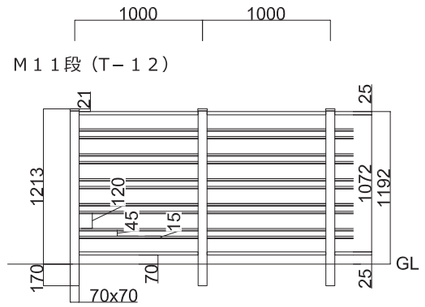

Ｍ１３段（T－１４）

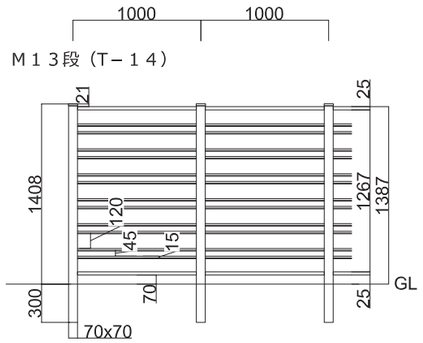

Ｍ１５段（T－１６）

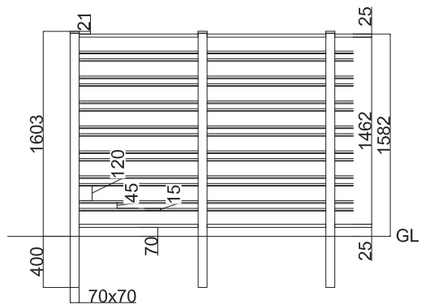

Ｍ１７段（T－１８）

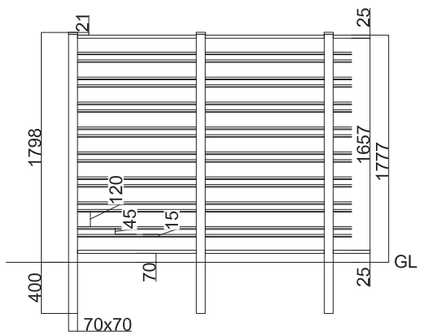

Ｍ１９段　（T－２０）

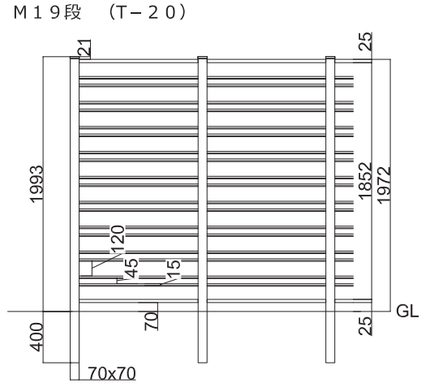

Ｍ２１型　（T－２２）

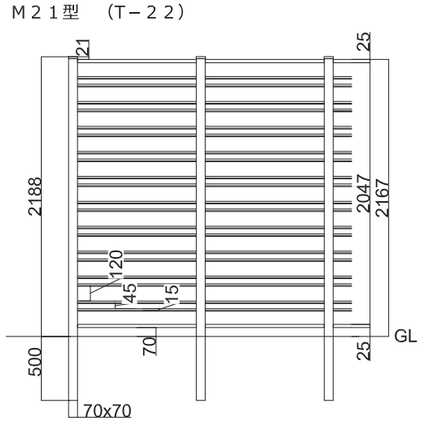

商品掲載頁
P44-47

マイティグレインフェンス早見表

1型・目隠し仕様　120サイズ（隙間15mm）

幅 ＼ 高さ		4型 (T-6)	5型 (T-8)	6型 (T-9)	7型 (T-10)	8型 (T-12)
W2000	1型	¥68,400	¥79,400	¥90,200	¥101,500	¥112,300
	目隠し仕様	¥76,800	¥90,600	¥104,200	¥118,300	¥131,900
W4000	1型	¥132,000	¥153,000	¥173,600	¥195,100	¥215,700
	目隠し仕様	¥148,800	¥175,400	¥201,600	¥228,700	¥254,900
W6000	1型	¥195,600	¥226,600	¥257,000	¥288,700	¥319,100
	目隠し仕様	¥220,800	¥260,200	¥299,000	¥339,100	¥377,900
W8000	1型	¥259,200	¥300,200	¥340,400	¥382,300	¥422,500
	目隠し仕様	¥292,800	¥345,000	¥396,400	¥449,500	¥500,900
W10000	1型	¥322,800	¥373,800	¥423,800	¥475,900	¥525,900
	目隠し仕様	¥364,800	¥429,800	¥493,800	¥559,900	¥623,900

※板隙間は15mm（目隠し仕様の板隙間には目隠し材が入ります）GLからフェンス下枠下端までの空きは70mmとなります。
※工事費は別途です。

4段（T－6）

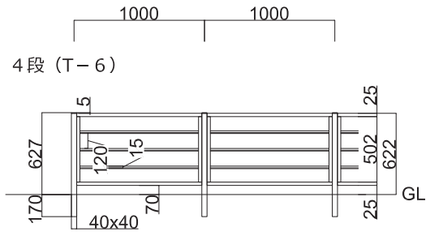

5段（T－8）

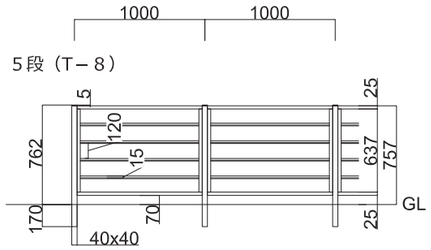

6段（T－9）

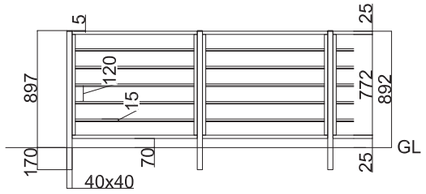

7段　（T－10）

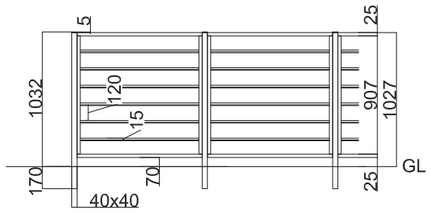

8段（T－12）

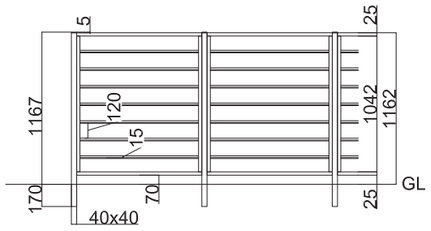

商品掲載頁
P44-47

マイティグレインフェンス早見表

2型　120+45サイズ（隙間15mm）

幅 ＼ 高さ		M5型 (T-6)	M7型 (T-8)	M9型 (T-10)	M11型 (T-12)
W2000	2型	¥71,600	¥90,100	¥108,400	¥126,400
W4000	2型	¥138,600	¥174,100	¥209,200	¥243,800
W6000	2型	¥205,600	¥258,100	¥310,000	¥361,200
W8000	2型	¥272,600	¥342,100	¥410,800	¥478,600
W10000	2型	¥339,600	¥426,100	¥511,600	¥596,000

※板隙間は15mm、GLからフェンス下枠下端までの空きは70mmとなります。
※工事費は別途です。

M5段（T－6）

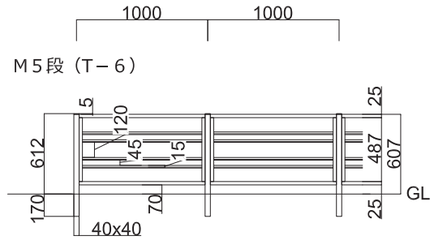

M7段（T－8）

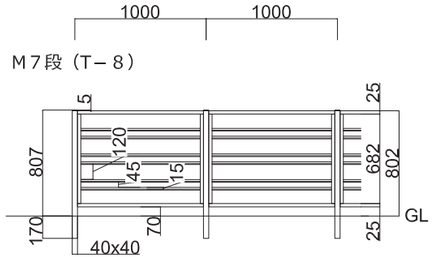

M9段（T－10）

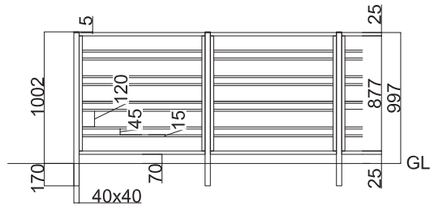

M11段（T－12）

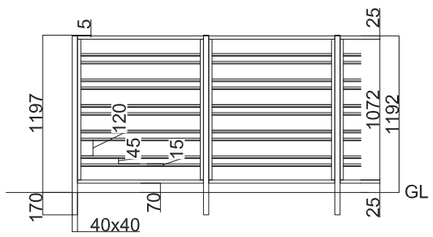

商品掲載頁
P60-61

ラインスタイル早見表　Lタイプ（隙間35mm）

幅＼高さ	T-10	T-12	T-14	T-16	T-18	T-20
W2000	¥134,400	¥148,500	¥160,800	¥178,400	¥201,800	¥215,900
W4000	¥245,600	¥271,100	¥293,600	¥325,800	¥366,800	¥392,300
W6000	¥356,800	¥393,700	¥426,400	¥473,200	¥531,800	¥568,700
W8000	¥468,000	¥516,300	¥559,200	¥620,600	¥696,800	¥745,100
W10000	¥579,200	¥638,900	¥692,000	¥768,000	¥861,800	¥921,500

※縦小桟隙間は35mmとなっています。横桟・パネルは現場切断が必要です。
※GLからフェンス下端までの空きは50mmとなります。
※工事費は別途です。

T－１０　柱３５角

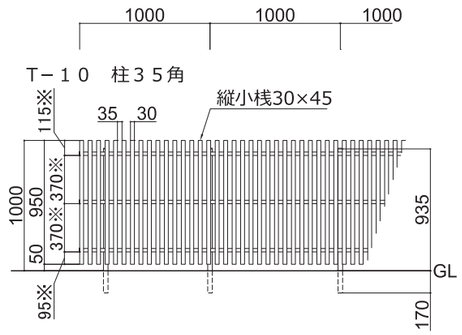

T－１２　柱３５角

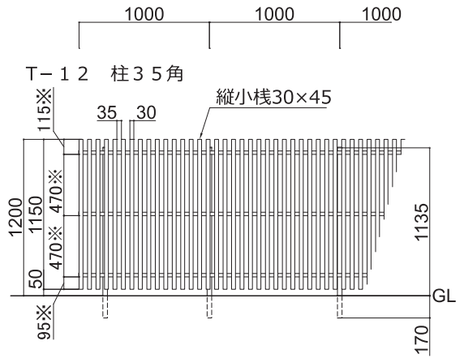

T－１４　柱５０角

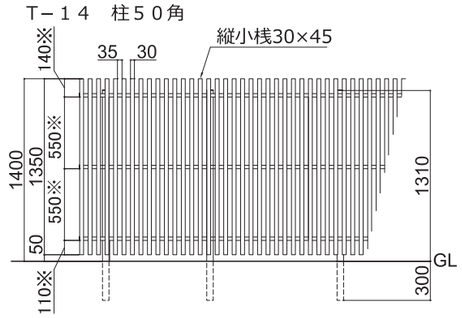

T－１６　柱５０角

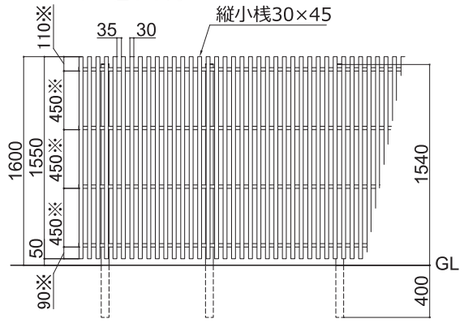

T－１８　柱６０角

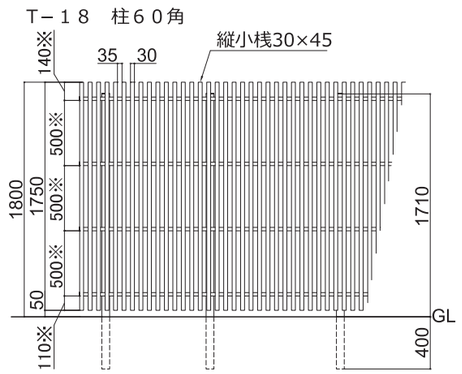

T－２０　柱６０角

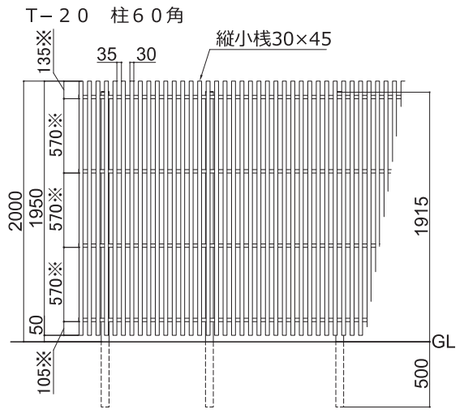

※横桟下端寸法

商品掲載頁
P60-61

ラインスタイル早見表　Mタイプ（隙間30mm）

幅＼高さ	T-10	T-12	T-14	T-16	T-18	T-20
W2000	¥115,400	¥127,500	¥137,800	¥153,400	¥174,800	¥186,900
W4000	¥226,600	¥250,100	¥270,600	¥300,800	¥339,800	¥363,300
W6000	¥337,800	¥372,700	¥403,400	¥448,200	¥504,800	¥539,700
W8000	¥449,000	¥495,300	¥536,200	¥595,600	¥669,800	¥716,100
W10000	¥560,200	¥617,900	¥669,000	¥743,000	¥834,800	¥892,500

※縦小桟隙間は30mmとなっています。横桟・パネルは現場切断が必要です。
※GLからフェンス下端までの空きは50mmとなります。
※工事費は別途です。

T－１０　柱３５角

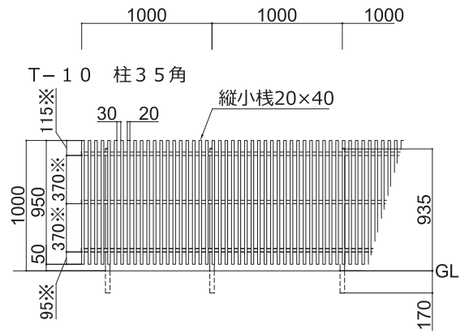

T－１２　柱３５角

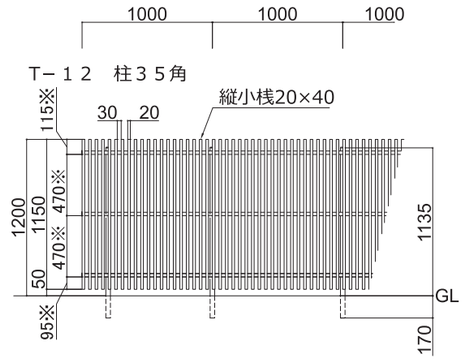

T－１４　柱５０角

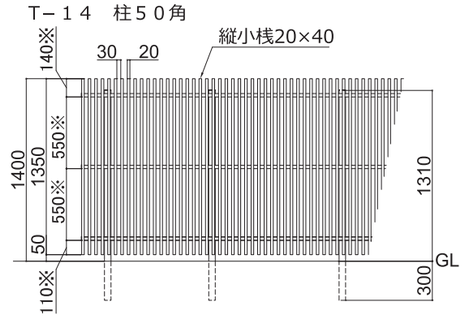

T－１６　柱５０角

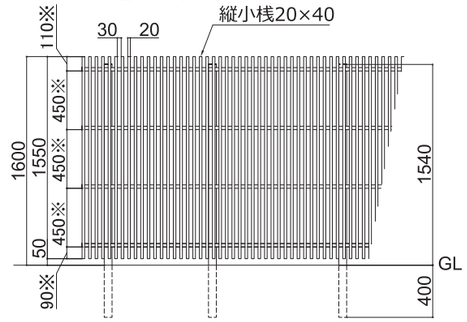

T－１８　柱６０角

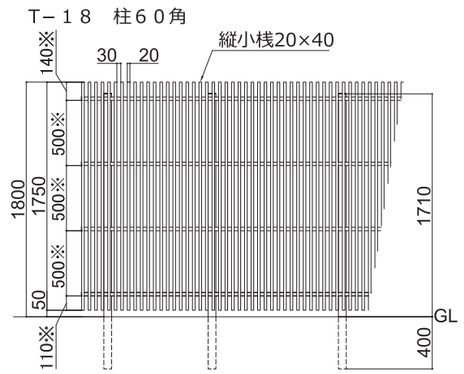

T－２０　柱６０角

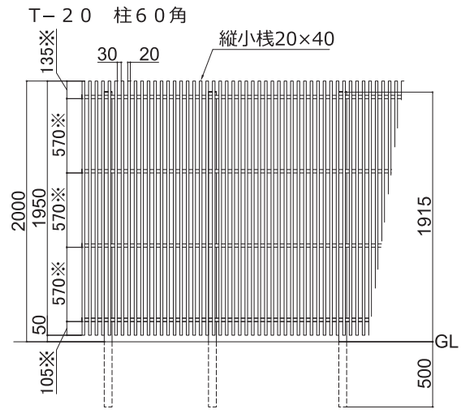

※横桟下端寸法

商品掲載頁
P60-61

ラインスタイル早見表　Sタイプ（隙間25mm）

幅＼高さ	T-10	T-12	T-14	T-16	T-18	T-20
W2000	¥115,400	¥127,500	¥137,800	¥153,400	¥174,800	¥186,900
W4000	¥226,600	¥250,100	¥270,600	¥300,800	¥339,800	¥363,300
W6000	¥337,800	¥372,700	¥403,400	¥448,200	¥504,800	¥539,700
W8000	¥449,000	¥495,300	¥536,200	¥595,600	¥669,800	¥716,100
W10000	¥560,200	¥617,900	¥669,000	¥743,000	¥834,800	¥892,500

※縦小桟隙間は25mmとなっています。横桟・パネルは現場切断が必要です。
※GLからフェンス下端までの空きは50mmとなります。
※工事費は別途です。

T－１０　柱３５角

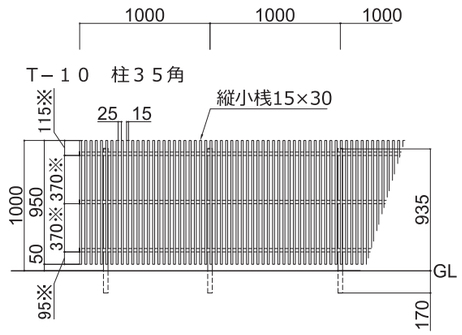

T－１２　柱３５角

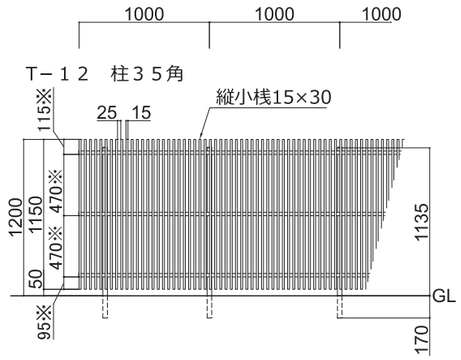

T－１４　柱５０角

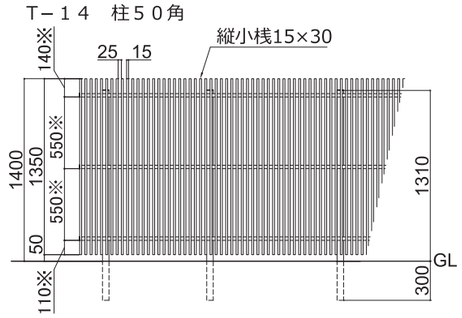

T－１６　柱５０角

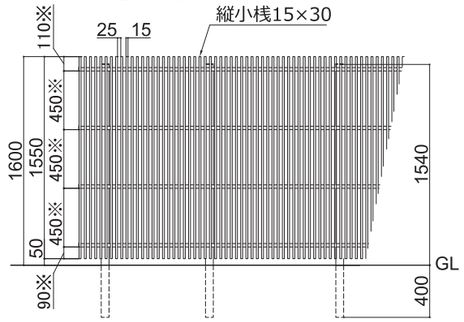

T－１８　柱６０角

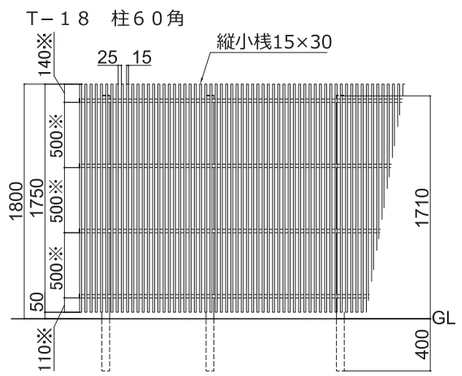

T－２０　柱６０角

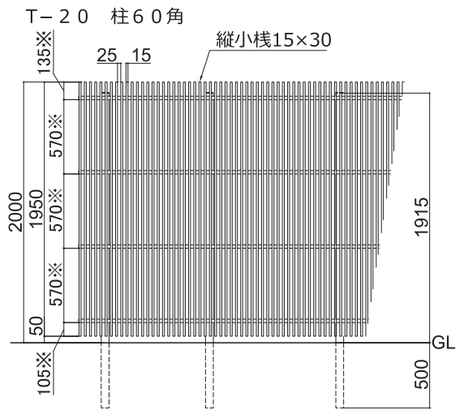

※横桟下端寸法

商品掲載頁
P64-65

タテイタスタイル早見表　90サイズ（隙間15mm）

幅＼高さ	T-10	T-12	T-14	T-16	T-18	T-20
W2000	¥105,400	¥112,500	¥117,800	¥128,400	¥144,800	¥151,900
W4000	¥206,600	¥220,100	¥230,600	¥250,800	¥279,800	¥293,300
W6000	¥307,800	¥327,700	¥343,400	¥373,200	¥414,800	¥434,700
W8000	¥392,000	¥417,300	¥437,200	¥475,600	¥528,800	¥554,100
W10000	¥493,200	¥524,900	¥550,000	¥598,000	¥663,800	¥695,500

※板隙間は15mmとなっています。横桟・パネルは現場切断が必要です。
※GLからフェンス下端までの空きは50mmとなります。
※工事費は別途です。

T－１０　柱３５角

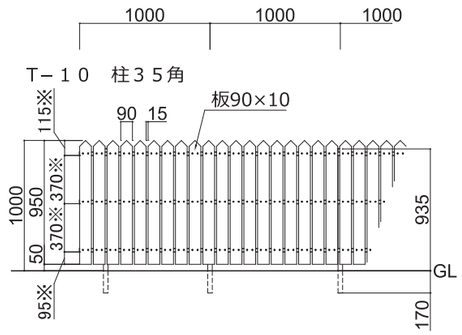

T－１２　柱３５角

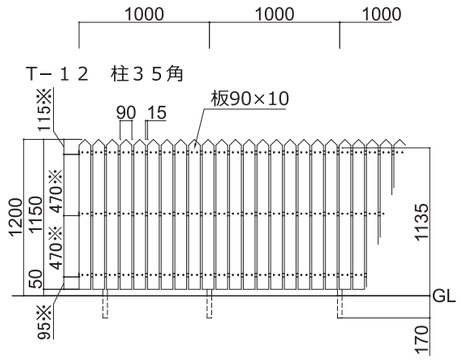

T－１４　柱５０角

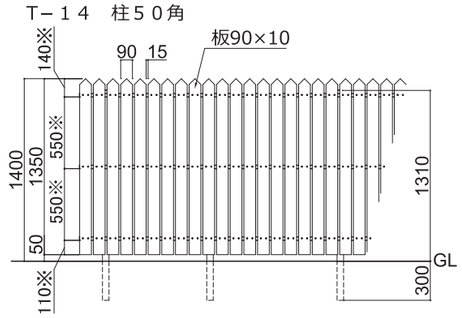

T－１６　柱５０角

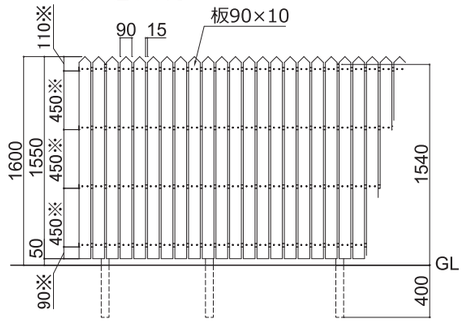

T－１８　柱６０角

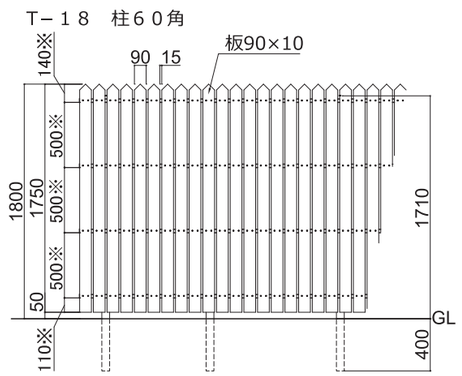

T－２０　柱６０角

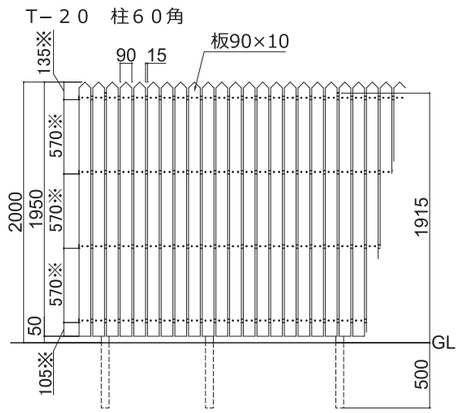

※横桟下端寸法

商品掲載頁
P64-65

タテイタスタイル早見表　120サイズ（隙間20mm）

幅＼高さ	T-10	T-12	T-14	T-16	T-18	T-20
W2000	¥95,400	¥102,500	¥107,800	¥118,400	¥134,800	¥141,900
W4000	¥186,600	¥200,100	¥210,600	¥230,800	¥259,800	¥273,300
W6000	¥277,800	¥297,700	¥313,400	¥343,200	¥384,800	¥404,700
W8000	¥354,000	¥379,300	¥399,200	¥437,600	¥490,800	¥516,100
W10000	¥445,200	¥476,900	¥502,000	¥550,000	¥615,800	¥647,500

※板隙間は20mmとなっています。横桟・パネルは現場切断が必要です。
※GLからフェンス下端までの空きは50mmとなります。
※工事費は別途です。

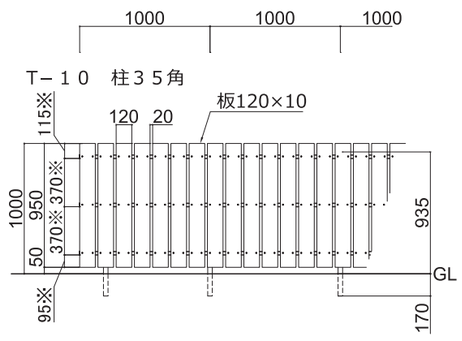

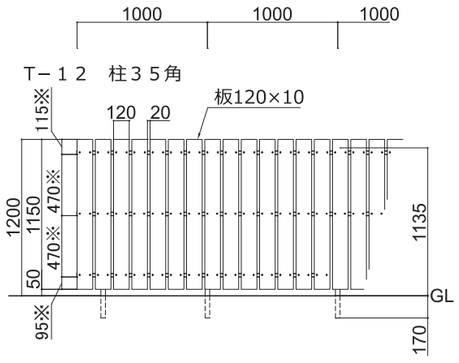

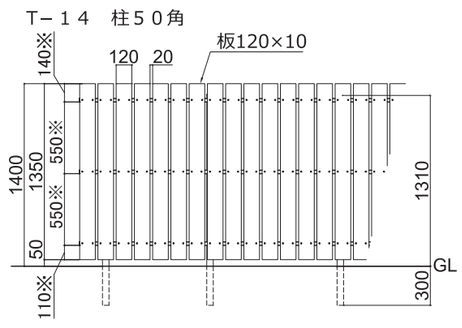

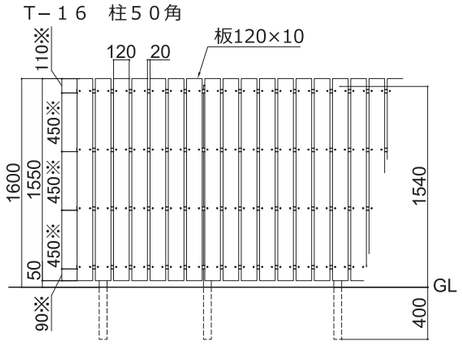

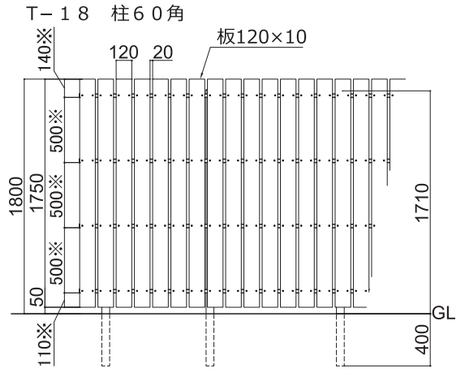

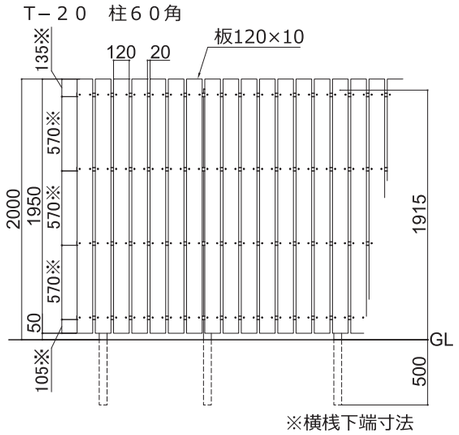

※横桟下端寸法

商品掲載頁
P64-65

タテイタスタイル早見表　120+45サイズ（隙間20mm）

幅＼高さ	T-10	T-12	T-14	T-16	T-18	T-20
W2000	¥95,400	¥102,500	¥107,800	¥118,400	¥134,800	¥141,900
W4000	¥186,600	¥200,100	¥210,600	¥230,800	¥259,800	¥273,300
W6000	¥277,800	¥297,700	¥313,400	¥343,200	¥384,800	¥404,700
W8000	¥369,000	¥395,300	¥416,200	¥455,600	¥509,800	¥536,100
W10000	¥460,200	¥492,900	¥519,000	¥568,000	¥634,800	¥667,500

※板隙間は20mmとなっています。横桟・パネルは現場切断が必要です。
※GLからフェンス下端までの空きは50mmとなります。
※工事費は別途です。

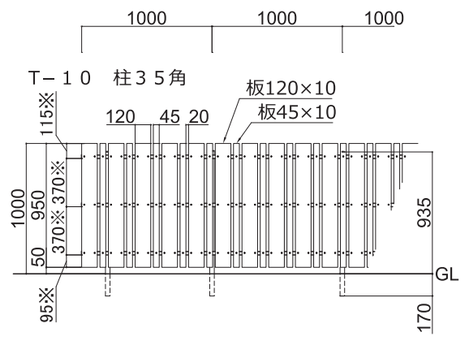

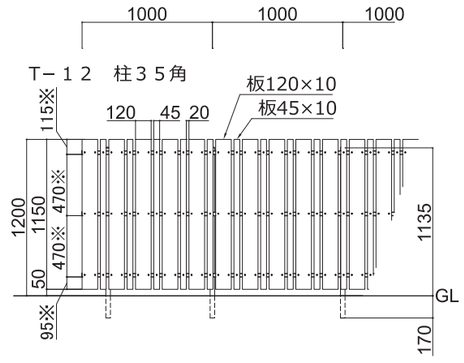

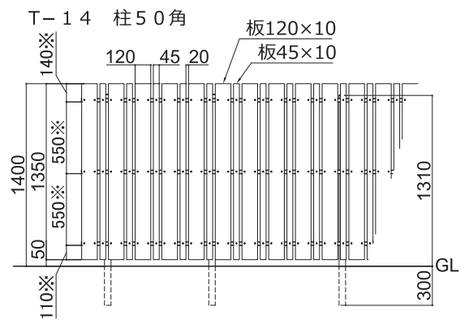

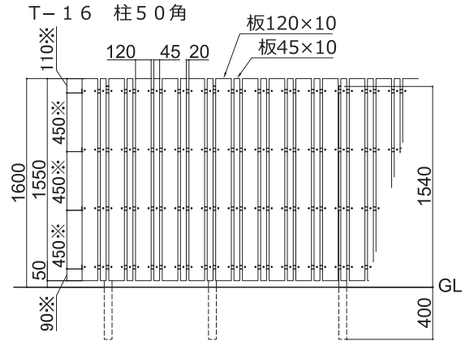

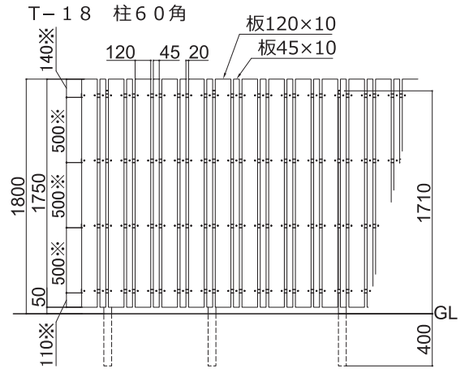

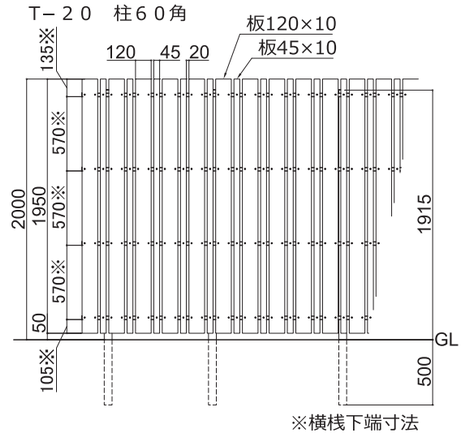

※横桟下端寸法

商品掲載頁
P66-67

タテイタスタイル早見表　ルーバータイプV80+45サイズ

幅＼高さ	T-10	T-12	T-14	T-16	T-18	T-20
W2000	¥135,400	¥142,500	¥147,800	¥158,400	¥174,800	¥181,900
W4000	¥243,600	¥256,100	¥265,600	¥284,800	¥312,800	¥325,300
W6000	¥374,800	¥393,700	¥408,400	¥437,200	¥477,800	¥496,700
W8000	¥506,000	¥531,300	¥551,200	¥589,600	¥642,800	¥668,100
W10000	¥614,200	¥644,900	¥669,000	¥716,000	¥780,800	¥811,500

※横桟・パネルは現場切断が必要です。
※GLからフェンス下端までの空きは50mmとなります。
※工事費は別途です。

T－１０　柱３５角

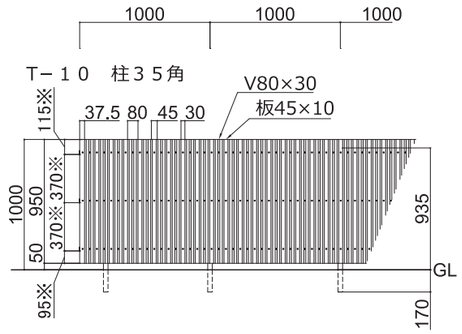

T－１２　柱３５角

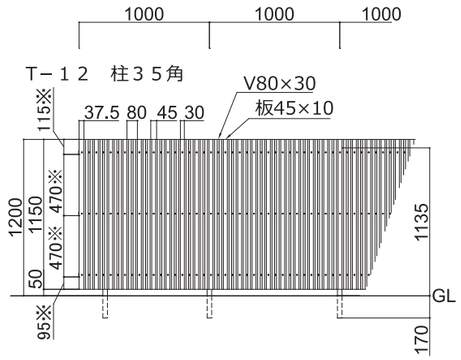

T－１４　柱５０角

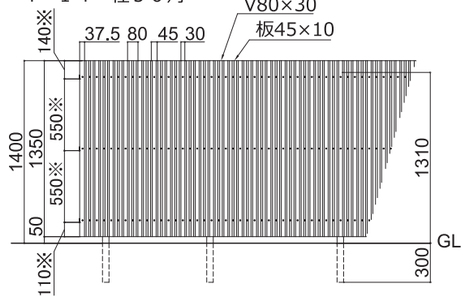

T－１６　柱５０角

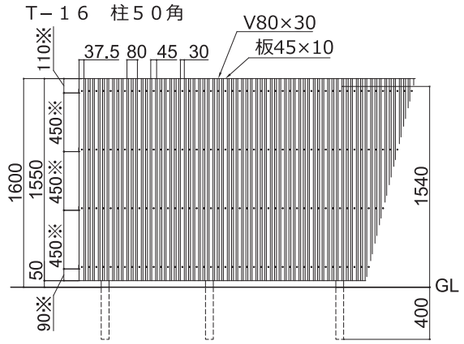

T－１８　柱６０角

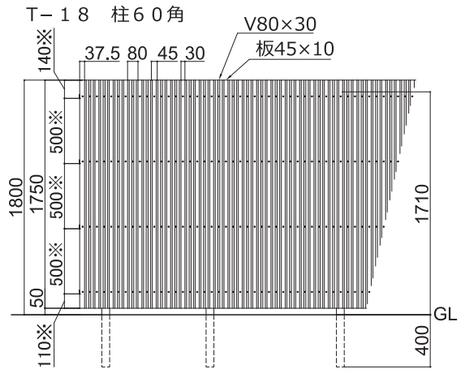

T－２０　柱６０角

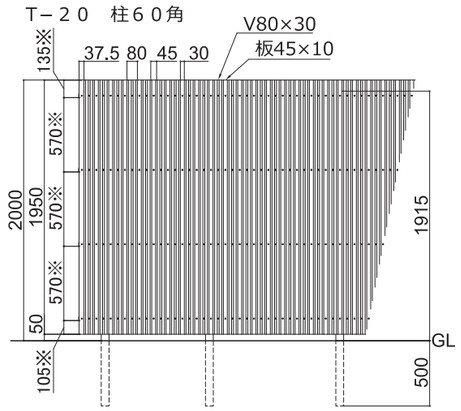

※横桟下端寸法

参考基礎寸法

■マイティウッド　基礎寸法（参考）について

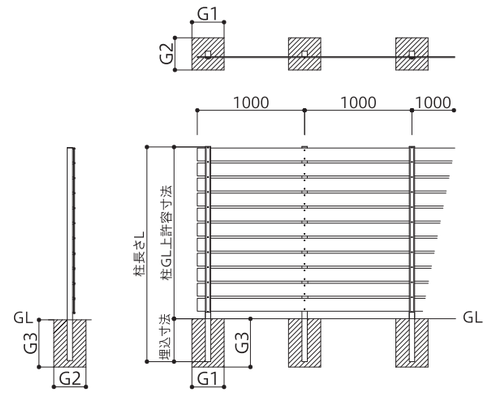

マイティウッド

柱GL上許容寸法（mm）	柱長さL（mm）	埋込寸法（mm）	基礎寸法(参考)		
			G1	G2	G3
800	1000	200	180	180	450
1000	1200	200	180	180	450
1200	1500	300	180	180	450
1600	2000	400	300	300	450
1800	2300	500	300	300	500
2000	2500	500	400	400	500
2200	2700	500	400	400	500
2500	3000	500	500	500	500

※数値は参考寸法です。保証値ではございません。
※風当たりの強い場所では、より強度のある柱・基礎施工をしてください。
※目隠し性の高い高尺フェンスは基礎石での施工は避け独立基礎施工としてください。

■マイティパーティションフェンス・マイティグレインフェンス　基礎寸法（参考）について

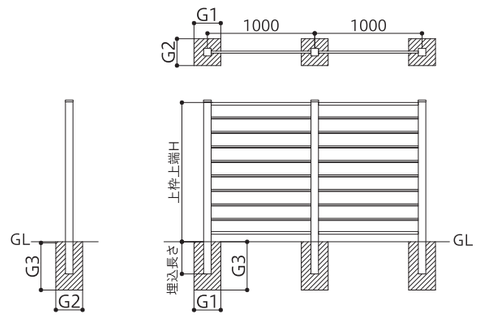

マイティパーティションフェンス1型・マイティグレインフェンス1型・目隠し仕様

呼称	上枠上端H（mm）	埋込長さ（mm）	基礎寸法(参考)		
			G1	G2	G3
4段(T-6)	622	170	180	180	450
5段(T-8)	757	170	180	180	450
6段(T-9)	892	170	180	180	450
7段(T-10)	1027	170	180	180	450
8段(T-12)	1162	170	180	180	450
9段(T-13)	1297	300	250	250	450
10段(T-14)	1432	300	250	250	450
11段(T-16)	1567	400	300	300	450
12段(T-17)	1702	400	400	400	500
13段(T-18)	1837	400	400	400	500
14段(T-20)	1972	400	400	400	500
15段(T-21)	2107	500	400	400	500
16段(T-22)	2242	500	500	500	500

※数値は参考寸法です。保証値ではございません。
※風当たりの強い場所では、より強度のある基礎施工をしてください。
※目隠し性の高い高尺フェンスは基礎石での施工は避け独立基礎施工としてください。

マイティパーティションフェンス2型・マイティグレインフェンス2型

呼称	上枠上端H（mm）	埋込長さ（mm）	基礎寸法(参考)		
			G1	G2	G3
M5段(T-6)	607	170	180	180	450
M7段(T-8)	802	170	180	180	450
M9段(T-10)	997	170	180	180	450
M11段(T-12)	1192	170	180	180	450
M13段(T-14)	1387	300	250	250	450
M15段(T-16)	1582	400	300	300	450
M17段(T-18)	1777	400	400	400	500
M19段(T-20)	1972	400	400	400	500
M21段(T-22)	2167	500	500	500	500

※数値は参考寸法です。保証値ではございません。
※風当たりの強い場所では、より強度のある基礎施工をしてください。
※目隠し性の高い高尺フェンスは基礎石での施工は避け独立基礎施工としてください。

参考基礎寸法

■ラインスタイル・タテイタスタイル　基礎寸法（参考）について

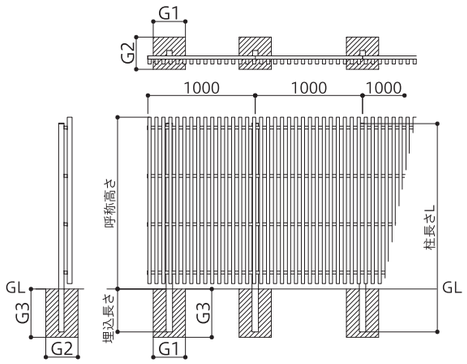

ラインスタイル・タテイタスタイル

呼称	柱長さL (mm)	埋込長さ (mm)	基礎寸法(参考)		
			G1	G2	G3
T-10	1105	170	180	180	450
T-12	1305	170	180	180	450
T-14	1610	300	250	250	450
T-16	1940	400	300	300	450
T-18	2110	400	300	300	500
T-20	2415	500	400	400	500

※数値は参考寸法です。保証値ではございません。
※風当たりの強い場所では、より強度のある柱・基礎施工をしてください。
※目隠し性の高い高尺フェンスは基礎石での施工は避け独立基礎施工としてください。

■ニコボード門扉・フィット門扉・マイティ門扉タイプA・マイティ門扉タイプB ラインスタイル門扉タイプA・タテイタスタイル門扉タイプA 基礎寸法(参考)について

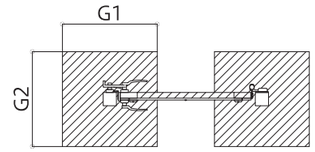

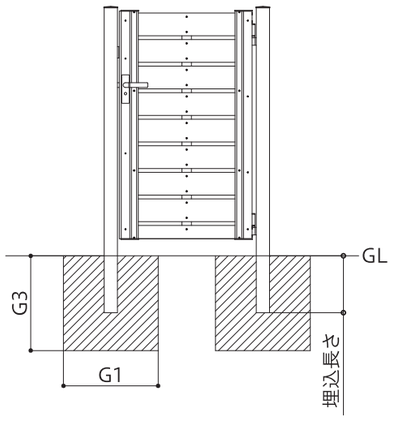

ニコボード門扉

呼称	埋込長さ (mm)	基礎寸法(参考)		
		G1	G2	G3
7段 8段すきま5・10mm	300	500	500	450
9段 10段 11段 12段すきま5・10mm	400	500	500	450
13段すきま5・10mm	500	500	500	500
7段すきま15・20mm	300	500	500	450
8段 9段 10段 11段すきま15・20mm	400	500	500	450
12段 13段すきま15・20mm	500	500	500	500

フィット門扉

呼称	埋込長さ (mm)	基礎寸法(参考)		
		G1	G2	G3
7段 8段 9段すきま10・15・20mm	300	500	500	450
10段 11段 12段 13段すきま10・15・20mm	400	500	500	450
14段 15段すきま10・15・20mm	500	500	500	500

マイティ門扉タイプA・マイティ門扉タイプB
ラインスタイル門扉タイプA・タテイタスタイル門扉タイプA

呼称	埋込長さ (mm)	基礎寸法(参考)		
		G1	G2	G3
07-10 08-10 07-12 08-12 07-14 08-14	300	500	500	450
07-16 08-16 07-18 08-18	400	500	500	450
07-20 08-20	500	500	500	500

※数値は参考寸法です。保証値ではございません。
※風当たりの強い場所では、より強度のある柱・基礎施工をしてください。
※門扉は基礎石での施工は避け独立基礎施工としてください。

■F-メッシュフェンス　基礎寸法(参考)について

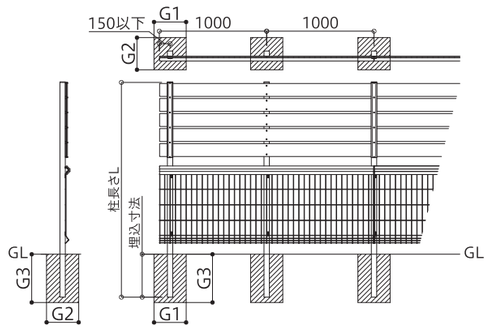

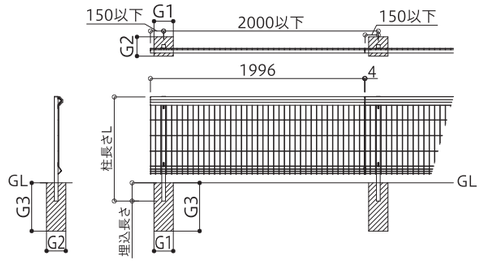

F-メッシュフェンス＆マイティウッド

柱GL上許容寸法 (mm)	柱長さL (mm)	埋込寸法 (mm)	基礎寸法(参考)		
			G1	G2	G3
1600	2000	400	300	300	450
1800	2300	500	300	300	500
2000	2500	500	400	400	500

※数値は参考寸法です。保証値ではございません。
※風当たりの強い場所では、より強度のある柱・基礎施工をしてください。
※目隠し性の高い高尺フェンスは基礎石での施工は避け独立基礎施工としてください。

F-メッシュフェンス

呼称	柱長さL (mm)	埋込長さ (mm)	基礎寸法(参考)		
			G1	G2	G3
H600	770	170	180	180	450
H800	970	170	180	180	450
H1200	1370	170	300	300	450
H1400	1700	300	300	300	500
H1600	2000	400	400	400	500

※数値は参考寸法です。保証値ではございません。
※風当たりの強い場所では、より強度のある柱・基礎施工をしてください。
※目隠し性の高い高尺フェンスは基礎石での施工は避け独立基礎施工としてください。

■ニコボード　基礎寸法（参考）について

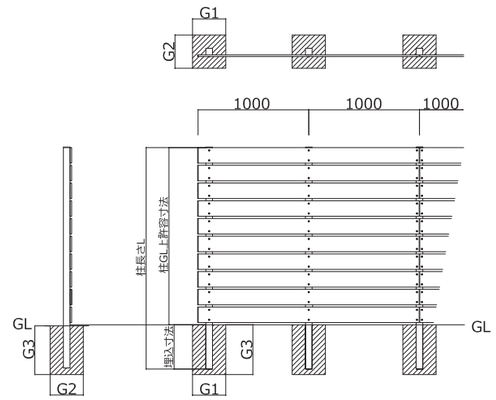

ニコボード

柱GL上許容寸法 (mm)	柱長さL (mm)	埋込寸法 (mm)	基礎寸法(参考)		
			G1	G2	G3
800	1000	200	180	180	450
1000	1200	200	180	180	450
1200	1500	300	180	180	450
1600	2000	400	300	300	450
1800	2300	500	300	300	500
2000	2500	500	400	400	500
2200	2700	500	400	400	500
2500	3000	500	500	500	500

※数値は参考寸法です。保証値ではございません。
※風当たりの強い場所では、より強度のある柱・基礎施工をしてください。
※目隠し性の高い高尺フェンスは基礎石での施工は避け独立基礎施工としてください。

■プレフェンス　基礎寸法（参考）について

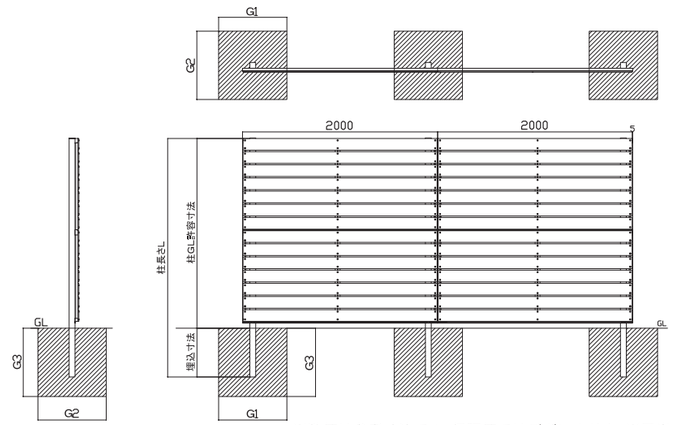

プレフェンス

呼称	柱長さL (mm)	埋込長さ (mm)	基礎寸法(参考)		
			G1	G2	G3
T-7	900	170	300	300	450
T-10	1105	170	400	400	500
T-14	1805	400	500	500	600
T-17	2175	500	600	600	600
T-19	2445	500	700	700	700
T-21	2580	500	750	750	700
T-24	2850	500	800	800	700

※数値は参考寸法です。保証値ではございません。※風当たりの強い場所では、より強度のある柱・基礎施工をしてください。
※目隠し性の高い高尺フェンスは基礎石での施工は避け独立基礎施工としてください。

マイティウッドシリーズ　フェンス取扱い上のご注意とお願い

安全についてのご注意

●本商品は隣地との境界を示す目的に使用するものです。転倒防止を目的とした防護柵、歩行補助を目的とした手すりとして使用しないでください。
●事故や故障の原因となりますので、むやみな改造、仕様変更はしないでください。
●ケガや事故の原因となりますので、製品を破損・故障・変形したままで、使用しないでください。
●破損や事故の原因となりますので、重いものを載せたり、寄りかかったり、ぶら下がらないでください。
●破損や故障の原因となりますので、強い衝撃を与えないでください。
●変形や火災の原因となりますので、火気を近付けなでください。
●変形や変色の原因となりますので、有機溶剤や石油類を付着しないようにしてください。
●長時間直射日光に当たると、フェンスの表面温度が上がる場合あります。素手や素足で触れないようご注意ください。

ポリスチレン人工木材の特性についてご理解ください

リサイクル材を使用した樹脂製品となります、下記特性を十分ご理解いただき、ご使用のご検討をいただけるようよろしくお願いいたします。
●リサイクル材を使用しておりますので、同じ商品の中でも製造ロットによって色の濃淡や色調変化、木目模様が多少異なる場合がございます。
●直射日光などによる、紫外線の当たり具合により、経年後の色変化（退色）が発生します。
●施工後のメンテナンスや増設などで部材の追加がある場合には、既存の部材と色差がある場合があります。
●ご使用中に、樹脂フェンス表面に白い粉を吹いたような状態「チョーキング」が発生することがあります。
「チョーキング」は日光や風雨にさらされることによる経年変化で、その程度は商品の設置条件や使用条件により異なります。
●温度変化等の自然条件により、伸縮・変形たわみ・膨張しますが商品の性能には問題ありません。
日が陰ったり気温が低くなることにより、伸縮・変形たわみ・膨張は減少方向に向かいます。
●直射日光などの温度変化によるフェンス材料の伸び縮みで、板材が擦れるような、きしみ音がする場合があります。これは、必ず起こる現象ではなく、気温・立地条件・季節・使用材料などの複合的な要素により発生する不可抗力現象であり、商品の不具合ではありません。
●デコIIは表面に耐候性向上のため光沢がございますが、経年により徐々に馴染んできます。
経年後の光沢変化が発生しても商品の性能には問題ありません。
●サッシ等、ガラス面からの日光の反射光でフェンス表面に熱があたる場合は変形することがあります。住宅に熱反射ガラス等の反射率の高い窓を使用されている場合、太陽光の反射により熱溶解を起こすことがありますのでご注意ください。
●火気があたり続けますと軟化や融解をします。火気は近付けないでください。
●有機溶剤や石油類に侵されやすいので、触れると変色する原因となります。
●大きな衝撃が加わった場合には、破損する場合があります。

＜施工業者様へ＞　商品受取りの際のご注意とお願い

●商品が届いた際には、受け取ってすぐに送付内容の確認をいただき、輸送による破損や内容に不備がないかを必ずご確認ください。
万一、不備や不具合がございましたら、早めの連絡をお願いいたします。
●品質には十分注意しておりますが、製造時期により若干の色差があります。また、経年後に退色もしますので、
施工後のメンテナンスや増設などで部材の追加がある場合には、既存の部材と色差がある場合がございますので、予めご了承ください。

＜施工業者様へ＞　商品保管上のご注意

●材料を保管する場合には、平らな室内で保管をしてください。
●施工前に本商品を太陽光に当てないでください。変形やキズの原因となります。
●長時間雨ざらしや、屋根下の屋外等でブルーシートをかけて保管した場合、商品にカビ、シミが発生する場合があります。
必ず室内にて保管くだい。
●高温による部材変形を防ぐため、暖房器具やたき火の近くにおかないでください。
●変形の原因となりますので、商品の上に長時間にわたり重量物を載せないでください。

＜施工業者様へ＞　施工上のご注意

●商品の施工については、必ず商品同梱の取付説明書をご確認ください。
●伸縮する材料ですので、横貼りフェンスで板を連続して貼る場合は、伸びしろとして長手方向に必ず5mm隙間をあけてください。
●フェンスの部材は製造段階で規定の長さとなっておりますが、季節や昼夜の寒暖差・日当たりによって伸び縮みし、多少長さの違いが出ます。
（使用上支障の無い範囲での反りがある場合があります。）
●横貼りフェンスの場合は、ジョイント部の柱と板の取付には『バー材』をご使用ください。
●柱は施工現場の状況（風圧など）を考慮し、指定以上の角数・肉厚で十分強度を確保した柱をご使用ください。
●フェンス板取付面が直線になるように柱を設置してください。板の曲りの原因になります。
●柱は必ず垂直に施工してください。柱ピッチは各フェンスの取付説明書にしたがってください。
●ブロックもしくは、基礎天面から上の柱部には水抜き穴をあけてください。
●フェンス高さH1200超はブロック上の施工はできません。
●コンクリート（またはモルタル）には、塩分を含む砂（海砂）および塩素系や強アルカリ系のコンクリート用混和剤
（凍結防止剤・凝固促進剤・急結剤）などは使用しないでください。アルミなどの金属が腐食する原因になります。
●指定埋込寸法は必ず守って施工してください。
●目隠し性の高い高尺フェンスは、基礎石での施工は避け独立基礎施工としてください。
●腐食性ガスや海水、あるいは砂塵にさらされるような環境や、積雪地帯で使用する場合には、設置場所の環境を十分に調査の上ご使用ください。

樹脂製品のお手入れ

樹脂は、スチールなどの金属のように錆びる心配がなく、管理の手間が少ない素材です。
しかし、表面に付着した汚れを長期間そのままにしておくと、変色などの腐食の原因になることがあります。定期的なお手入れにより、樹脂製品をいつまでも美しく保つことができます。

汚れの程度と清掃方法

状況	用具	清掃方法
汚れが軽い場合	やわらかい布またはスポンジと水	やわらかい布かスポンジで水ぶきした後、からぶきしてください。
汚れがひどい場合	やわらかい布と中性洗剤	中性洗剤をうすめた液で汚れを落とし、洗剤が残らないように水洗いしてください。その後からぶきしてください。

樹脂製品のお手入れの注意

●お手入れには、布やスポンジなどのやわらかいものを使用してください。
●金属ブラシ、金ベラ、スチールウール、目の粗い紙やすりなどは使用しないでください。
●小石、砂などが付着したまま表面をこすると、傷がつきます。あらかじめ取り除いてください。
●洗剤を使用した場合は、水で洗い流し、洗剤が残らないようにしてください。
●アルコール、ベンジン、アセトンなどの有機溶剤や石油類などは使用しないでください。
腐食、変形や割れの原因となります。
●工業地帯や海岸の近くなどでは、状況によりお手入れ回数を増やしてください。
●定期的なお手入れにより、樹脂製品をいつまでも美しく保つことができます。

アルミ製品のお手入れ

アルミニウムはサビにくい性質を持っておりますが、煤煙や砂、泥などの汚れが付着した状態で長期間そのままにしておきますと、アルミニウムの表面の腐食の原因となることがあります。
定期的なお手入れにより、アルミ製品をいつまでも美しく保つことができます。

汚れの程度と清掃方法

状況	用具	清掃方法
汚れが軽い場合	やわらかい布またはスポンジと水	筋目方向に、やわらかい布かスポンジで水ぶきした後、からぶきしてください。
汚れがひどい場合	やわらかい布と中性洗剤	筋目方向に、中性洗剤をうすめた液で汚れを落とし、洗剤が残らないように水洗いしてください。その後からぶきしてください。

アルミ製品のお手入れの注意

●アルミ製品の筋目方向に合わせて、一定方向にふいてください。
●お手入れには、布やスポンジなどのやわらかいものを使用してください。
●金属ブラシ、金ベラ、スチールウール、目の粗い紙やすりなどは使用しないでください。
●小石、砂などが付着したまま表面をこすると、傷がつきます。あらかじめ取り除いてください。
●洗剤を使用した場合は、水で洗い流し、洗剤が残らないようにしてください。
●アルコール、ベンジン、アセトンなどの有機溶剤や石油類などは使用しないでください。
腐食、変形や割れの原因となります。
●工業地帯や海岸の近くなどでは、状況によりお手入れ回数を増やしてください。
●定期的なお手入れにより、アルミ製品をいつまでも美しく保つことができます。